STEIDELE
Stromverteiler

Wir verteilen den Strom

Individuelle Baustromverteiler-Lösungen für Ihren Bedarf

Ausgabe 1.2

Für Ihre Notizen

Inhaltsverzeichnis

Wichtige Kundeninformation zur neuen Norm DIN VDE 0100-704 04

Allgemeine Informationen / Versand 05

Darstellung des Anschlusses verschiedener Baustromverteiler untereinander 06

Neu im Lieferprogramm 07

Anschluss-Verteiler
einschließlich Ausführungen
mit allstromsensitiven FI-Schaltern 08

Anschluss-Schränke 22

Gruppenverteiler
mit NH-Lasttrenner 32
mit NH-Lastschaltleisten 35

Verteiler-Schränke
einschließlich Ausführungen
mit allstromsensitiven FI-Schaltern 42

Kranverteiler 57
mit allstromsensitiven FI-Schaltern bis 125 A 58
mit Leistungsschalter mit FI-Auslöser
allstromsensitiv bis 250 A 60

Beleuchtungsverteiler
Baureihe VB für Baustellenbeleuchtung 63

Endverteiler 66
Baureihe EV zur Steckdosenerweiterung 68
Baureihe EVS mit Kabelschleifsteckdose zur Verkettung 72
Baureihe EVZ mit herkömmlichen Zwischenzählern 74
Baureihe EVZE mit elektronischen Zwischenzählern 75

Containerverteiler
Baureihe VC für Containeranschluss 76

Besondere Ausführungen
Sonderausführungen HEW / Vattenfall 79

CEE-Adapter
aus Kunststoff 80
aus Vollgummi 81

Steckdosenverteiler
Baureihe SVG im Vollgummigehäuse 82
Baureihe SLV als Vollgummi-Steckdosenleiste 84
Baureihe mit allstromsensitiven FI-Schaltern 85
Baureihe WSVG im Vollgummigehäuse für Wandmontage 86

Carry Kunststoff-Steckdosenverteiler 87

Technische Änderungen vorbehalten. Für eventuelle Druck- und Abbildungsfehler wird keine Haftung übernommen.

Unseren Lieferungen und Leistungen liegen die allgemeinen Lieferbedingungen für Erzeugnisse und Leistungen der Elektroindustrie zugrunde. Konstruktionsänderungen sowie Korrekturen der angegebenen Preise, Maße und Gewichte bleiben vorbehalten. Mit Erscheinen dieser Liste verlieren alle vorhergehenden ihre Gültigkeit.

Wichtige Kundeninformation zur neuen Norm DIN VDE 0100-704

Bei uns sind Sie richtig:

Wir haben bereits jetzt auf die Neuerungen reagiert und bieten Ihnen die für Sie passenden Lösungen an.

Baustromverteiler nach neuer Norm

Sie erhalten bei uns ab sofort jeden von Änderungen betroffenen Baustromverteiler in der neuen Norm.

Gleichzeitig können Sie während der Übergangsfrist weiterhin Verteiler mit der noch gültigen Norm erhalten.

Sets zum Umrüsten

Wir bieten außerdem für Ihre bestehenden Verteiler ein Nachrüstkonzept. Dieses beinhaltet ein Komplettset, mit dem sich viele Verteiler auf die neue Norm umrüsten lassen.

Wir beraten Sie gerne!

Bei uns bekommen Sie schon jetzt die Lösungen für die neue DIN VDE 0100-704 Norm.

Das ändert sich!

1. Schutzeinrichtung:
Drehstrom-Steckdosen bis einschließlich 63 A müssen mit einer Fehlerstrom-Schutzeinrichtung (RCD) vom Typ B in Übereinstimmung mit EN62423 geschützt werden. Ausgenommen sind Schutzkontaktsteckdosen sowie Drehstrom-Steckdosen 125 A, sofern an den CEE 125A keine Verbraucher mit Frequenzumrichter angeschlossen werden.

2. Abschalteinrichtung:
Fest angeschlossene Baustromverteiler (ACS) mit Steckdosen müssen Einrichtungen zum Trennen der Einspeisung enthalten, die gegen das Einschalten abschließbar und für Laien (BA1) benutzbar sind. Eine verschließbare Umhüllung ist nicht ausreichend.

Wofür entscheiden Sie sich?

Gründe für den Kauf eines Verteilers nach bisheriger Norm:

+ Der Verteiler wird nicht auf einer Baustelle eingesetzt.
+ Preisgünstiger, jedoch nach Ablauf der Übergangsfrist nicht mehr normkonform.

Gründe für den Kauf eines Verteilers nach neuer Norm:

+ Sie sind ab sofort technisch normkonform.
+ Eine spätere Umrüstung entfällt.
+ Sichern Sie sich die Prämie der BG-Bau.

Wir können Ihnen schon jetzt beide Ausführungen liefern – egal für welche Sie sich entscheiden!

Hinweis:

Diese Information stellt den aktuellen Stand der Norm aus unserer Sicht dar (Stand: Januar 2019). Die Aussagen beruhen auf langjährigen Erfahrungen, sind rechtlich aber nicht bindend. Abschließende Aussagen können nur von den normgebenden Körperschaften erteilt werden.

Nutzen Sie die Fördermöglichkeiten!

Fördermöglichkeiten die durch die Bau BG angeboten werden, finden Sie unter:
www.bgbau.de/praev/arbeitsschutzpraemien

Allgemeine Informationen / Versand

Hersteller- und Anwendernormen:

Steidele-Baustromverteiler werden nach EN 61439-1 (VDE 0660-600-1) Niederspannungs-Schaltgerätekombinationen, Ausgabe Juni 2014, nach EN 61439-4 (VDE 0660-600-4), Niederspannungs-Schaltgerätekombinationen - Teil 4: Besondere Anforderungen für Baustromverteiler (BV) sowie nach DIN VDE 0100-704, Anforderung für Betriebsstätten, Räume und Anlagen besonderer Art- Baustellen, Ausgabe 10/2018 gefertigt.

Zusätzlich entsprechen unsere Baustromverteiler den Anwenderregeln der Berufsgenossenschaft DGUV-Information 203-006, Ausgabe Mai 2012 (bisherige BGI/GUV-I 608). EVU-Messeinrichtungen sind nach DIN 43868 (Teil 1-4) sowie nach DIN 43870 (Teil 1 + 3) gefertigt und in Schutzart IP 54, plombierbar und mit separat abnehmbarer Zählerabdeckung ausgestattet.

Blechgehäuse und Fußgestelle:

Stabile Blechgehäuse aus elektrolytisch verzinktem Stahlblech (Materialdicke 1,25 bis 2,00 mm), Pulverbeschichtung in RAL 2004 Reinorange, auch in anderen RAL-Farbtönen lieferbar. Türverschluss bei eintürigen Modellen mit Fallriegel sowie eingebauter Torsions-Rückzugsfeder zum sicheren Einrasten, Türen verschließbar mittels Vorhängeschloss (bauseits). Türverschluss bei zweitürigen Ausführungen mit Stangenschloss und Drehriegelknauf, verschließbar mittels Vorhängeschloss (bauseits). Türsicherungen mittels Bowdenzugseil als Beschädigungsschutz.

Die Blechgehäuse sind je nach Gewicht mit Tragegriffen und/oder schwenkbaren Kranösen ausgestattet. Robuste Fußgestelle in geschweißter und feuerverzinkter Ausführung, größtenteils mit Befestigungslaschen für Erdnägel.

Elektrotechnische Informationen Baustromverteiler:

Schrankschutzart IP 44 bei geschlossener Tür, innere Bedienfront in Schutzart IP 21. Messeinrichtungen in Schutzart IP 54, plombierbar mit separat abnehmbarer Zählerabdeckung. Spannung 230/400 V, 50 Hz. Schutzisolierung bis einschl. FI-Schalter (Anschluss-Verteiler-Schränke und Verteiler-Schränke) .

Anschluss-Schränke sowie Gruppenverteiler sind komplett schutzisoliert.

Sämtliche Baustromverteiler in Serien- und Sonderausführung tragen das CE-Zeichen.

In unseren Baustromverteilern werden Einbaugeräte namhafter Hersteller eingesetzt: Steckdosen Fabrikat Mennekes, FI-Schalter und Automaten Fabrikat ABB und Siemens (Änderungen vorbehalten).

Automaten als serienmäßige Absicherung der CEE-Steckdosen 5/16 A und 5/32 A sowie Schukosteckdosen in C-Charateristik 6 kA.

Interne Steckdosenverdrahtung: Schukosteckdosen und CEE-Steckdosen 5/16 A, 400 V mit H07V-K 2,5 qmm, CEE-Steckdosen 5/32 A, 400 V mit H07V-K 6,0 qmm, CEE-Steckdosen 5/63 A,400 V mit H07-V-K 16 qmm CEE-Steckdosen 5/125 A mit H07V-K 35 qmm, Zählerverdrahtung für Direktmessung mit H07V-K 16 qmm.

Fehlerstromschutzschalter Typ B, allstromsensitiv obligatorisch in Übereinstimmung mit EN62423 für alle Drehstrom-Steckdosen bis einschließlich 63 A. Ausgenommen sind Schutzkontaktsteckdosen sowie Drehstrom-Steckdosen 125 A, sofern keine Verbraucher mit Frequenzumrichtern angeschlossen werden.

Wichtige Informationen zur neuen Norm VDE 0100-704 Ausgabe 10/2018. Von den Änderungen der Norm ist die Stromversorgung auf Baustellen betroffen. Die aktuelle DIN VDE 0100-704 Ausgabe 10/2018 wurde im Oktober 2018 verröffentlicht und benennt folgende Veröffentlichungs- und Rückzugdaten:
Für DIN VDE 0100-704 Ausgabe 10/2018 besteht eine Übergangsfrist bis zum 18.05.2021. Anwendungsbeginn dieser Norm ist der 01.10.2018. Spätester Rückzug der alten DIN VDE 0 100-704 Ausgabe 10/2007 am 18.05.2021.

Prüfungen:

Jeder Steidele-Baustromverteiler wird nach den genannten Normen gefertigt und einer Stückprüfung mit folgenden Prüfungen unterzogen:

- > Isolationsprüfung
- > durchgehende Schutzleiterverbindung
- > elektrische Verdrahtungsprüfung
- > elektrische Funktionsprüfung
- > Wirksamkeit der Schutzmaßnahmen
- > allgemeine Sichtprüfung
- > In jedem Baustromverteiler in Serien- und Sonderausführung sind dem jeweiligen Typ entsprechende Stromlaufpläne an der Türinnenseite angebracht.

MADE IN GERMANY

CE

Darstellung des Anschlusses verschiedener Baustromverteiler untereinander

Beispiel 1

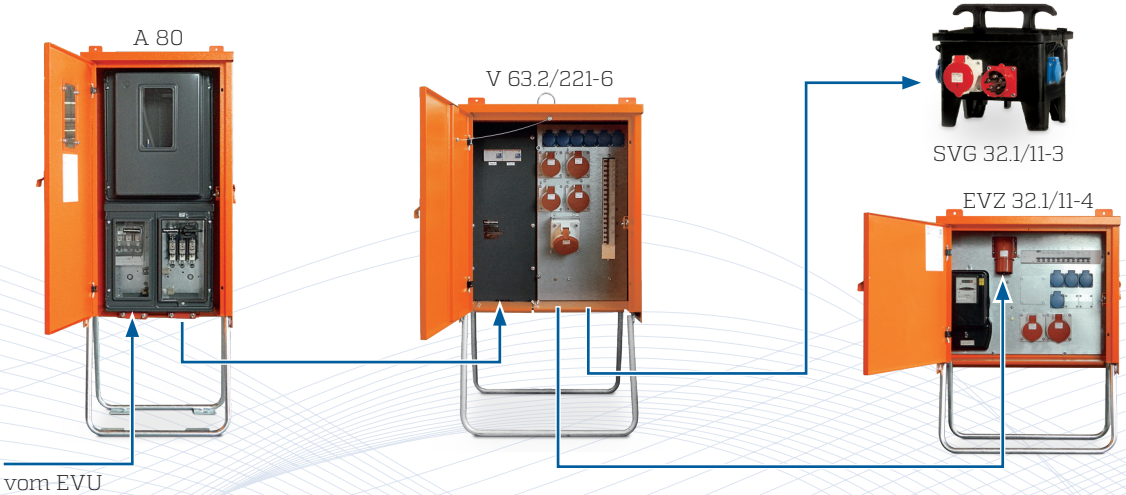

Beispiel 3

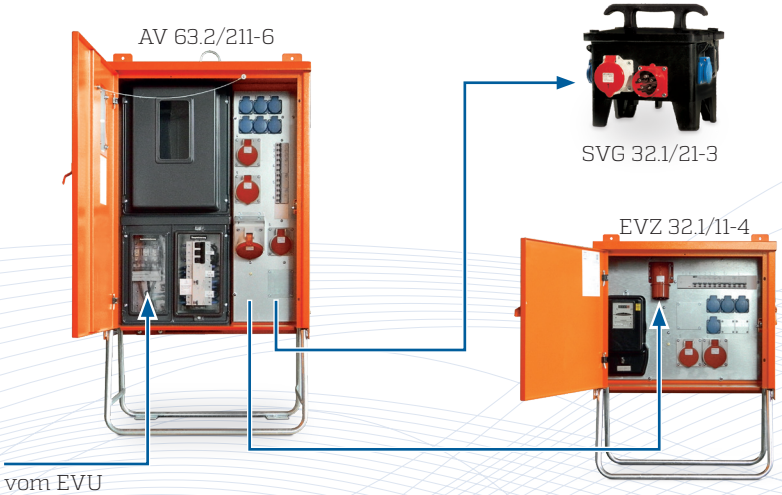

Beispiel 2

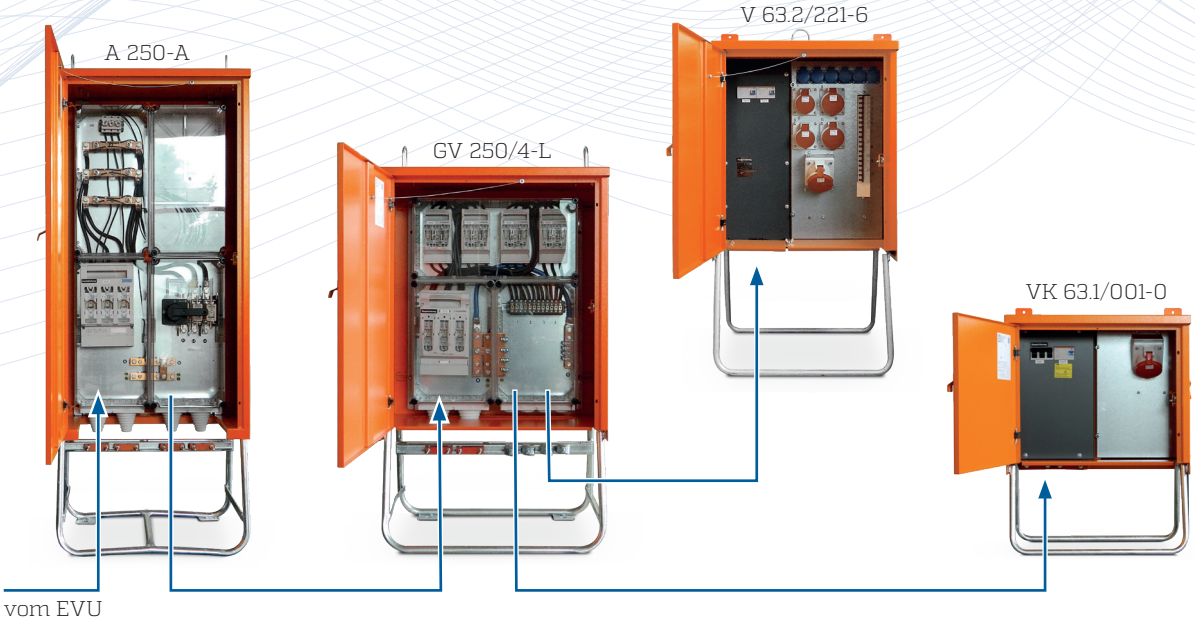

Beispiel 4

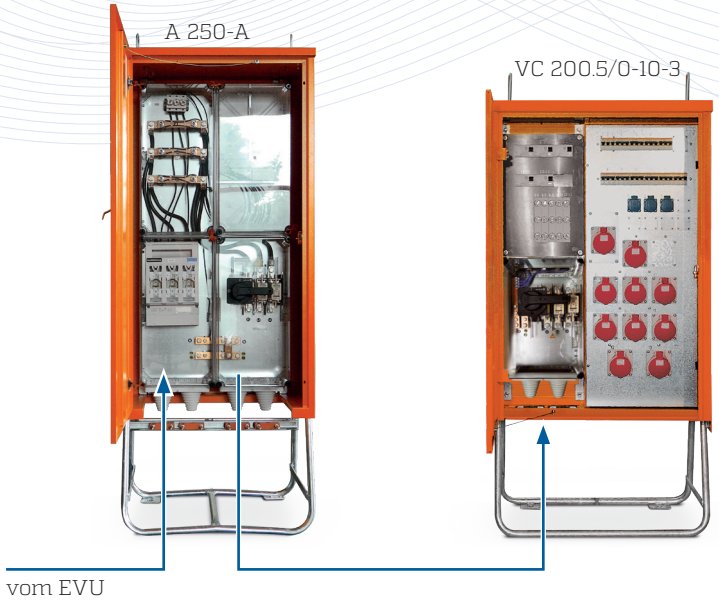

Neu im Lieferpogramm: Vollgummi-Steckdosenverteiler mit FI-Schalter Typ BSKMI (Doepke)

Die mit einem FI-Schalter der Baureihe „BSKMI“ ausgestatteten Geräte ermöglichen erstmals den Anschluss von frequenzbetriebenen Betriebsmittel an einen herkömmlichen FI-Schalter des Typ A. Der Vorteil in der Praxis ist, dass jetzt z. B. ein Kran mit CEE-Stecker 5/32 A, 400 V oder andere frequenzbetriebene Betriebsmittel direkt über diese Vollgummi-Steckdosenverteiler angesteckt werden dürfen und somit aufwändige Anschlussarbeiten entfallen.

Typ: SVG 32/010-BSKMI **Bestell-Nr.: 6051**

Bestückung:

Zuleitung 2 m H07RN-F 5 G 6 mit CEE-Stecker 5/32 A, 400 V
1 FI-Schalter 40/4/0,03 A, Typ DFS 4 B SK MI

Abgang:

1 CEE-Steckdose 5/32 A, 400 V (ohne Vorsicherung)

Typ: SVG 32/110-BSKMI **Bestell-Nr.: 6053**

Bestückung:

Zuleitung 2 m H07RN-F 5 G 6 mit CEE-Stecker 5/32 A, 400 V
1 FI-Schalter 40/4/0,03 A, Typ DFS 4 B SK MI
1 Umschalter für 16/32 A - Steckdose

Abgang:

1 CEE-Steckdose 5/16 A, 400 V
1 Automat C 16 A, 3-pol.
1 CEE-Steckdose 5/32 A, 400 V (ohne Vorsicherung)

Typ: SLV 32/010-BSKMI **Bestell-Nr.: 6054**

Bestückung:

Zuleitung 2 m H07RN-F 5 G 6 mit CEE-Stecker 5/32 A, 400 V
1 FI-Schalter 40/4/0,03 A, Typ DFS 4 B SK MI

Abgang:

1 CEE-Steckdose 5/32 A, 400 V

Anschluss-Verteiler

Steidele-Anschluss-Verteiler-Schränke werden nach EN 61439-1 (VDE 0660-600-1) Niederspannungs-Schaltgerätekombinationen, Ausgabe Juni 2014, nach EN 61439-4 (VDE 0660-600-4), Niederspannungs-Schaltgerätekombinationen - Teil 4: Besondere Anforderungen für Baustromverteiler (BV) sowie nach DIN VDE 0100-704, Anforderung für Betriebsstätten, Räume und Anlagen besonderer Art - Baustellen, Ausgabe 10/2018 (230/400 V 50 Hz) gefertigt und entsprechen den Anwenderregeln der Berufsgenossenschaft DGUV-Informationen 203-006, Ausgabe Mai 2012 (bisherige BGI/GUV-I 608).

Anschluss-Verteiler-Schränke werden in der Regel an das Versorgungsnetz der Energieversorgungsunternehmen angeschlossen. Die kundeneigene Anschlussleitung vor der Messeinrichtung des Anschluss-Verteiler-Schrankes darf eine Länge von 30 m nicht überschreiten und keine lösbaren Zwischenverbindungen enthalten.

Anschluss-Verteiler-Schränke verfügen gemäß DIN 43868 Teil 1 und 2 über eine Anschlusssicherung als NH-Lasttrenner, einer Messeinrichtung nach DIN 43870 in Schutzart IP 54, plombierbar und eine separat abnehmbare Zählerabdeckung, Schrankschutzart IP 44 (innere Bedienfront IP 21), Schutzisolierung bis einschl. Fehlerstromschutzschalter.

Für interne Messungen kann zusätzlich ein Zwischenzähler für Untermessung werksseitig gegen Mehrpreis eingebaut werden.

Fehlerstromschutzschalter Typ B, allstromsensitiv obligatorisch in Übereinstimmung mit EN62423 für alle Drehstrom-Steckdosen bis einschließlich 63 A. Ausgenommen sind Schutzkontaktsteckdosen sowie Drehstrom-Steckdosen 125 A, sofern keine Verbraucher mit Frequenzumrichtern angeschlossen werden.

Gehäuse aus elektrolytisch verzinktem Stahlblech mit schwenkbaren Kranösen und teilweise Tragegriffen, Türverschluss bei eintürigen Modellen mit Fallriegel sowie eingebauter Torsions-Rückzugsfeder zum sicheren Einrasten, verschließbar mittels Vorhängeschloss (bauseits), Türsicherungen mit Bowdenzugseil als Beschädigungsschutz. Pulverbeschichtung in RAL 2004 orange, Fußgestelle feuerverzinkt mit Befestigungslaschen für Erdnägel.

Die Lieferung erfolgt einschließlich Sicherungszubehör und Fußgestell.

Hauptschalter
Neozed-Lastrennschalter
laienbedienbar, absperrbar
Verwendung bis 63 A

Anschluss-Verteiler

Typ	Bestell-Nr.	Seite	Leistung kVA	Hauptsich. 3-pol.	CEE-Steckdosen 5-pol., 400 V				Schutzkontaktsteckd. 16A, 230 V	Fi-Schutzschalter (RCD), 4-pol.		
					16A	32A	63A	125A		0,03A	0,3A	0,5A
AV 32.1/2-3	1510	10	22	32A	2	—	—	—	3	40A	—	—
AV 32.1/11-3	1512	10	22	32A	1	1	—	—	3	40A	—	—
AV 32.1/21-3	1514	10	22	32A	2	1	—	—	3	40A	—	—
AV 40.1/21-6	1540	11	28	40A	2	1	—	—	6	40A	—	—
AV 63.1/12-6	1550	11	44	63A	1	2	—	—	6	63A	—	—
AV 63.1/21-6	1560	11	44	63A	2	1	—	—	6	63A	—	—
AV 63.2/21-6	1570	12	44	63A	2	1	—	—	6	63A+40A	—	—
AV 63.2/21-12	1580	12	44	63A	1	1	—	—	12	63A+40A	—	—
AV 63.2/22-6	1590	12	44	63A	2	2	—	—	6	63A+40A	—	—
AV 63.1/111-6	1600	13	44	63A	1	1	1	—	6	63A	—	—
AV 63.2/211-6	1620	13	44	63A	2	1	1	—	6	63A	63A	—
AV 63.2/211-6-1B	1625	13	44	63A	2	1	1	—	6	63A+40A	—	—
AV 63.2/121-6	1630	14	44	63A	1	2	1	—	6	63A	63A	—
AV 63.2/221-6	1640	14	44	63A	2	2	1	—	6	63A	63A	—
AV 63.2/321-6	1660	14	44	63A	3	2	1	—	6	63A	63A	—
AV 63.2/44-6	1665	15	44	80A	4	4	—	—	6	2x63A	—	—
AV 80.2/22-12	1670	15	55	80A	2	2	—	—	12	2x63A	—	—
AV 80.2/321-6	1680	16	55	80A	3	2	1	—	6	63A	63A	—
AV 80.2/241-6	1690	16	55	80A	2	4	1	—	6	63A	63A	—
AV 100.3/321-6	1700	17	69	80A	3	2	1	—	6	63A+40A	63A	—
AV 100.3/141-6	1710	17	69	80A	1	4	1	—	6	63A+40A	63A	—
AV 100.4/222-6	1720	18	69	80A	2	2	2	—	6	63A+40A	2x63A	—
AV 125.4/332-6	1730	18	87	125A	3	3	2	—	6	63A+40A	2x63A	—
AV 125.3/2211-6	1735	19	87	125A	2	2	1	1	6	63A+40A	—	125A - Typ B
AV 125.4/2211-6	1740	19	87	125A	2	2	1	1	6	63A+40A	63A	125A - Typ A
AV 160.4/222-6	1750	20	111	160A	2	2	2	—	6	63A+40A	2x63A	—
AV 250.5/2221-6	1760	20	173	250A	2	2	2	1	6	63A+40A	2x63A	125A - Typ A
AV 250.6/2421-6-K	1770	21	173	250A	2	4	2	1	6	2x63A+40A	2x63A	125A - Typ A

Anschluss-Verteiler

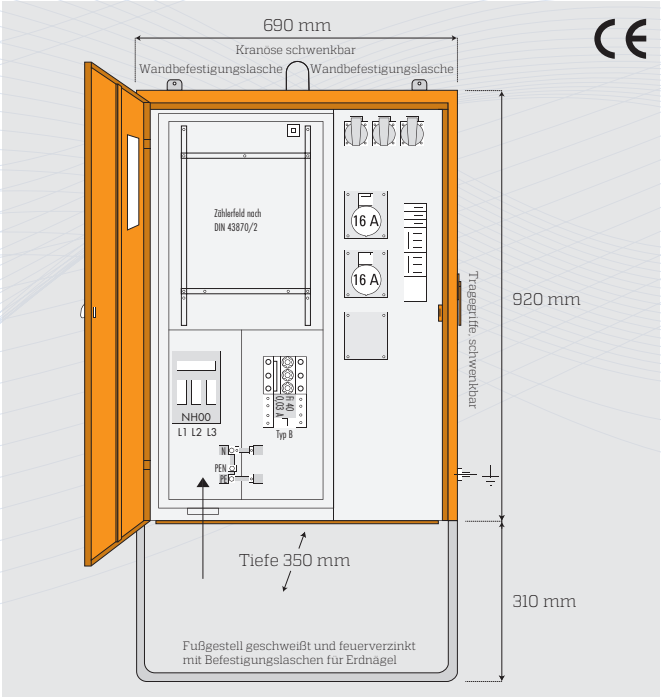

Typ: AV 32.1/2-3 **Bestell-Nr.: 1510**

1 Kabeleinführung M 63 mit Zugentlastung
1 Anschlusssicherung als NH 00-Lasttrenner 3-pol. (abgesichert mit 63 A), L1, L2, L3 mit Bolzenanschluss M 8 oder beiliegenden Bügelklemmen bis 35 qmm, N+PE mit 2 Bügelklemmen bis 35 qmm
1 Zählerplatz nach DIN 43870/2, ohne Zähler
1 Hauptsicherung als D/02-Neozed-Sicherungslasttrennschalter E18, 3/63A (abgesichert mit 32A), absperrbar
1 FI-Schalter 40/4/0,03 A, allstromsensitiv, Typ B
2 CEE-Steckdose 5/16 A, 400 V, 2 Automat C 16 A, 3-pol.
3 Schukosteckdosen 3/16 A, 230 V, 3 Automaten C 16 A, 1-pol.

Leistung: 22 kVA **Gewicht: ca. 49 kg** **Gehäuse Nr.: 71**

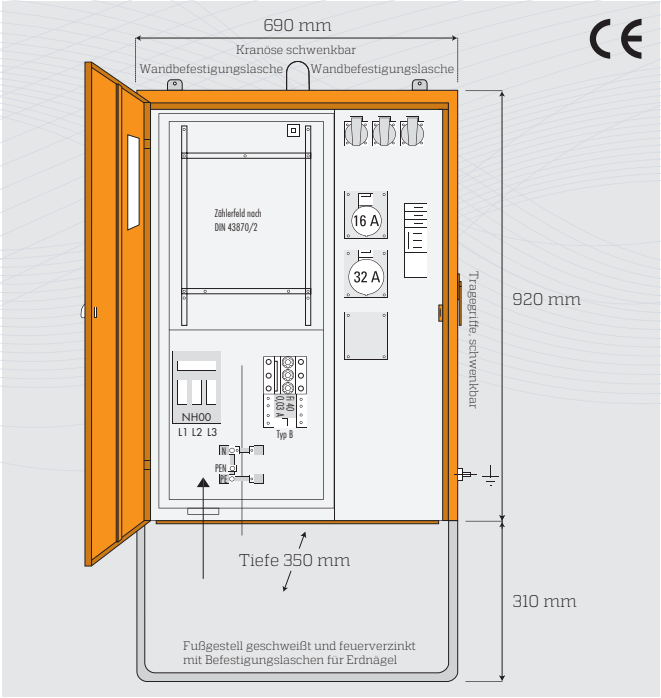

Typ: AV 32.1/11-3 **Bestell-Nr.: 1512**

1 Kabeleinführung M 63 mit Zugentlastung
1 Anschlusssicherung als NH 00-Lasttrenner 3-pol. (abgesichert mit 63 A), L1, L2, L3 mit Bolzenanschluss M 8 oder beiliegenden Bügelklemmen bis 35 qmm, N+PE mit 2 Bügelklemmen bis 35 qmm
1 Zählerplatz nach DIN 43870/2, ohne Zähler
1 Hauptsicherung als D/02-Neozed-Sicherungslasttrennschalter E18, 3/63A (abgesichert mit 32A), absperrbar
1 FI-Schalter 40/4/0,03 A, allstromsensitiv, Typ B
1 CEE-Steckdose 5/16 A, 400 V, 1 Automat C 16 A, 3-pol.
1 CEE-Steckdose 5/32 A, 400 V
3 Schukosteckdosen 3/16 A, 230 V, 3 Automaten C 16 A, 1-pol.

Leistung: 22 kVA **Gewicht: ca. 49 kg** **Gehäuse Nr.: 71**

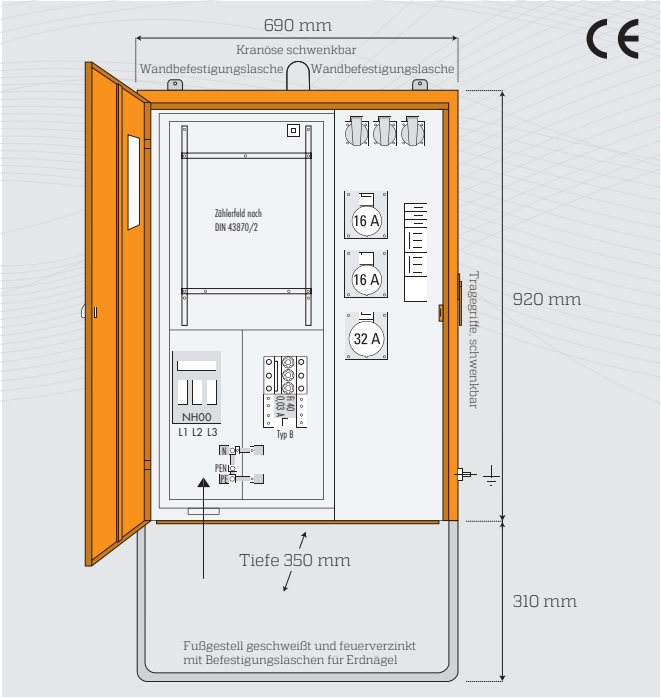

Typ: AV 32.1/21-3 **Bestell-Nr.: 1514**

1 Kabeleinführung M 63 mit Zugentlastung
1 Anschlusssicherung als NH 00-Lasttrenner 3-pol. (abgesichert mit 63 A), L1, L2, L3 mit Bolzenanschluss M 8 oder beiliegenden Bügelklemmen bis 35 qmm, N+PE mit 2 Bügelklemmen bis 35 qmm
1 Zählerplatz nach DIN 43870/2, ohne Zähler
1 Hauptsicherung als D/02-Neozed-Sicherungslasttrennschalter E18, 3/63A (abgesichert mit 32A), absperrbar
1 FI-Schalter 40/4/0,03 A, allstromsensitiv, Typ B
2 CEE-Steckdose 5/16 A, 400 V, 2 Automaten C 16 A, 3-pol.
1 CEE-Steckdose 5/32 A, 400 V
3 Schukosteckdosen 3/16 A, 230 V, 3 Automaten C 16 A, 1-pol.

Leistung: 22 kVA **Gewicht: ca. 50 kg** **Gehäuse Nr.: 71**

Anschluss-Verteiler

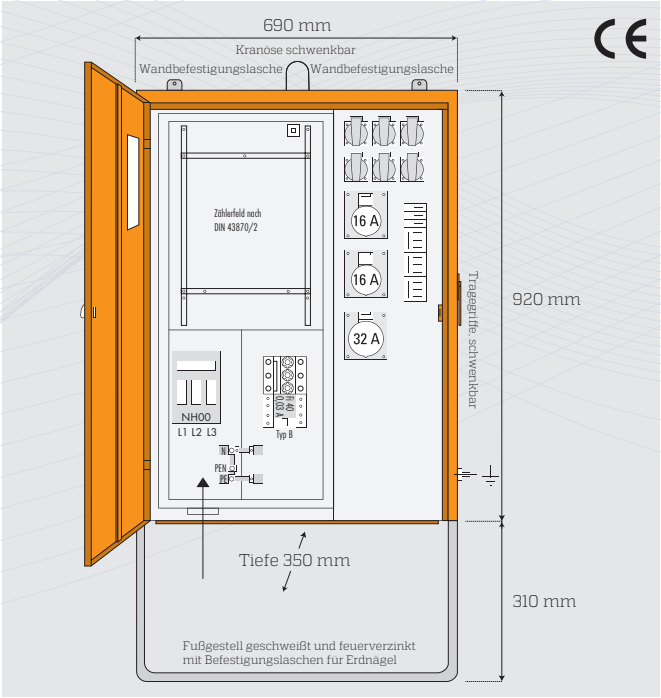

Typ: AV 40.1/21-6 **Bestell-Nr.: 1540**

1 Kabeleinführung M 63 mit Zugentlastung
1 Anschlusssicherung als NH 00-Lasttrenner 3-pol. (abgesichert mit 50 A), L1, L2, L3 mit Bolzenanschluss M 8 oder beiliegenden Bügelklemmen bis 35 qmm, N+PE mit 2 Bügelklemmen bis 35 qmm
1 Zählerplatz nach DIN 43870/2, ohne Zähler
1 Hauptsicherung als D/02-Neozed-Sicherungslasttrennschalter E18, 3/63A (abgesichert mit 40A), absperrbar
1 FI-Schalter 40/4/0,03 A, allstromsensitiv, Typ B
2 CEE-Steckdosen 5/16 A, 400 V, 2 Automaten C 16 A, 3-pol.
1 CEE-Steckdose 5/32 A, 400 V, 1 Automat C 32 A, 3-pol.
6 Schukosteckdosen 3/16 A, 230 V, 3 Automaten C 16 A, 1-pol.

Leistung: 28 kVA **Gewicht: ca. 49 kg** **Gehäuse Nr.: 71**

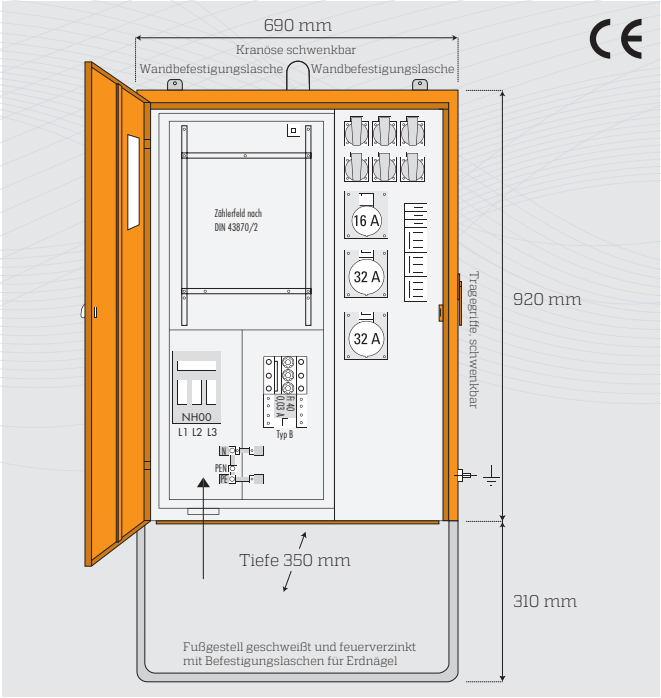

Typ: AV 63.1/12-6 **Bestell-Nr.: 1550**

1 Kabeleinführung M 63 mit Zugentlastung
1 Anschlusssicherung als NH 00-Lasttrenner 3-pol. (abgesichert mit 80 A), L1, L2, L3 mit Bolzenanschluss M 8 oder beiliegenden Bügelklemmen bis 35 qmm, N+PE mit 2 Bügelklemmen bis 35 qmm
1 Zählerplatz nach DIN 43870/2, ohne Zähler
1 Hauptsicherung als D/02-Neozed-Sicherungslasttrennschalter E18, 3/63A (abgesichert mit 63A), absperrbar
1 FI-Schalter 63/4/0,03 A, allstromsensitiv, Typ B
1 CEE-Steckdosen 5/16 A, 400 V, 1 Automat C 16 A, 3-pol.
2 CEE-Steckdose 5/32 A, 400 V, 2 Automaten C 32 A, 3-pol.
6 Schukosteckdosen 3/16 A, 230 V, 3 Automaten C 16 A, 1-pol.

Leistung: 44 kVA **Gewicht: ca. 51 kg** **Gehäuse Nr.: 71**

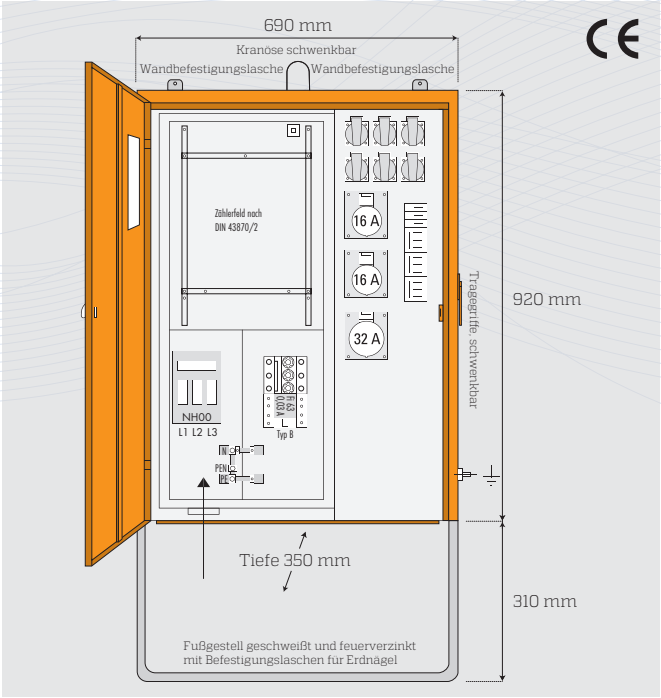

Typ: AV 63.1/21-6 **Bestell-Nr.: 1560**

1 Kabeleinführung M 63 mit Zugentlastung
1 Anschlusssicherung als NH 00-Lasttrenner 3-pol. (abgesichert mit 80 A), L1, L2, L3 mit Bolzenanschluss M 8 oder beiliegenden Bügelklemmen bis 35 qmm, N+PE mit 2 Bügelklemmen bis 35 qmm
1 Zählerplatz nach DIN 43870/2, ohne Zähler
1 Hauptsicherung als D/02-Neozed-Sicherungslasttrennschalter E18, 3/63A (abgesichert mit 63A), absperrbar
1 FI-Schalter 63/4/0,03 A, allstromsensitiv, Typ B
2 CEE-Steckdosen 5/16 A, 400 V, 2 Automaten C 16 A, 3-pol.
1 CEE-Steckdose 5/32 A, 400 V, 1 Automat C 32 A, 3-pol.
6 Schukosteckdosen 3/16 A, 230 V, 3 Automaten C 16 A, 1-pol.

Leistung: 44 kVA **Gewicht: ca. 51 kg** **Gehäuse Nr.: 71**

Anschluss-Verteiler

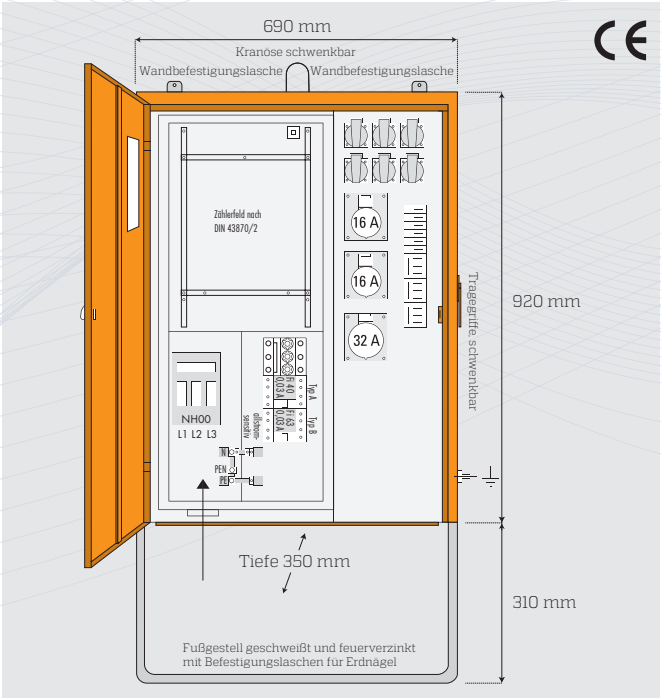

Typ: AV 63.2/21-6 **Bestell-Nr.: 1570**

1 Kabeleinführung M 63 mit Zugentlastung
1 Anschlusssicherung als NH 00-Lasttrenner 3-pol. (abgesichert mit 80 A), L1, L2, L3 mit Bolzenanschluss M 8 oder beiliegenden Bügelklemmen bis 35 qmm, N+PE mit 2 Bügelklemmen bis 35 qmm
1 Zählerplatz nach DIN 43870/2, ohne Zähler
1 Hauptsicherung als D/02-Neozed-Sicherungslasttrennschalter E18, 3/63A (abgesichert mit 63A), absperrbar
1 FI-Schalter 63/4/0,03 A, allstromsensitiv, Typ B, für CEE-Steckdosen
1 FI-Schalter 40/4/0,03 A, Typ A, für Schukosteckdosen
2 CEE-Steckdosen 5/16 A, 400 V, 2 Automaten C 16 A, 3-pol.
1 CEE-Steckdose 5/32 A, 400 V, 1 Automat C 32 A, 3-pol.
6 Schukosteckdosen 3/16 A, 230 V, 6 Automaten C 16 A, 1-pol.

Leistung: 44 kVA **Gewicht: ca. 52 kg** **Gehäuse Nr.: 71**

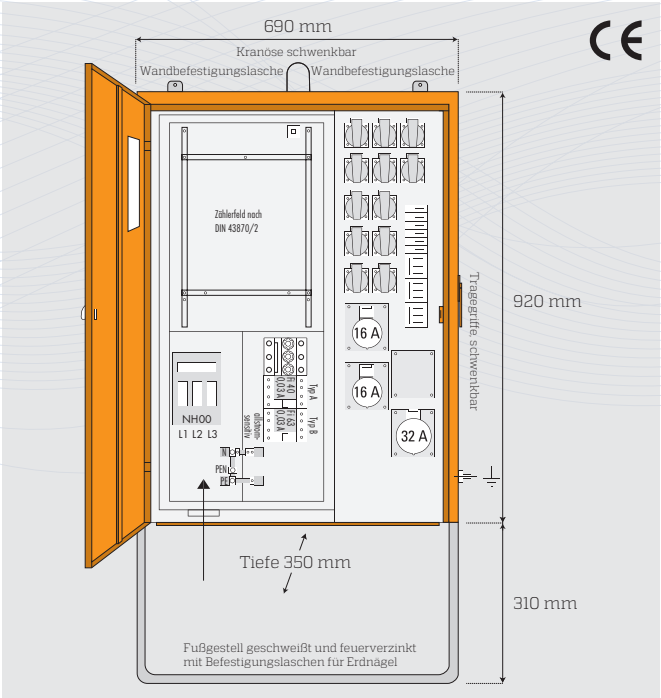

Typ: AV 63.2/21-12 **Bestell-Nr.: 1580**

1 Kabeleinführung M 63 mit Zugentlastung
1 Anschlusssicherung als NH 00-Lasttrenner 3-pol. (abgesichert mit 80 A), L1, L2, L3 mit Bolzenanschluss M 8 oder beiliegenden Bügelklemmen bis 35 qmm, N+PE mit 2 Bügelklemmen bis 35 qmm
1 Zählerplatz nach DIN 43870/2, ohne Zähler
1 Hauptsicherung als D/02-Neozed-Sicherungslasttrennschalter E18, 3/63A (abgesichert mit 63A), absperrbar
1 FI-Schalter 63/4/0,03 A, allstromsensitiv, Typ B, für CEE-Steckdosen
1 FI-Schalter 40/4/0,03 A, Typ A, für Schukosteckdosen
2 CEE-Steckdosen 5/16 A, 400 V, 2 Automaten C 16 A, 3-pol.
1 CEE-Steckdose 5/32 A, 400 V, 1 Automat C 32 A, 3-pol.
12 Schukosteckdosen 3/16 A, 230 V, 6 Automaten C 16 A, 1-pol.

Leistung: 44 kVA **Gewicht: ca. 53 kg** **Gehäuse Nr.: 71**

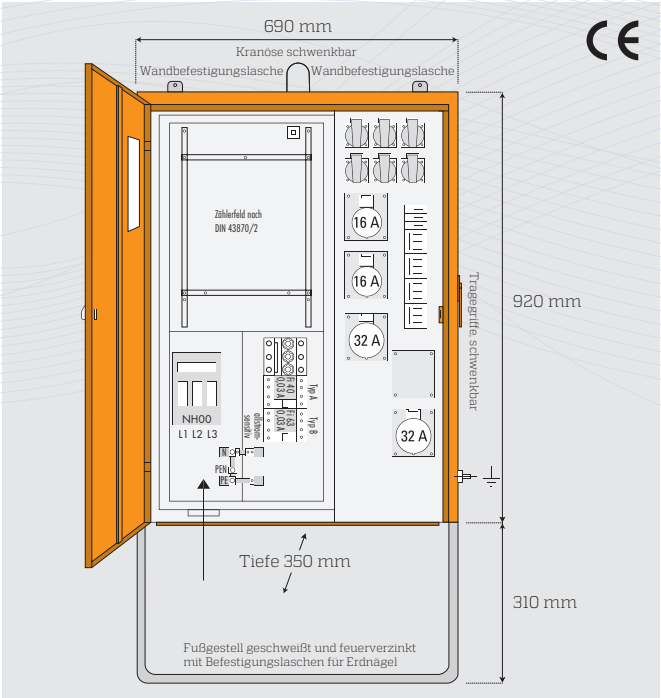

Typ: AV 63.2/22-6 **Bestell-Nr.: 1590**

1 Kabeleinführung M 63 mit Zugentlastung
1 Anschlusssicherung als NH 00-Lasttrenner 3-pol. (abgesichert mit 80 A), L1, L2, L3 mit Bolzenanschluss M 8 oder beiliegenden Bügelklemmen bis 35 qmm, N+PE mit 2 Bügelklemmen bis 35 qmm
1 Zählerplatz nach DIN 43870/2, ohne Zähler
1 Hauptsicherung als D/02-Neozed-Sicherungslasttrennschalter E18, 3/63A (abgesichert mit 63A), absperrbar
1 FI-Schalter 63/4/0,03 A, allstromsensitiv, Typ B, für CEE-Steckdosen
1 FI-Schalter 40/4/0,03 A, Typ A, für Schukosteckdosen
2 CEE-Steckdosen 5/16 A, 400 V, 2 Automaten C 16 A, 3-pol.
2 CEE-Steckdosen 5/32 A, 400 V, 2 Automaten C 32 A, 3-pol.
6 Schukosteckdosen 3/16 A, 230 V, 3 Automaten C 16 A, 1-pol.

Leistung: 44 kVA **Gewicht: ca. 53 kg** **Gehäuse Nr.: 71**

Anschluss-Verteiler

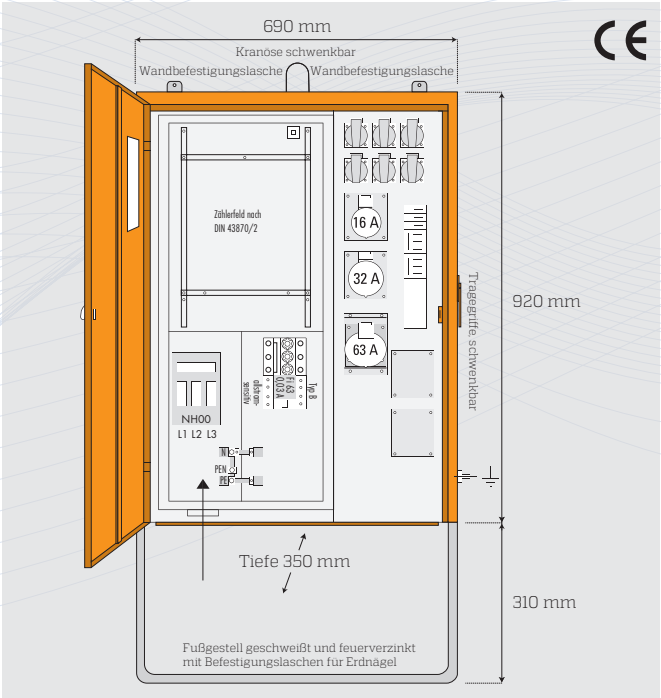

Typ: AV 63.1/111-6 **Bestell-Nr.: 1600**

1 Kabeleinführung M 63 mit Zugentlastung
1 Anschlusssicherung als NH 00-Lasttrenner 3-pol. (abgesichert mit 80 A), L1, L2, L3 mit Bolzenanschluss M 8 oder beiliegenden Bügelklemmen bis 35 qmm, N+PE mit 2 Bügelklemmen bis 35 qmm
1 Zählerplatz nach DIN 43870/2, ohne Zähler
1 Hauptsicherung als D/02-Neozed-Sicherungslasttrennschalter E18, 3/63A (abgesichert mit 63A), absperrbar
1 FI-Schalter 63/4/0,03 A, allstromsensitiv, Typ B
1 CEE-Steckdose 5/16 A, 400 V, 1 Automat C 16 A, 3-pol.
1 CEE-Steckdose 5/32 A, 400 V, 1 Automat C 32 A, 3-pol.
1 CEE-Steckdose 5/63 A, 400 V, Vorsicherung über o. g. Hauptsicherung
6 Schukosteckdosen 3/16 A, 230 V, 3 Automaten C 16 A, 1-pol.

Leistung: 44 kVA **Gewicht: ca. 51 kg** **Gehäuse Nr.: 71**

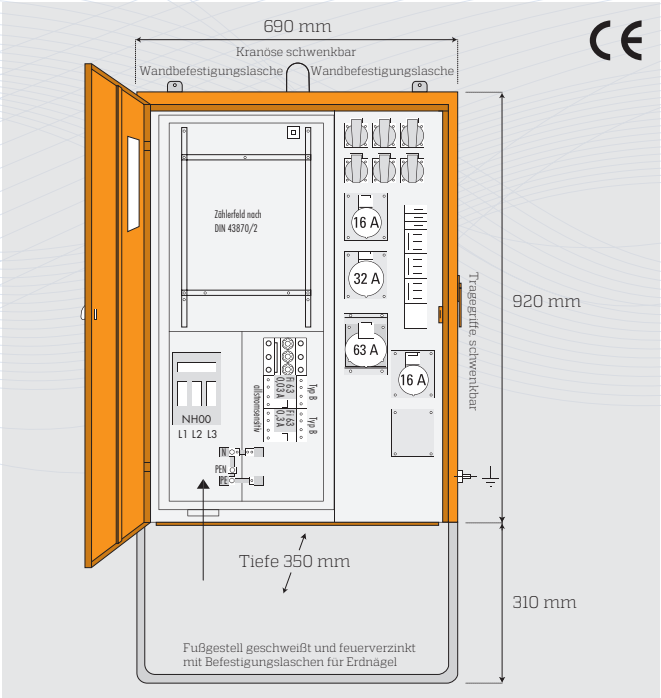

Typ: AV 63.2/211-6 **Bestell-Nr.: 1620**

1 Kabeleinführung M 63 mit Zugentlastung
1 Anschlusssicherung als NH 00-Lasttrenner 3-pol. (abgesichert mit 80 A), L1, L2, L3 mit Bolzenanschluss M 8 oder beiliegenden Bügelklemmen bis 35 qmm, N+PE mit 2 Bügelklemmen bis 35 qmm
1 Zählerplatz nach DIN 43870/2, ohne Zähler
1 Hauptsicherung als D/02-Neozed-Sicherungslasttrennschalter E18, 3/63A (abgesichert mit 63A), absperrbar
1 FI-Schalter 63/4/0,3 A, allstromsensitiv, Typ B, für CEE-Steckdose 5/63 A
1 FI-Schalter 63/4/0,03 A, allstromsensitiv, Typ B, für weitere Steckdosen
2 CEE-Steckdosen 5/16 A, 400 V, 2 Automaten C 16 A, 3-pol.
1 CEE-Steckdose 5/32 A, 400 V, 1 Automat C 32 A, 3-pol.
1 CEE-Steckdose 5/63 A, 400 V, Vorsicherung über o. g. Hauptsicherung
6 Schukosteckdosen 3/16 A, 230 V, 3 Automaten C 16 A, 1-pol.

Leistung: 44 kVA **Gewicht: ca. 52 kg** **Gehäuse Nr.: 71**

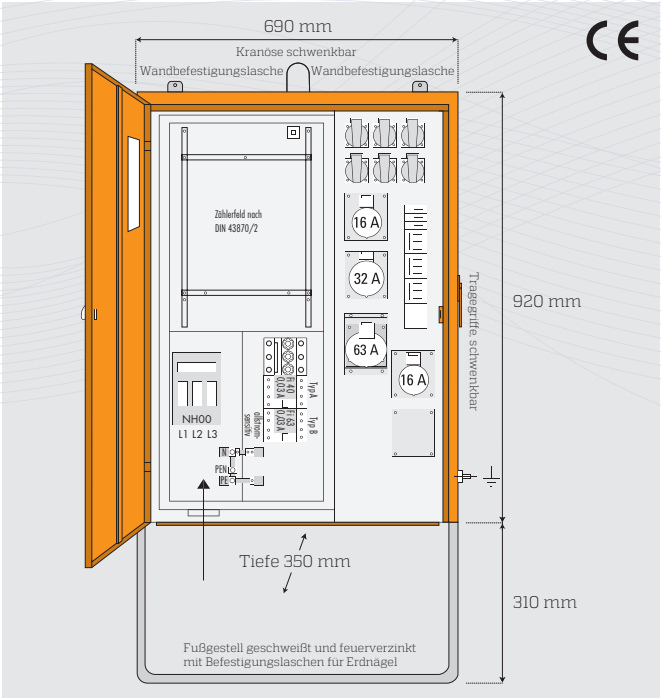

Typ: AV 63.2/211-6-1B **Bestell-Nr.: 1625**

1 Kabeleinführung M 63 mit Zugentlastung
1 Anschlusssicherung als NH 00-Lasttrenner 3-pol. (abgesichert mit 80 A), L1, L2, L3 mit Bolzenanschluss M 8 oder beiliegenden Bügelklemmen bis 35 qmm, N+PE mit 2 Bügelklemmen bis 35 qmm
1 Zählerplatz nach DIN 43870/2, ohne Zähler
1 Hauptsicherung als D/02-Neozed-Sicherungslasttrennschalter E18, 3/63A (abgesichert mit 63A), absperrbar
1 FI-Schalter 63/4/0,03 A, allstromsensitiv, Typ B, für CEE-Steckdosen
1 FI-Schalter 40/4/0,03 A, Typ A, für Schukosteckdosen
2 CEE-Steckdosen 5/16 A, 400 V, 2 Automaten C 16 A, 3-pol.
1 CEE-Steckdose 5/32 A, 400 V, 1 Automat C 32 A, 3-pol.
1 CEE-Steckdose 5/63 A, 400 V, Vorsicherung über o. g. Hauptsicherung
6 Schukosteckdosen 3/16 A, 230 V, 3 Automaten C 16 A, 1-pol.

Leistung: 44 kVA **Gewicht: ca. 52 kg** **Gehäuse Nr.: 71**

Anschluss-Verteiler

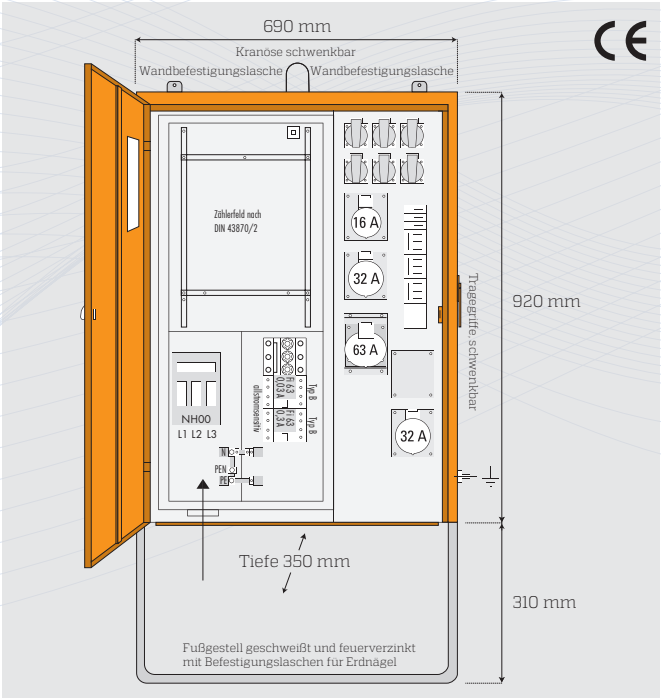

Typ: AV 63.2/121-6 **Bestell-Nr.: 1630**

1 Kabeleinführung M 63 mit Zugentlastung
1 Anschlusssicherung als NH 00-Lasttrenner 3-pol. (abgesichert mit 80 A), L1, L2, L3 mit Bolzenanschluss M 8 oder beiliegenden Bügelklemmen bis 35 qmm, N+PE mit 2 Bügelklemmen bis 35 qmm
1 Zählerplatz nach DIN 43870/2, ohne Zähler
1 Hauptsicherung als D/02-Neozed-Sicherungslasttrennschalter E18, 3/63A (abgesichert mit 63A), absperrbar
1 FI-Schalter 63/4/0,3 A, allstromsensitiv, Typ B, für CEE-Steckdose 5/63 A
1 FI-Schalter 63/4/0,03 A, allstromsensitiv, Typ B, für weitere Steckdosen
1 CEE-Steckdose 5/16 A, 400 V, 1 Automat C 16 A, 3-pol.
2 CEE-Steckdosen 5/32 A, 400 V, 2 Automaten C 32 A, 3-pol.
1 CEE-Steckdose 5/63 A, 400 V, Vorsicherung über o. g. Hauptsicherung
6 Schukosteckdosen 3/16 A, 230 V, 3 Automaten C 16 A, 1-pol.

Leistung: 44 kVA **Gewicht: ca. 52 kg** **Gehäuse Nr.: 71**

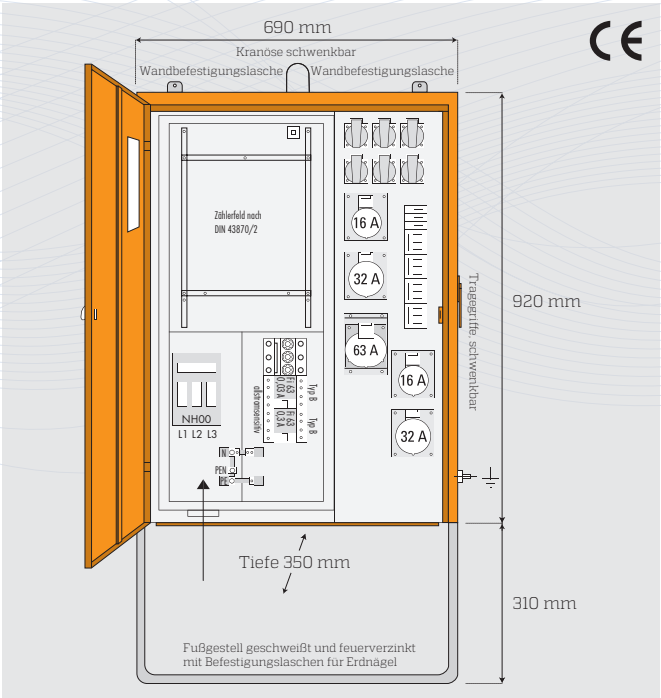

Typ: AV 63.2/221-6 **Bestell-Nr.: 1640**

1 Kabeleinführung M 63 mit Zugentlastung
1 Anschlussicherung als NH 00-Lasttrenner 3-pol. (abgesichert mit 80 A), L1, L2, L3 mit Bolzenanschluss M 8 oder beiliegenden Bügelklemmen bis 35 qmm, N+PE mit 2 Bügelklemmen bis 35 qmm
1 Zählerplatz nach DIN 43870/2, ohne Zähler
1 Hauptsicherung als D/02-Neozed-Sicherungslasttrennschalter E18, 3/63A (abgesichert mit 63A), absperrbar
1 FI-Schalter 63/4/0,3 A, allstromsensitiv, Typ B, für CEE-Steckdose 5/63 A
1 FI-Schalter 63/4/0,03 A, allstromsensitiv, Typ B, für weitere Steckdosen
2 CEE-Steckdosen 5/16 A, 400 V, 2 Automaten C 16 A, 3-pol.
2 CEE-Steckdosen 5/32 A, 400 V, 2 Automaten C 32 A, 3-pol.
1 CEE-Steckdose 5/63 A, 400 V, Vorsicherung über o. g. Hauptsicherung
6 Schukosteckdosen 3/16 A, 230 V, 3 Automaten C 16 A, 1-pol.

Leistung: 44 kVA **Gewicht: ca. 53 kg** **Gehäuse Nr.: 71**

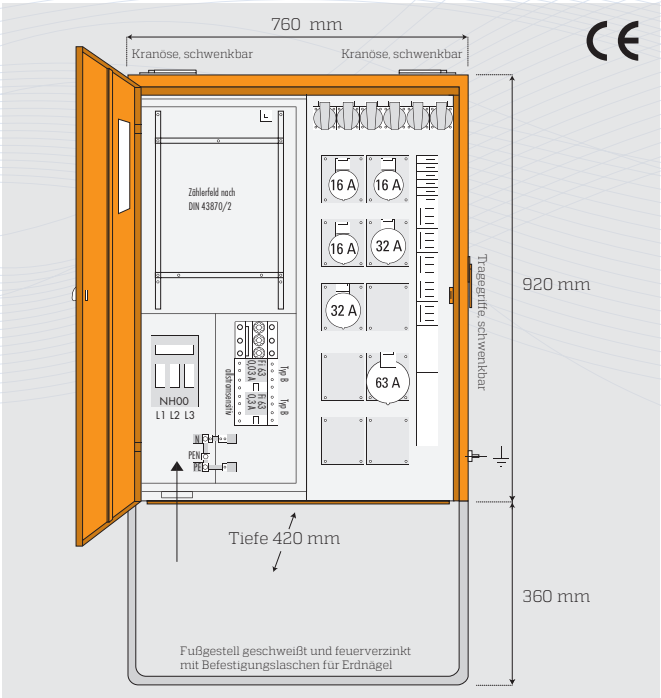

Typ: AV 63.2/321-6 **Bestell-Nr.: 1660**

1 Kabeleinführung M 63 mit Zugentlastung
1 Anschlusssicherung als NH 00-Lasttrenner 3-pol. (abgesichert mit 80 A), L1, L2, L3 mit Bolzenanschluss M 8 oder beiliegenden Bügelklemmen bis 35 qmm, N+PE mit 2 Bügelklemmen bis 35 qmm
1 Zählerplatz nach DIN 43870/2, ohne Zähler
1 Hauptsicherung als D/02-Neozed-Sicherungslasttrennschalter E18, 3/63A (abgesichert mit 63A), absperrbar
1 FI-Schalter 63/4/0,3 A, allstromsensitiv, Typ B, für CEE-Steckdose 5/63 A
1 FI-Schalter 63/4/0,03 A, allstromsensitiv, Typ B, für weitere Steckdosen
3 CEE-Steckdosen 5/16 A, 400 V, 3 Automaten C 16 A, 3-pol.
2 CEE-Steckdosen 5/32 A, 400 V, 2 Automaten C 32 A, 3-pol.
1 CEE-Steckdose 5/63 A, 400 V, Vorsicherung über o. g. Hauptsicherung
6 Schukosteckdosen 3/16 A, 230 V, 6 Automaten C 16 A, 1-pol.

Leistung: 44 kVA **Gewicht: ca. 64 kg** **Gehäuse Nr.: 13.7**

Anschluss-Verteiler

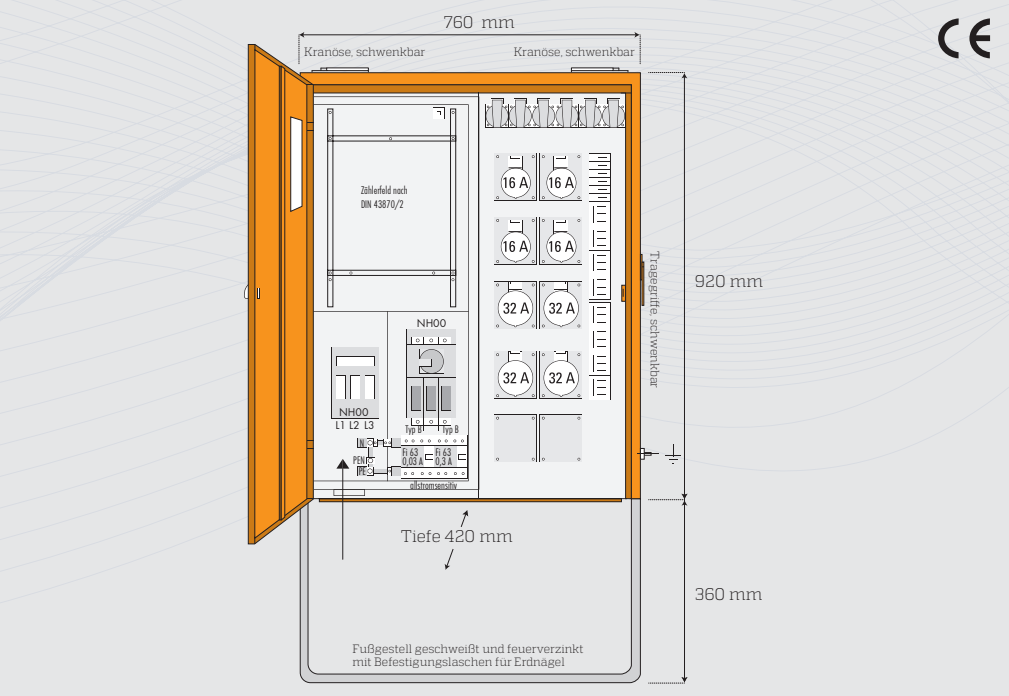

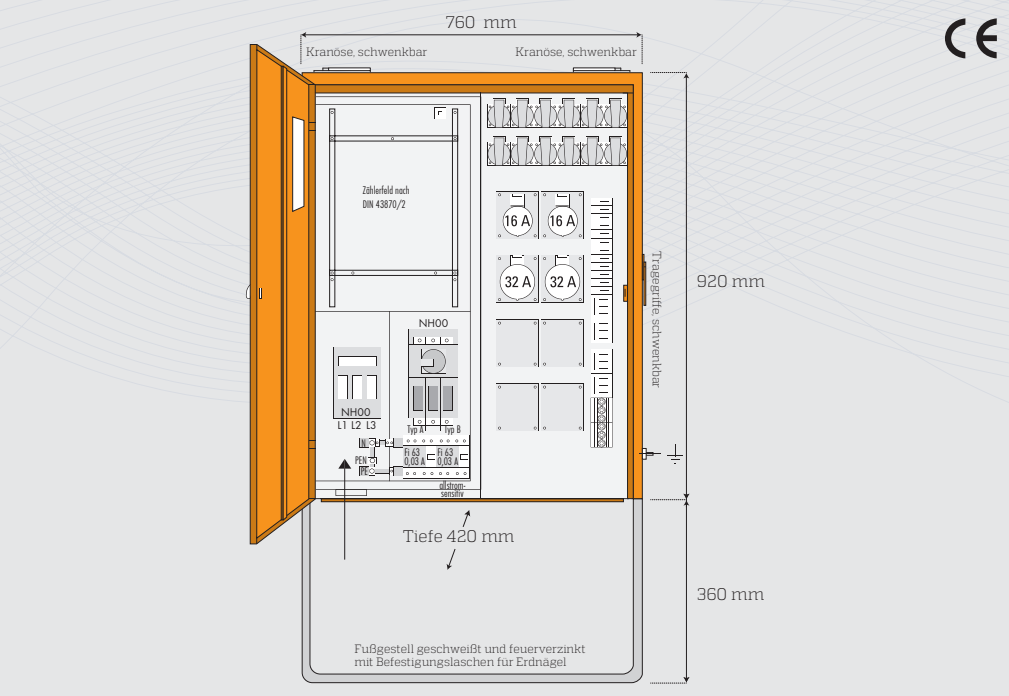

Typ: AV 63.2/44-6

Bestell-Nr.: 1665

1 Kabeleinführung M 63 mit Zugentlastung
1 Anschlusssicherung als NH 00-Lasttrenner 3-pol.(abgesichert mit 100 A),
L1, L2, L3 mit Bolzenanschluss M 8 oder beiliegenden Bügelklemmen bis 35 qmm, N+PE mit 2 Bügelklemmen bis 35 qmm
1 Zählerplatz nach DIN 43870/2, ohne Zähler
1 Hauptsicherung als NH 00-Lasttrennschalter mit Sicherung 3-pol. (abgesichert mit 80 A)
2 FI-Schalter 63/4/0,03 A, Typ B
4 CEE-Steckdosen 5/16 A, 400 V,
4 Automaten C 16 A, 3-pol.
4 CEE-Steckdosen 5/32 A, 400 V,
4 Automaten C 32 A, 3-pol.
6 Schukosteckdosen 3/16 A 230 V,
6 Automaten C 16 A, 1-pol.

Leistung:	Gewicht:	Gehäuse Nr.:
44 kVA	ca. 67 kg	13.7

Typ: AV 80.2/22-12

Bestell-Nr.: 1670

1 Kabeleinführung M 63 mit Zugentlastung
1 Anschlusssicherung als NH 00-Lasttrenner 3-pol. (abgesichert mit 100 A),
L1, L2, L3 mit Bolzenanschluss M 8 oder beiliegenden Bügelklemmen bis 35 qmm, N+PE mit 2 Bügelklemmen bis 35 qmm
1 Zählerplatz nach DIN 43870/2, ohne Zähler
1 Hauptsicherung als NH 00-Lasttrennschalter mit Sicherung 3-pol. (abgesichert mit 80 A)
1 FI-Schalter 63/4/0,03 A, allstromsensitiv, Typ B, für CEE-Steckdosen
1 FI-Schalter 63/4/0,03 A, Typ A, für Schukosteckdosen
2 CEE-Steckdosen 5/16 A, 400 V,
2 Automaten C 16 A, 3-pol.
2 CEE-Steckdosen 5/32 A, 400 V,
2 Automaten C 32 A, 3-pol.
12 Schukosteckdosen 3/16 A, 230 V,
12 Automaten C 16 A, 1-pol.
6 Schukosteckdosen 3/16 A, 230 V,
3 Automaten C 16 A, 1-pol.

Leistung:	Gewicht:	Gehäuse Nr.:
55 kVA	ca. 65 kg	13.7

Anschluss-Verteiler

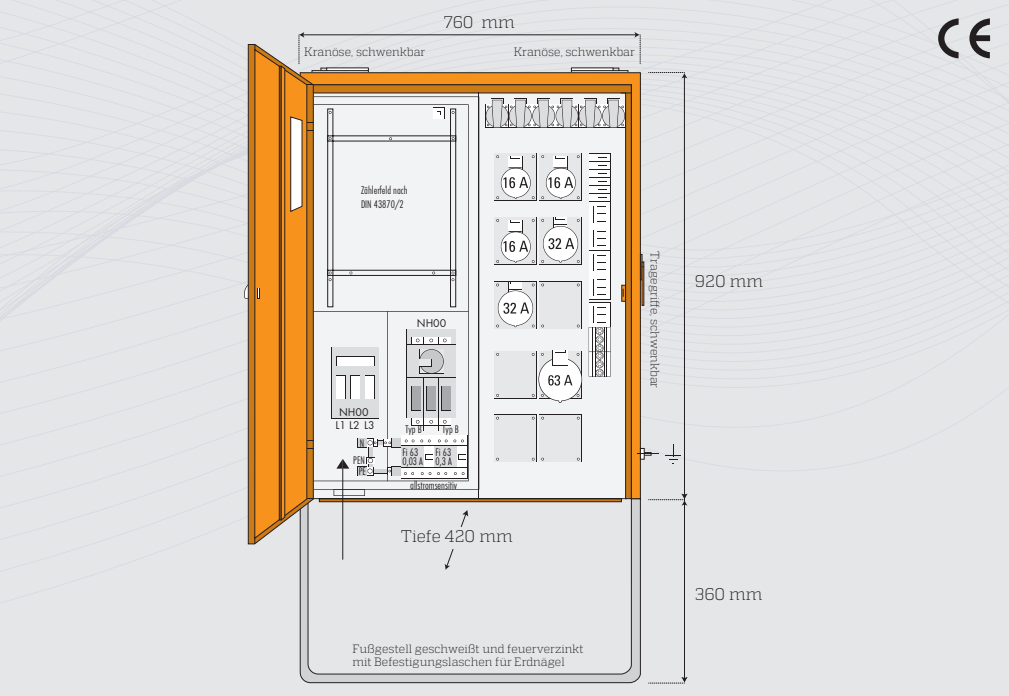

Typ: AV 80.2/321-6 **Bestell-Nr.: 1680**

1 Kabeleinführung M 63 mit Zugentlastung
1 Anschlusssicherung als NH 00-Lasttrenner 3-pol. (abgesichert mit 100 A), L1, L2, L3 mit Bolzenanschluss M 8 oder beiliegenden Bügelklemmen bis 35 qmm, N+PE mit 2 Bügelklemmen bis 35 qmm
1 Zählerplatz nach DIN 43870/2, ohne Zähler
1 Hauptsicherung als NH 00-Lasttrennschalter mit Sicherung 3-pol. (abgesichert mit 80 A)
1 FI-Schalter 63/4/0,3 A, Typ B, für CEE-Steckdose 5/63 A

1 CEE-Steckdose 5/63 A, 400 V
1 Vorsicherung Neozed E 18, 3/63 A (abgesichert mit 63 A)
1 FI-Schalter 63/4/0,03 A, Typ B, für weitere Steckdosen
1 Vorsicherung Neozed E 18, 3/63 A (abgesichert mit 63 A)
3 CEE-Steckdosen 5/16 A, 400 V, 3 Automaten C 16 A, 3-pol.
2 CEE-Steckdosen 5/32 A, 400 V, 2 Automaten C 32 A, 3-pol.
6 Schukosteckdosen 3/16 A, 230 V, 6 Automaten C 16 A, 1-pol.

Leistung:	Gewicht:	Gehäuse Nr.:
55 kVA	ca. 65 kg	13.7

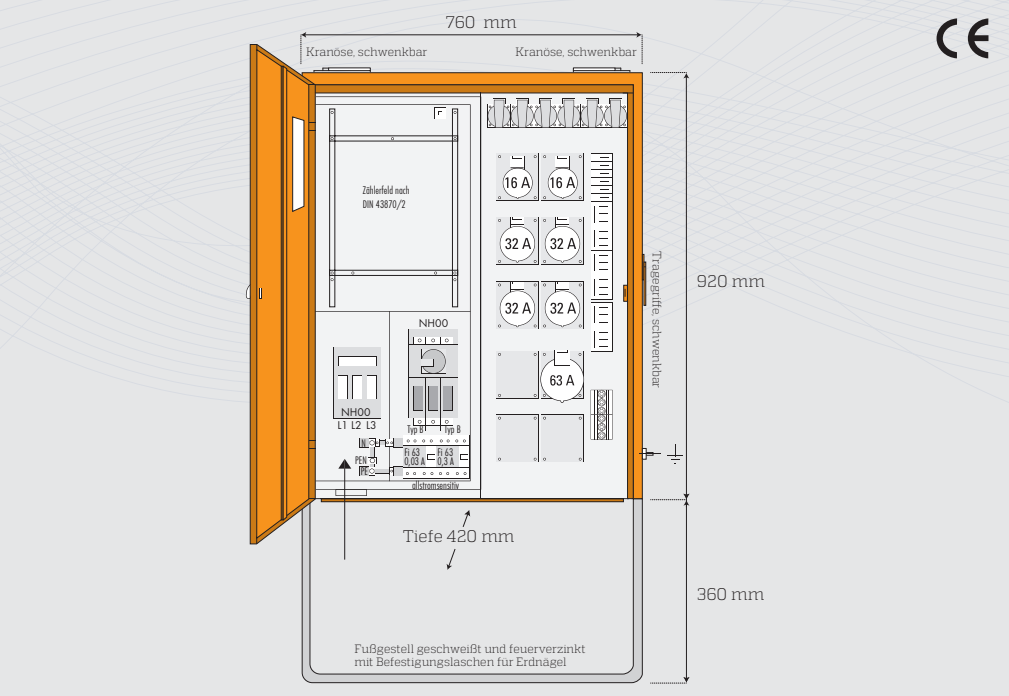

Typ: AV 80.2/241-6 **Bestell-Nr.: 1690**

1 Kabeleinführung M 63 mit Zugentlastung
1 Anschlusssicherung als NH 00-Lasttrenner 3-pol. (abgesichert mit 100 A), L1, L2, L3 mit Bolzenanschluss M 8 oder beiliegenden Bügelklemmen bis 35 qmm, N+PE mit 2 Bügelklemmen bis 35 qmm
1 Zählerplatz nach DIN 43870/2, ohne Zähler
1 Hauptsicherung als NH 00-Lasttrennschalter mit Sicherung 3-pol. (abgesichert mit 80 A)
1 FI-Schalter 63/4/0,3 A, Typ B, für CEE-Steckdose 5/63 A

1 CEE-Steckdose 5/63 A, 400 V
1 Vorsicherung Neozed E 18, 3/63 A (abgesichert mit 63 A)
1 FI-Schalter 63/4/0,03 A, Typ B, für weitere Steckdosen
1 Vorsicherung Neozed E 18, 3/63 A (abgesichert mit 63 A)
2 CEE-Steckdosen 5/16 A, 400 V, 2 Automaten C 16 A, 3-pol.
4 CEE-Steckdosen 5/32 A, 400 V, 4 Automaten C 32 A, 3-pol.
6 Schukosteckdosen 3/16 A 230 V, 6 Automaten C 16 A, 1-pol.

Leistung:	Gewicht:	Gehäuse Nr.:
55 kVA	ca. 66 kg	13.7

Anschluss-Verteiler

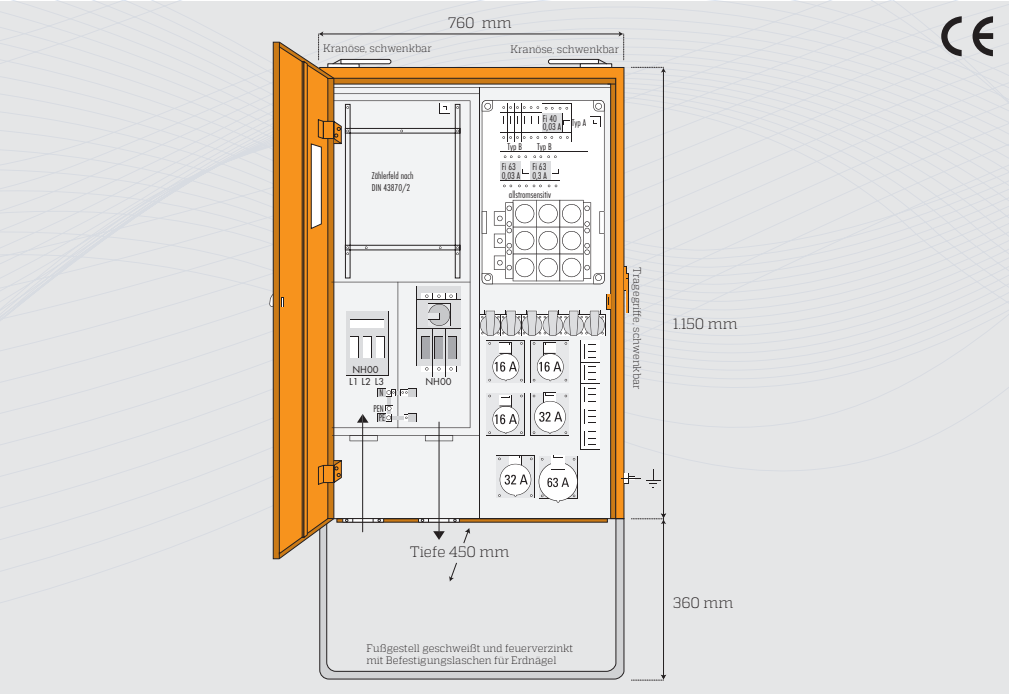

Typ: AV 100.3/321-6 **Bestell-Nr.: 1700**

2 Kabeleinführungen M 63 mit Zugentlastung
1 Anschlusssicherung als NH 00-Lasttrenner 3-pol.(abgesichert mit 100 A), L1, L2, L3 mit Bolzenanschluss M 8 oder beiliegenden Bügelklemmen bis 35 qmm, N+PE mit 2 Bügelklemmen bis 35 qmm
1 Zählerplatz nach DIN 43870/2, ohne Zähler
1 Hauptsicherung als NH 00-Lasttrennschalter mit Sicherung 3-pol. (abgesichert mit 80 A, mit Zustimmung des EVU bis max. 100 A oder Trennmesser)
1 Klemmenabgang 80 A
L1, L2, L3, N, PE mit Bügelklemmen bis 35 qmm
1 Kabelausführung M 63 mit Zugentlastung
2 Vorsicherungen Diazed E 33, 3/63 A
1 FI-Schalter 63/4/0,3 A, Typ B, für CEE-Steckdose 5/63 A
1 FI-Schalter 63/4/0,03 A, Typ B, für CEE-Steckdosen 5/16 und 5/32 A
1 Vorsicherung Diazed E 33, 3/35 A
1 FI-Schalter 40/4/0,03 A, Typ A, für Schukosteckdosen
3 CEE-Steckdosen 5/16 A, 400 V, 3 Automaten C 16 A, 3-pol.
2 CEE-Steckdosen 5/32 A, 400 V, 2 Automaten C 32 A, 3-pol.
1 CEE-Steckdose 5/63 A, 400 V, Vorsicherung über o. g. Diazed
6 Schukosteckdosen 3/16 A, 230 V, 6 Automaten C 16 A, 1-pol.

Leistung:	Gewicht:	Gehäuse Nr.
69 kVA	ca. 76 kg	74.2

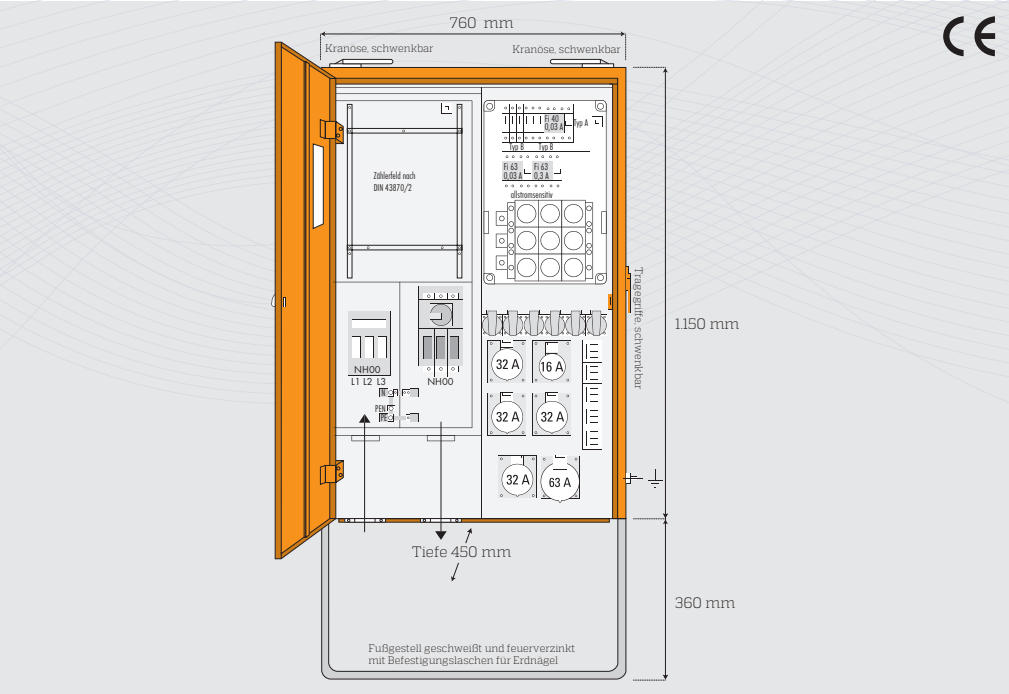

Typ: AV 100.3/141-6 **Bestell-Nr.: 1710**

2 Kabeleinführungen M 63 mit Zugentlastung
1 Anschlusssicherung als NH 00-Lasttrenner 3-pol. (abgesichert mit 100 A), L1, L2, L3 mit Bolzenanschluss M 8 oder beiliegenden Bügelklemmen bis 35 qmm, N+PE mit 2 Bügelklemmen bis 35 qmm
1 Zählerplatz nach DIN 43870/2, ohne Zähler
1 Hauptsicherung als NH 00-Lasttrennschalter mit Sicherung 3-pol. (abgesichert mit 80 A, mit Zustimmung des EVU bis max. 100 A oder Trennmesser)
1 Klemmenabgang 80 A
L1, L2, L3, N, PE mit Bügelklemmen bis 35 qmm
1 Kabelausführung M 63 mit Zugentlastung
2 Vorsicherungen Diazed E 33, 3/63 A
1 FI-Schalter 63/4/0,3 A, Typ B, für CEE-Steckdose 5/63 A
1 FI-Schalter 63/4/0,03 A, Typ B, für CEE-Steckdosen 5/16 und 5/32 A
1 Vorsicherung Diazed E 33, 3/35 A
1 FI-Schalter 40/4/0,03 A, Typ A, für Schukosteckdosen
1 CEE-Steckdose 5/16 A, 400 V, 1 Automat C 16 A, 3-pol.
4 CEE-Steckdosen 5/32 A, 400 V, 4 Automaten C 32 A, 3-pol.
1 CEE-Steckdose 5/63 A, 400 V, Vorsicherung über o. g. Diazed
6 Schukosteckdosen 3/16 A, 230 V, 6 Automaten C 16 A, 1-pol.

Leistung:	Gewicht:	Gehäuse Nr.:
69 kVA	ca. 76 kg	74.2

Anschluss-Verteiler

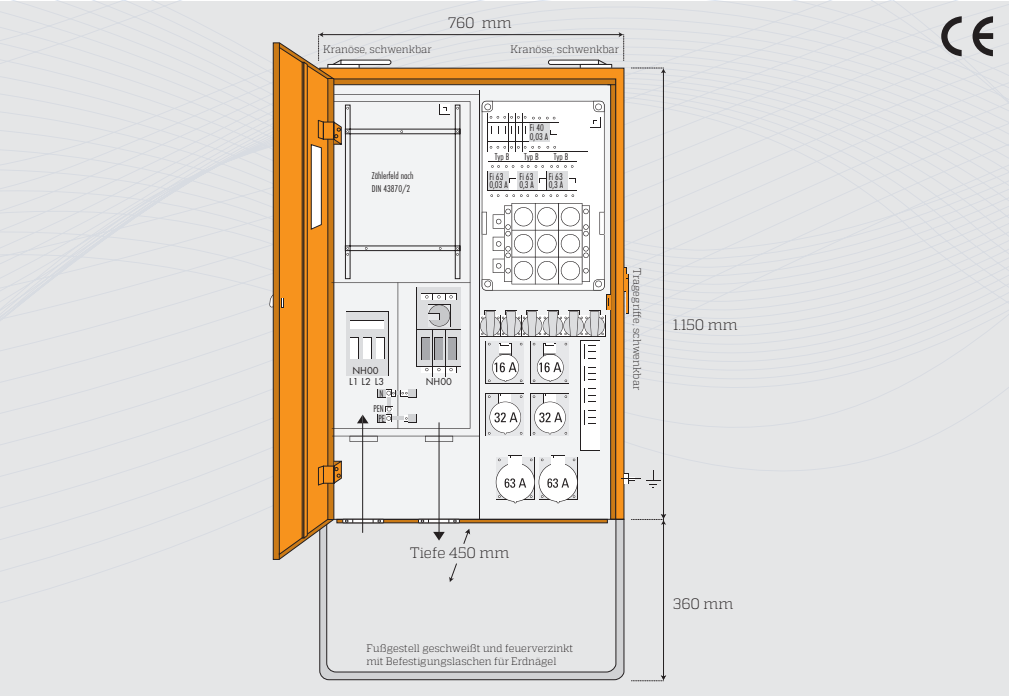

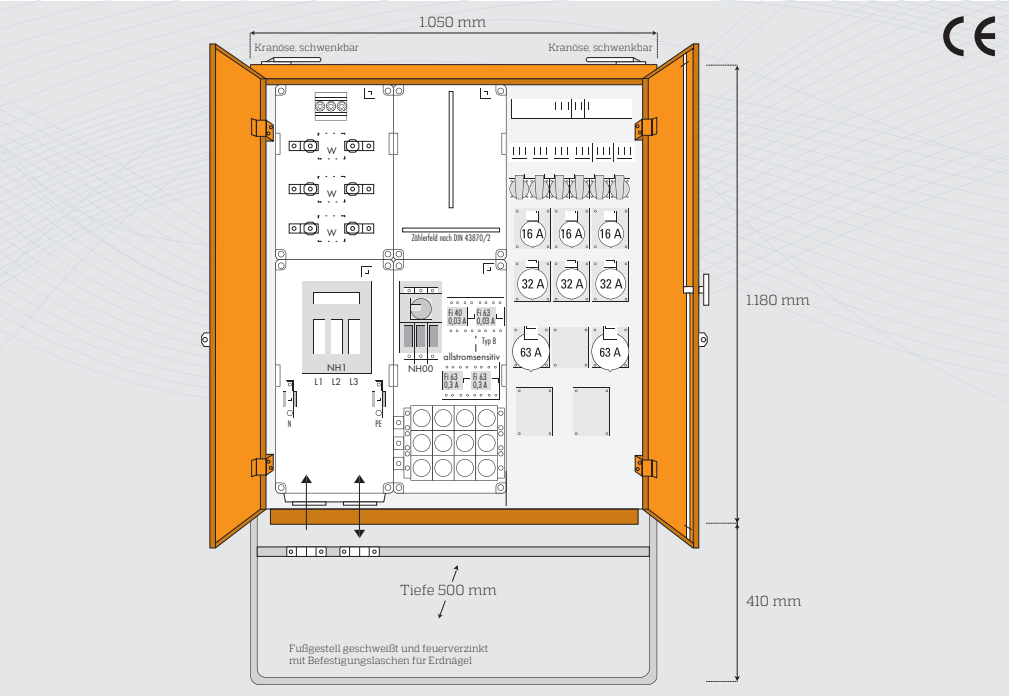

Typ: AV 100.4/222-6

Bestell-Nr.: 1720

2 Kabeleinführungen M 63 mit Zugentlastung
1 Anschlusssicherung als NH 00-Lasttrenner 3-pol. (abgesichert mit 100 A), L1, L2, L3 mit Bolzenanschluss M 8 oder beiliegenden Bügelklemmen bis 35 qmm, N+PE mit 2 Bügelklemmen bis 35 qmm
1 Zählerplatz nach DIN 43870/2, ohne Zähler
1 Hauptsicherung als NH 00-Lasttrennschalter mit Sicherung 3-pol. (abgesichert mit 80 A, mit Zustimmung des EVU bis max. 100 A oder Trennmesser)
1 Klemmenabgang 80 A
L1, L2, L3, N, PE mit Bügelklemmen bis 35 qmm
1 Kabelausführung M 63 mit Zugentlastung
3 Vorsicherungen Diazed E 33, 3/63 A

2 FI-Schalter 63/4/0,3 A, Typ B, für CEE-Steckdosen 5/63 A
1 FI-Schalter 63/4/0,03 A, Typ B, für CEE-Steckdosen 5/16 und 5/32 A
1 FI-Schalter 40/4/0,03 A, Typ A, für Schukosteckdosen
2 CEE-Steckdosen 5/16 A, 400 V, 2 Automaten C 16 A, 3-pol.
2 CEE-Steckdosen 5/32 A, 400 V, 2 Automaten C 32 A, 3-pol.
2 CEE-Steckdosen 5/63 A, 400 V, Vorsicherung über o. g. Diazed
6 Schukosteckdosen 3/16 A, 230 V, 6 Automaten C 16 A, 1-pol.

Leistung:	Gewicht:	Gehäuse Nr.:
69 kVA	ca. 76 kg	74.2

Typ: AV 125.4/332-6

Bestell-Nr.: 1730

2 Kabeleinführungen 72 mm mit Zugentlastungen
1 Anschlusssicherung als NH 1-Lasttrenner 3-pol. (abgesichert mit 160 A), L1, L2, L3, N, PE mit Bolzenanschluss M 10
1 Spannungspfadsicherung Neozed E 14, 3/16 A (abgesichert mit 10 A)
1 Zählerplatz nach DIN 43870/2, ohne Zähler
1 Wandlerfeld 300x450 mm, einschl. 3 Cu-Schienen 30x10 mm auf 6 Stützisolatoren vorverdrahtet, ohne Wandler
1 Hauptsicherung als NH 00-Lasttrennschalter mit Sicherung 3-pol. (abgesichert mit 125 A)
4 Vorsicherungen Diazed E 33, 3/63 A

2 FI-Schalter 63/4/0,3 A, Typ B, für CEE-Steckdosen 5/63 A
1 FI-Schalter 63/4/0,03 A, Typ B, f ür CEE-Steckdosen 5/16 und 5/32 A
1 FI-Schalter 40/4/0,03 A, Typ A, für Schukosteckdosen
3 CEE-Steckdosen 5/16 A, 400 V, 3 Automaten C 16 A, 3-pol.
3 CEE-Steckdosen 5/32 A, 400 V, 3 Automaten C 32 A, 3-pol.
2 CEE-Steckdosen 5/63 A, 400 V, Vorsicherung über o. g. Diazed
6 Schukosteckdosen 3/16 A, 230 V, 6 Automaten C 16 A, 1-pol.

Leistung:	Gewicht:	Gehäuse Nr.:
87 kVA	ca. 128 kg	77

Anschluss-Verteiler

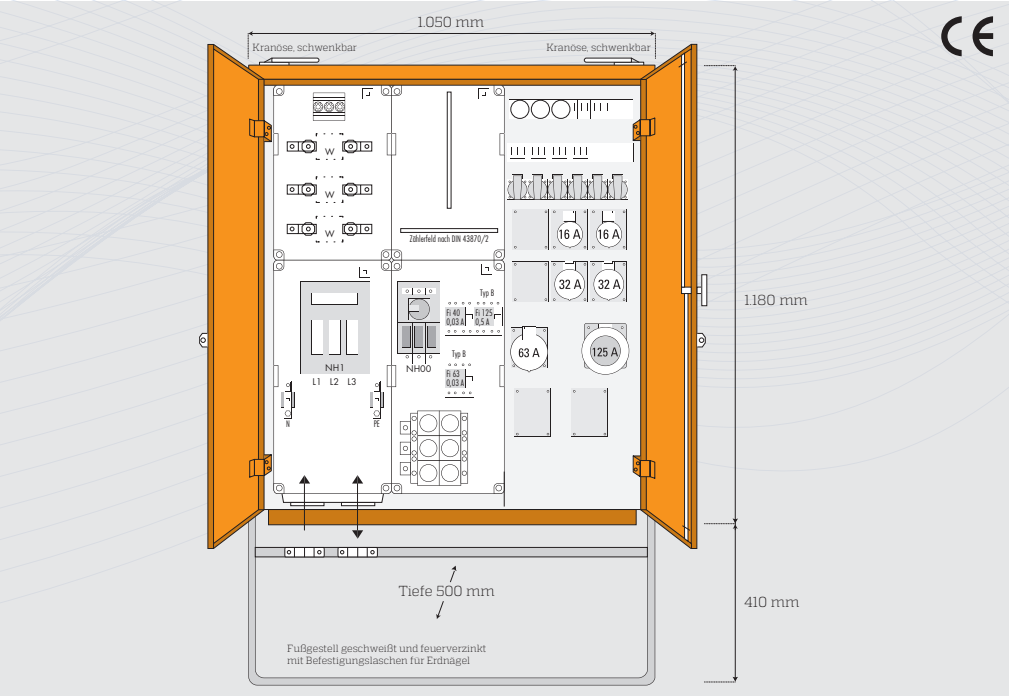

Typ: AV 125.3/2211-6

Bestell-Nr.: 1735

- 2 Kabeleinführungen 72 mm mit Zugentlastungen
- 1 Anschlusssicherung als NH 1-Lasttrenner 3-pol. (abgesichert mit 160 A), L1, L2, L3, N, PE mit Bolzenanschluss M 10
- 1 Spannungspfadsicherung Neozed E 14, 3/16 A (abgesichert mit 6 A)
- 1 Zählerplatz nach DIN 43870/2, ohne Zähler
- 1 Wandlerfeld 300x450 mm, einschl. 3 Cu-Schienen 30x10 mm auf 6 Stützisolatoren vorverdrahtet, ohne Wandler
- 1 Hauptsicherung als NH 00-Lasttrennschalter mit Sicherung 3-pol. (abgesichert mit 125 A)
- 3 Vorsicherungen Diazed E 33, 3/63 A
- 1 FI-Schalter 125/4/0,5 A, Typ B, für CEE-Steckdose 5/125 A und 5/63 A
- 1 FI-Schalter 63/4/0,03 A, Typ B, für CEE-Steckdosen 5/16 und 5/32 A
- 1 FI-Schalter 40/4/0,03 A, Typ A, für Schukosteckdosen
- 2 CEE-Steckdosen 5/16 A, 400 V, 2 Automaten C 16 A, 3-pol.
- 2 CEE-Steckdosen 5/32 A, 400 V, 2 Automaten C 32 A, 3-pol.
- 1 CEE-Steckdose 5/63 A, 400 V, Vorsicherung über o. g. Diazed
- 1 CEE-Steckdose 5/125 A, 400 V, Vorsicherung über o.g. Hauptsicherung
- 6 Schukosteckdosen 3/16 A, 230 V, 6 Automaten C 16 A, 1-pol.

Leistung:	Gewicht:	Gehäuse Nr.:
87 kVA	ca. 130 kg	77

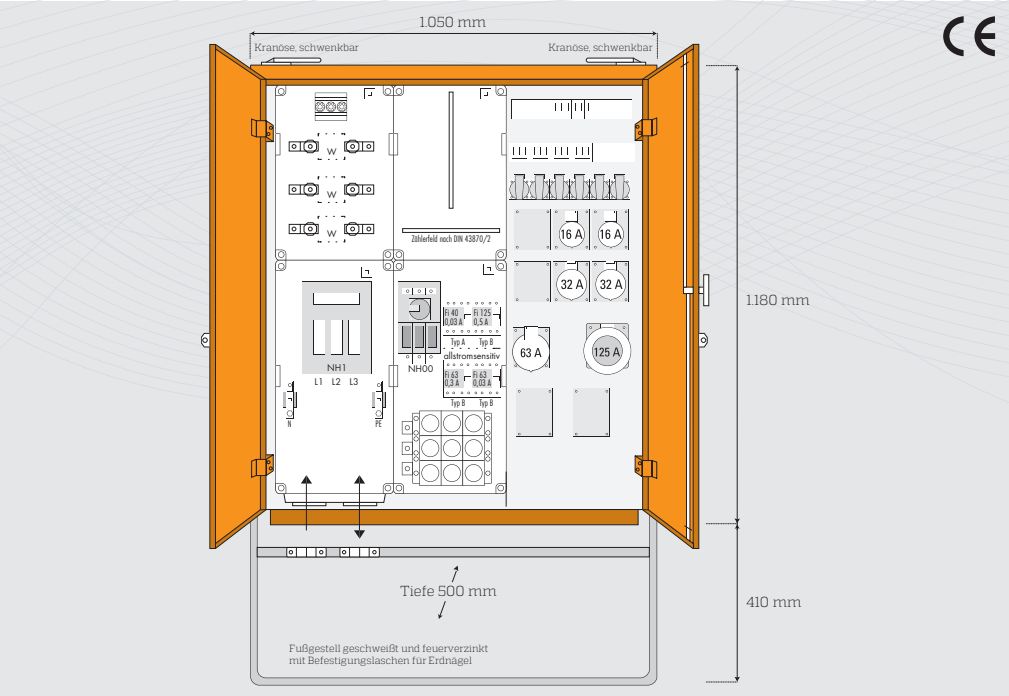

Typ: AV 125.4/2211-6

Bestell-Nr.: 1740

- 2 Kabeleinführungen 72 mm mit Zugentlastungen
- 1 Anschlusssicherung als NH 1-Lasttrenner 3-pol. (abgesichert mit 160 A), L1, L2, L3, N, PE mit Bolzenanschluss M 10
- 1 Spannungspfadsicherung Neozed E 14, 3/16 A (abgesichert mit 6 A)
- 1 Zählerplatz nach DIN 43870/2, ohne Zähler
- 1 Wandlerfeld 300x450 mm, einschl. 3 Cu-Schienen 30x10 mm auf 6 Stützisolatoren vorverdrahtet, ohne Wandler
- 1 Hauptsicherung als NH 00-Lasttrennschalter mit Sicherung 3-pol. (abgesichert mit 125 A)
- 3 Vorsicherungen Diazed E 33, 3/63 A
- 1 FI-Schalter 125/4/0,5 A, Typ A, für CEE-Steckdose 5/125 A
- 1 FI-Schalter 63/4/0,3 A, Typ B, für CEE-Steckdose 5/63 A
- 1 FI-Schalter 63/4/0,03 A, Typ B, für CEE-Steckdosen 5/16 und 5/32 A
- 1 FI-Schalter 40/4/0,03 A, Typ A, für Schukosteckdosen
- 2 CEE-Steckdosen 5/16 A, 400 V, 2 Automaten C 16 A, 3-pol.
- 2 CEE-Steckdosen 5/32 A, 400 V, 2 Automaten C 32 A, 3-pol.
- 1 CEE-Steckdose 5/63 A, 400 V, Vorsicherung über o. g. Diazed
- 1 CEE-Steckdose 5/125 A, 400 V, Vorsicherung über o.g. Hauptsicherung
- 6 Schukosteckdosen 3/16 A, 230 V, 6 Automaten C 16 A, 1-pol.

Leistung:	Gewicht:	Gehäuse Nr.:
87 kVA	ca. 130 kg	77

Anschluss-Verteiler

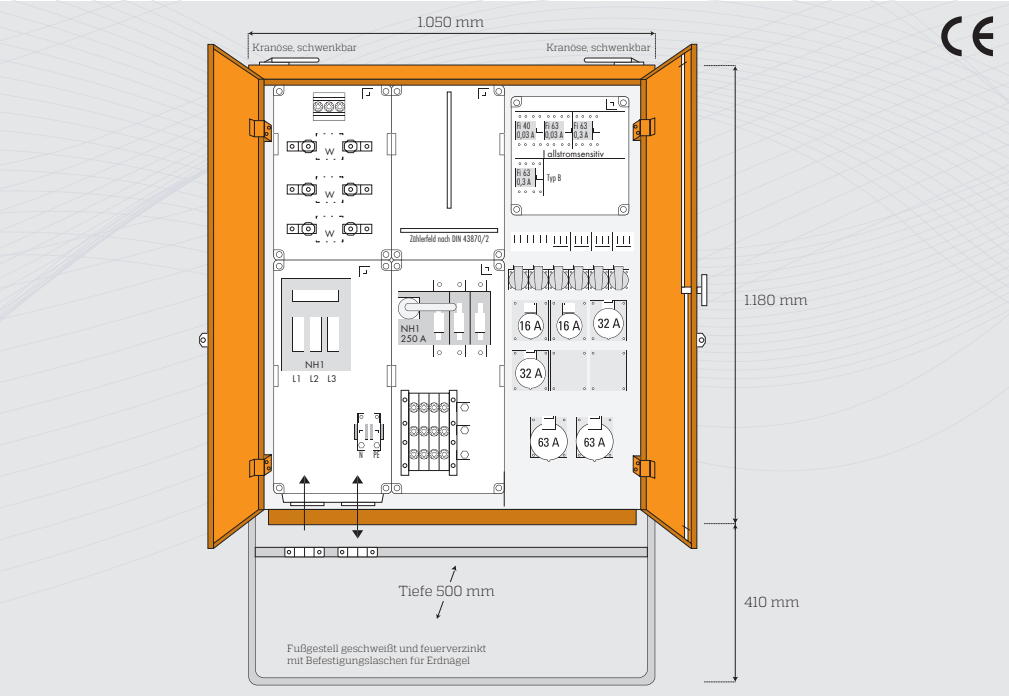

Typ: AV 160.4/222-6

Bestell-Nr.: 1750

2 Kabeleinführungen 72 mm mit Zugentlastungen
1 Anschlusssicherung als NH 1-Lasttrenner 3-pol. (abgesichert mit 250 A), L1, L2, L3, N, PE mit Bolzenanschluss M 10
1 Spannungspfadsicherung Neozed E 14, 3/16 A (abgesichert mit 6 A)
1 Zählerplatz nach DIN 43870/2, ohne Zähler
1 Wandlerfeld 300x450 mm, einschl. 3 Cu-Schienen 30x10 mm auf 6 Stützisolatoren vorverdrahtet, ohne Wandler
1 Hauptsicherung als NH 1-Lasttrennschalter mit Sicherung 3-pol. (abgesichert mit 160 A)
4 Vorsicherungen Neozed E 18, 3/63 A
2 FI-Schalter 63/4/0,5 A, Typ B, für CEE-Steckdosen 5/63 A
1 FI-Schalter 63/4/0,03 A, Typ B, für CEE-Steckdosen 5/16 und 5/32 A
1 FI-Schalter 40/4/0,03 A, Typ A, für Schukosteckdosen
2 CEE-Steckdosen 5/16 A, 400 V, 2 Automaten C 16 A, 3-pol.
2 CEE-Steckdosen 5/32 A, 400 V, 2 Automaten C 32 A, 3-pol.
2 CEE-Steckdosen 5/63 A, 400 V, Vorsicherung über o. g. Diazed
6 Schukosteckdosen 3/16 A, 230 V, 6 Automaten C 16 A, 1-pol.

Leistung:	Gewicht:	Gehäuse Nr.:
111 kVA	ca. 146 kg	77

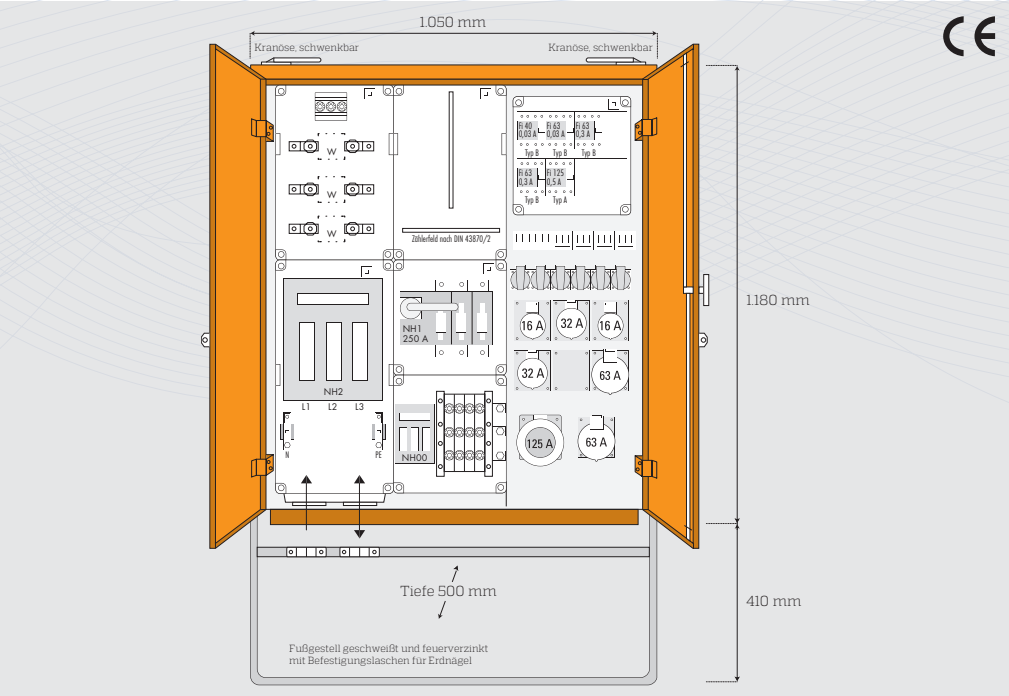

Typ: AV 250.5/2221-6

Bestell-Nr.: 1760

2 Kabeleinführungem 72 mm mit Zugentlastungen
1 Anschlusssicherung als NH 2-Lasttrenner 3-pol. (abgesichert mit 400 A), L1, L2, L, N, PE mit Bolzenanschluss M 10
1 Spannungspfadsicherung Neozed E 14, 3/16 A (abgesichert mit 6 A)
1 Zählerplatz nach DIN 43870/2, ohne Zähler
1 Wandlerfeld 300x450 mm, einschl. 3 Cu-Schienen 30x10 mm auf 6 Stützisolatoren vorverdrahtet, ohne Wandler
1 Hauptsicherung als NH 1-Lasttrennschalter mit Sicherung 3-pol. (abgesichert mit 250 A)
1 Vorsicherung als NH 00-Lasttrenner 3-pol. (abgesichert mit 100 A) für CEE-Steckdose 5/125 A
1 FI-Schalter 125/4/0,5 A, Typ A
1 CEE-Steckdose 5/125 A, 400 V
4 Vorsicherungen Neozed E 18, 3/63 A
2 FI-Schalter 63/4/0,5 A, Typ B, für CEE-Steckdosen 5/63 A
1 FI-Schalter 63/4/0,03 A, Typ B, für CEE-Steckdosen 5/16 und 5/32 A
1 FI-Schalter 40/4/0,03 A, Typ A, für Schukosteckdosen
2 CEE-Steckdosen 5/16 A, 400 V, 2 Automaten C 16 A, 3-pol.
2 CEE-Steckdosen 5/32 A, 400 V, 2 Automaten C 32 A, 3-pol.
2 CEE-Steckdosen 5/63 A, 400 V, Vorsicherung über o.g. Neozed
6 Schukosteckdosen 3/16 A, 230 V, 6 Automaten C 16 A, 1-pol.

Leistung:	Gewicht:	Gehäuse Nr.:
173 kVA	ca. 163 kg	77

Anschluss-Verteiler

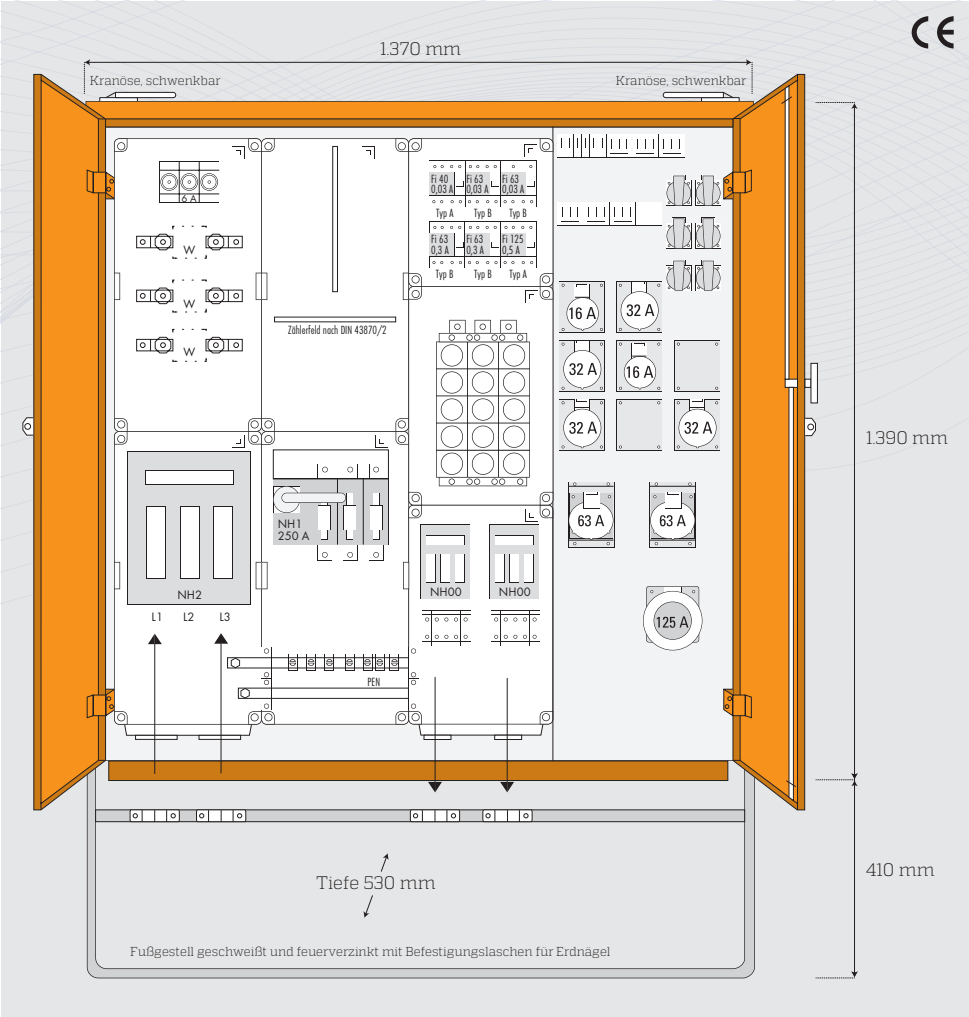

Typ: AV 250.6/2421-6-K **Bestell-Nr.: 1770**

1 Anschlusssicherung als NH 2-Lasttrenner 3-pol. (abgesichert mit 400A), L1, L2, L3, N, PE mit Bolzenanschluss M 10
1 Spannungspfadsicherung Neozed E 14, 3/16 A (abgesichert mit 6 A)
1 Zählerplatz nach DIN 43870/2, ohne Zähler
1 Wandlerfeld 300x600 mm, einschl. 3 Cu-Schienen 30x10 mm auf 6 Stützisolatoren vorverdrahtet, ohne Wandler
1 Hauptsicherung als NH 1-Lasttrennschalter mit Sicherung 3-pol. (abgesichert mit 250 A)
1 Vorsicherung als NH 00-Lasttrenner 3-pol. (abgesichert mit 100 A) ohne FI-Schutz, zum Anschluss eines weiteren Verteiler-Schrankes
1 Abgang als Reihenklemme 5x70 qmm
1 Kabelausführung 70 mm mit Zugentlastung
1 Vorsicherung als NH 00-Lasttrenner 3-pol. (abgesichert mit 100 A) für CEE-Steckdose 5/125 A und weiteren Klemmenabgang
1 FI-Schalter 125/4/0,5 A, Typ A
1 CEE-Steckdose 5/125 A, 400 V
1 Abgang als Reihenklemme 5x70 qmm
1 Kabelausführung 70 mm mit Zugentlastung
5 Vorsicherungen Diazed E 33, 3/63 A
2 FI-Schalter 63/4/0,3 A, Typ B, für CEE-Steckdosen 5/63 A
2 FI-Schalter 63/4/0,03 A, Typ B, für CEE-Steckdosen 5/16 und 5/32 A
1 FI-Schalter 40/4/0,03 A, Typ A, für Schukosteckdosen
2 CEE-Steckdosen 5/16 A, 400 V, 2 Automaten C 16 A, 3-pol.
4 CEE-Steckdosen 5/32 A, 400 V, 4 Automaten C 32 A, 3-pol.
2 CEE-Steckdosen 5/63 A, 400 V, Vorsicherung über o. g. Diazed
6 Schukosteckdosen 3/16 A, 230 V, 6 Automaten C 16 A, 1-pol.

Leistung:	Gewicht:	Gehäuse Nr.:
173 kVA	ca. 214 kg	6.2

Anschluss-Schränke

Steidele-Anschluss-Schränke werden nach EN 61439-1 (VDE 0660-600-1) Niederspannungs-Schaltgerätekombinationen, Ausgabe Juni 2014, nach EN 61439-4 (VDE 0660-600-4), Niederspannungs-Schaltgerätekombinationen - Teil 4 (230/400 V 50 Hz) sowie nach DIN 43868 (Teil 1-4) gefertigt.

Anschluss-Schränke werden in der Regel an das Versorgungsnetz der Energieversorgungsunternehmen angeschlossen. Die kundeneigene Anschlussleitung vor der Messeinrichtung des Anschluss-Schrankes darf eine Länge von 30 m nicht überschreiten und keine lösbaren Zwischenverbindungen enthalten.

Anschluss-Schränke verfügen über eine Anschlusssicherung als NH-Lasttrenner, einer Messeinrichtung nach DIN 43870 in Schutzart IP 54, plombierbar und mit separat abnehmbarer Zählerabdeckung sowie über eine Hauptsicherung als NH-Lasttrennschalter mit Sicherung und ggf. über mehrere Abgänge. Sämtliche Einbauten sind schutzisoliert in Schutzart IP 54.

Für interne Messungen kann zusätzlich ein Zwischenzähler und ggf. Stromwandler für Untermessung werksseitig gegen Mehrpreis eingebaut werden.

Gehäuse aus elektrolytisch verzinktem Stahlblech mit schwenkbaren Kranösen oder Tragegriffen, Türverschluss bei eintürigen Modellen mit Fallriegel sowie eingebauter Torsions-Rückzugsfeder zum sicheren Einrasten, verschließbar mittels Vorhängeschloss (bauseits), Türsicherungen mit Bowdenzugseil als Beschädigungsschutz. Pulverbeschichtung in RAL 2004 orange, Fußgestell feuerverzinkt mit Befestigungslaschen für Erdnägel.

Die Lieferung erfolgt einschließlich Sicherungszubehör und Fußgestell.

Typ	Bestell-Nr.	Seite	Leistung kVA	Meßeinrichtung Wandlerplatz	Meßeinrichtung Zählerplatz	Hauptsicherung und Abgang	weitere Abgänge NH00	weitere Abgänge NH1	weitere Abgänge NH2
A 80	2000	23	55	—	1	NH00/80A	—	—	—
A 80-2Z	2020	23	55	—	2	NH00/80A	—	—	—
A 80/4	2070	23	55	—	1	NH00/80A*	4	—	—
A 100	2080	24	69	—	1	NH00/100A	—	—	—
A 250-A	2100	24	173	1	1	NH1/250A	—	—	—
A 200/2	2200	24	138	1	1	NH1/200A*	2	—	—
A 250/4	2202	25	173	1	1	NH1/250A	4	—	—
A 250/6-L	2206	25	173	1	1	NH1/250A	6	—	—
A 400/1Z	2300	26	277	1	1	NH2/400A	—	—	—
A 400/3	2320	26	277	1	1	NH2/400A	2	1	—
A 630-B	2500	27	436	1	3	NH3/630A	2	1	1
A 250/610-LSL	2210	28	173	1	1	NH1/250A	6	1	—
A 400/420-LSL	2340	28	277	1	1	NH2/400A	4	2	—
A 500/821-LSL	2400	29	346	1	1	NH3/500A	8	2	1
A 630/221-LSL	2520	30	436	1	1	NH3/630A	2	2	1
A 630/432-LSL	2530	31	436	1	1	NH3/630A	4	3	2

* = kein Abgang

Anschluss-Schränke

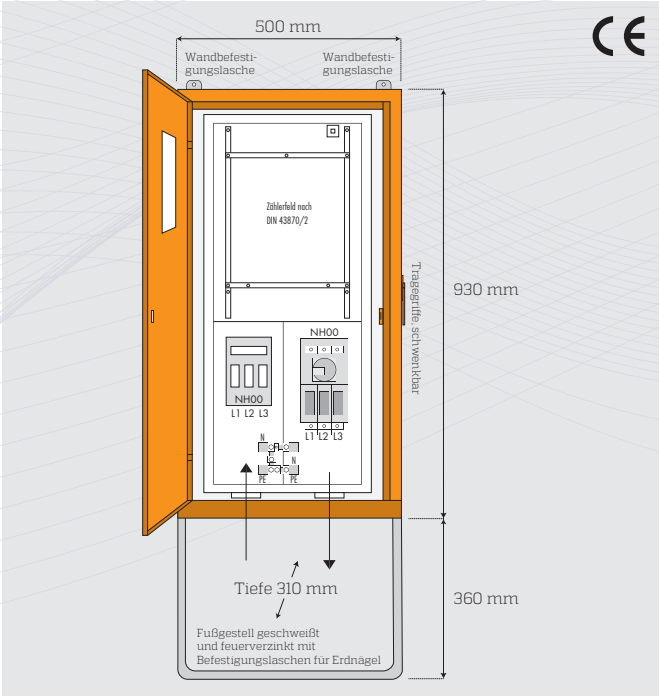

Typ: A 80 **Bestell-Nr.: 2000**

1 Kabeleinführung M 63 mit Zugentlastung
1 Anschlusssicherung als NH 00-Lasttrenner 3-pol. (abgesichert mit 100 A), L1, L2, L3 mit Bolzenanschluss M 8 oder beiliegenden Bügelklemmen bis 35 qmm, N + PE/PEN mit Bügelklemme bis 35 qmm
1 Zählerplatz 300x450 mm nach DIN 43870/2, ohne Zähler
1 Abgang als Hauptsicherung NH 00-Lasttrennschalter mit Sicherung 3-pol. (abgesichert mit 80 A), L1, L2, L3 mit Bügelklemmen bis 70 qmm, N + PE/PEN mit Bügelklemme bis 35 qmm
1 Kabelausführung M 63 mit Zugentlastung

Leistung: 55 kVA **Gewicht: ca. 34 kg** **Gehäuse Nr.: 2**

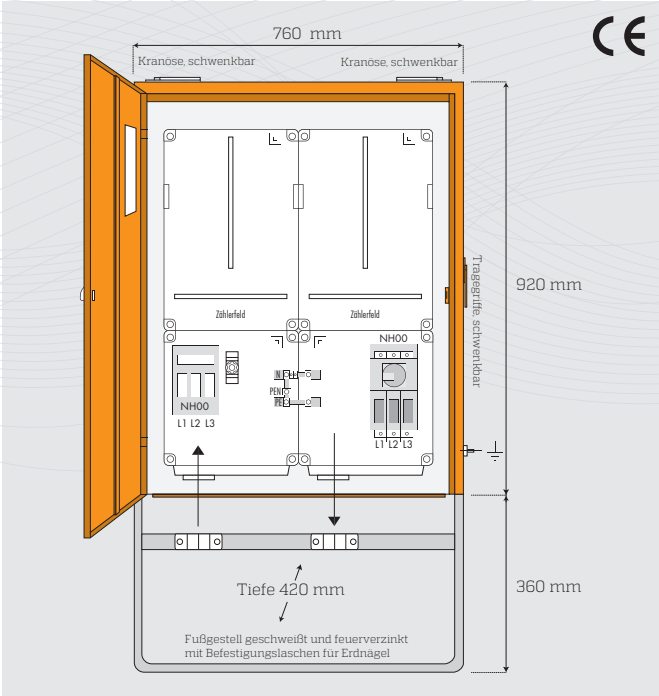

Typ: A 80-2Z **Bestell-Nr.: 2020**

1 Kabeleinführung M 63 mit Zugentlastung
1 Anschlusssicherung als NH 00-Lasttrenner 3-pol. (abgesichert mit 100 A), L1, L2, L3 mit Bolzenanschluss M 8 oder beiliegenden Bügelklemmen bis 35 qmm, N + PE/PEN mit Bügelklemme bis 35 qmm
2 Zählerplätze 300x450 mm nach DIN 43870/2, ohne Zähler
1 Steuersicherung Neozed E 14, 1/16 A (abgesichert mit 6 A)
1 Abgang als Hauptsicherung NH 00-Lasttrennschalter mit Sicherung 3-pol. (abgesichert mit 80 A), L1, L2, L3 mit Bügelklemmen bis 70 qmm N + PE/PEN mit Bügelklemme bis 35 qmm
1 Kabelausführung M 63 mit Zugentlastung

Leistung: 55 kVA **Gewicht: ca. 68 kg** **Gehäuse Nr.: 13.2**

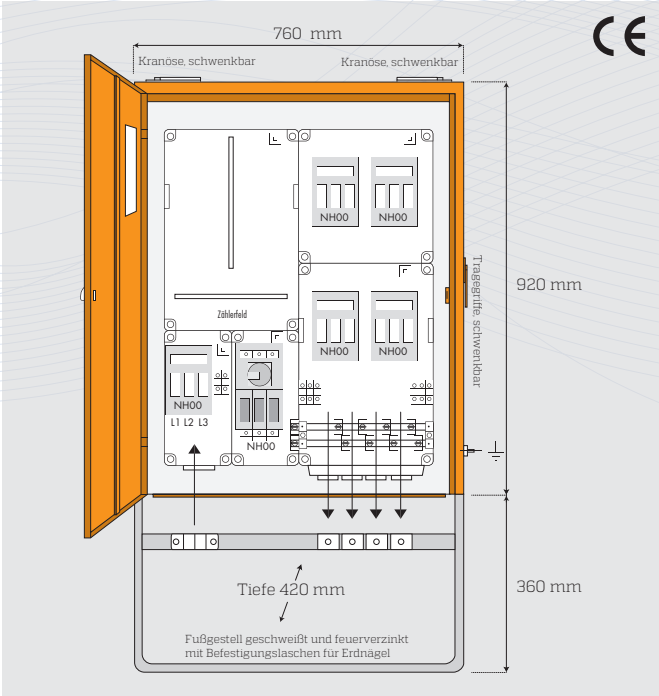

Typ: A 80/4 **Bestell-Nr.: 2070**

1 Kabeleinführung M 63 mit Zugentlastung
1 Anschlusssicherung als NH 00-Lasttrenner 3-pol. (abgesichert mit 100 A), L1, L2, L3 mit Bolzenanschluss M 8 oder beiliegenden Bügelklemmen bis 35 qmm, N + PE/PEN mit Bügelklemme bis 35 qmm
1 Zählerplatz 300x450 mm nach DIN 43870/2, ohne Zähler
1 Hauptsicherung als NH 00-Lasttrennschalter mit Sicherung 3-pol. (abgesichert mit 80 A)
2 Abgänge als NH 00-Lasttrenner 3-pol. (abgesichert mit 63 A), L1, L2, L3 mit Bolzenanschluss M 8 oder beiliegenden Bügelklemmen bis 35 qmm, N + PE/PEN mit 4 Bügelklemmen bis 35 qmm
2 Abgänge als NH 00-Lasttrenner 3-pol. (abgesichert mit 63 A), L1, L2, L3 mit 6 Reihenklemmen 35 qmm, N + PE/PEN mit 4 Bügelklemmen bis 35 qmm
4 Kabelausführungen M 50 mit Zugentlastungen

Leistung: 55 kVA **Gewicht: ca. 71 kg** **Gehäuse Nr.: 13.2**

Anschluss-Schränke

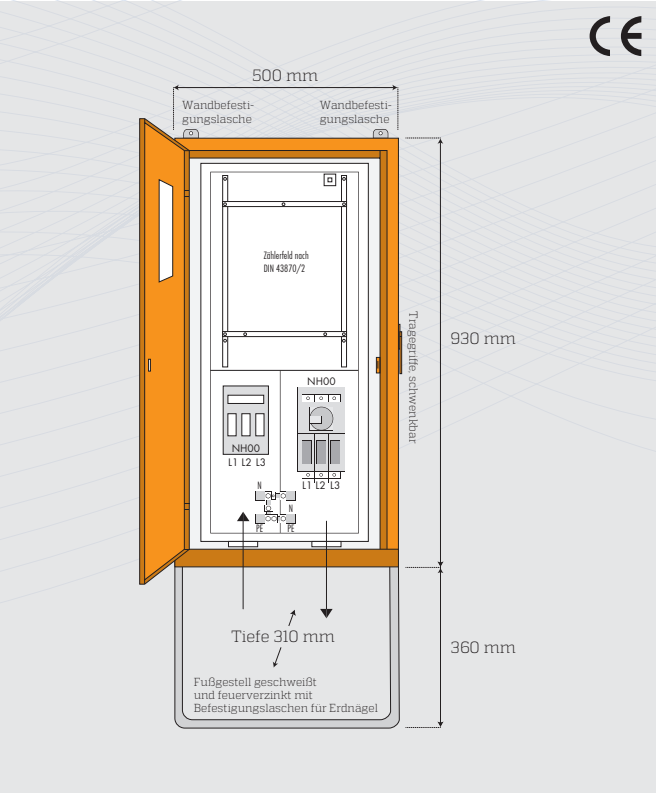

Typ: A 100 **Bestell-Nr.: 2080**

1 Kabeleinführung M 63 mit Zugentlastung
1 Anschlusssicherung als NH 00-Lasttrenner 3-pol. (abgesichert mit 125 A), L1, L2, L3 mit Bolzenanschluss M 8 oder beiliegenden Bügelklemmen bis 35 qmm, N + PE/PEN mit Bügelklemme bis 35 qmm
1 Zählerplatz 300x450 mm nach DIN 43870/2, ohne Zähler
1 Abgang als Hauptsicherung NH 00-Lasttrennschalter mit Sicherung 3-pol. (abgesichert mit 100 A), L1, L2, L3 mit Bügelklemmen bis 70 qmm, N + PE/PEN mit Bügelklemme bis 35 qmm
1 Kabelausführung M 63 mit Zugentlastung

Leistung: 69 kVA **Gewicht: ca. 34 kg** **Gehäuse Nr.: 2**

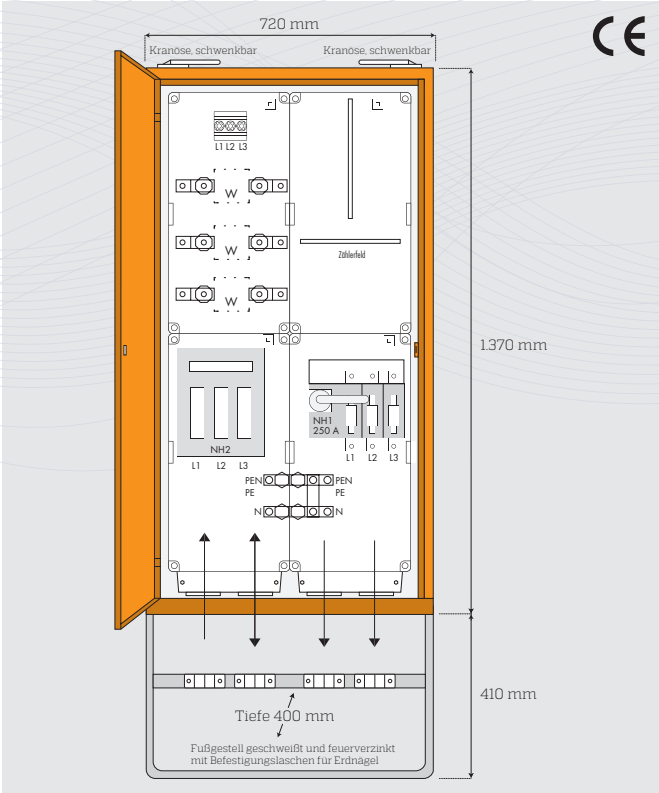

Typ: A 250-A **Bestell-Nr.: 2100**

2 Kabeleinführungen 72 mm mit Zugentlastungen
1 Anschlusssicherung als NH 2-Lasttrenner 3-pol. (abgesichert mit 400 A), L1, L2, L3, N+PE/PEN mit Bolzenanschluss M 10
1 Spannungspfadsicherung Neozed E 14, 3/16 A (abgesichert mit 6 A)
1 Zählerplatz 300x600 mm nach DIN 43870/2, ohne Zähler
1 Wandlerfeld 300x600 mm, einschl. 3 CU-Schienen 30x10 mm auf 6 Stützisolatoren vorverdrahtet, ohne Wandler
1 Abgang als Hauptsicherung NH 1-Lasttrennschalter mit Sicherung 3-pol. (abgesichert mit 250 A), L1, L2, L3, N+PE/PEN mit Bolzenanschluss M 10
2 Kabelausführungen 72 mm mit Zugentlastungen

Leistung: 173 kVA **Gewicht: ca. 104 kg** **Gehäuse Nr.: 8**

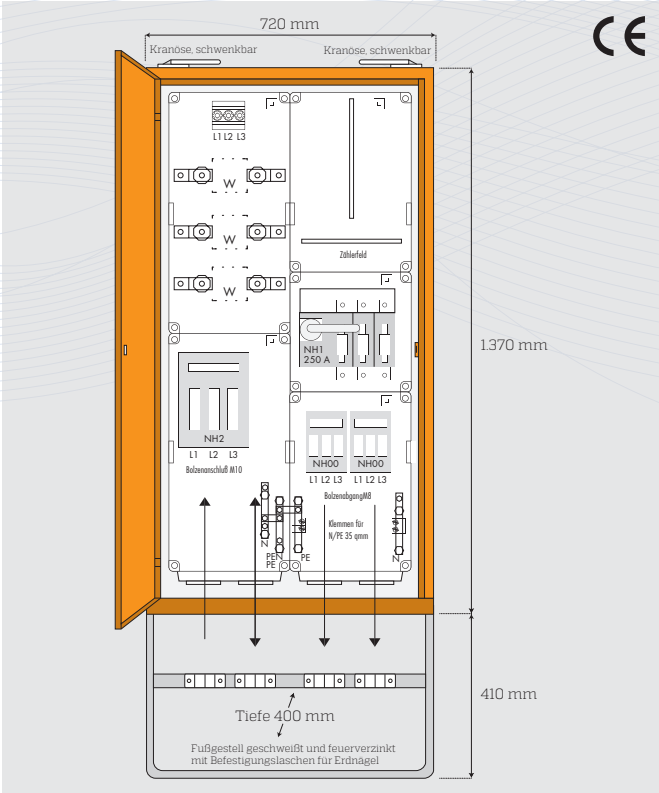

Typ: A 200/2 **Bestell-Nr.: 2200**

2 Kabeleinführungen 72 mm mit Zugentlastungen
1 Anschlusssicherung als NH 1-Lasttrenner 3-pol. (abgesichert mit 250 A), L1, L2, L3, N+PE/PEN mit Bolzenanschluss M 10
1 Spannungspfadsicherung Neozed E 14, 3/16 A (abgesichert mit 6 A)
1 Zählerplatz 300x450 mm nach DIN 43870/2, ohne Zähler
1 Wandlerfeld 300x600 mm einschl. 3 Cu-Schienen 30x10 mm auf 6 Stützisolatoren vorverdrahtet, ohne Wandler
1 Hauptsicherung als NH 1-Lasttrennschalter mit Sicherung 3-pol. (abgesichert mit 200 A)
2 Abgänge als NH 00-Lasttrenner 3-pol. (abgesichert mit 100 A), L1, L2, L3 mit Bolzen M 8 oder beiliegenden Bügelklemmen bis 35 qmm, N+PE/PEN mit 4 Bügelklemmen bis 35 qmm
2 Kabelausführungen M 63 mit Zugentlastungen

Leistung: 138 kVA **Gewicht: ca. 106 kg** **Gehäuse Nr.: 8**

Anschluss-Schränke

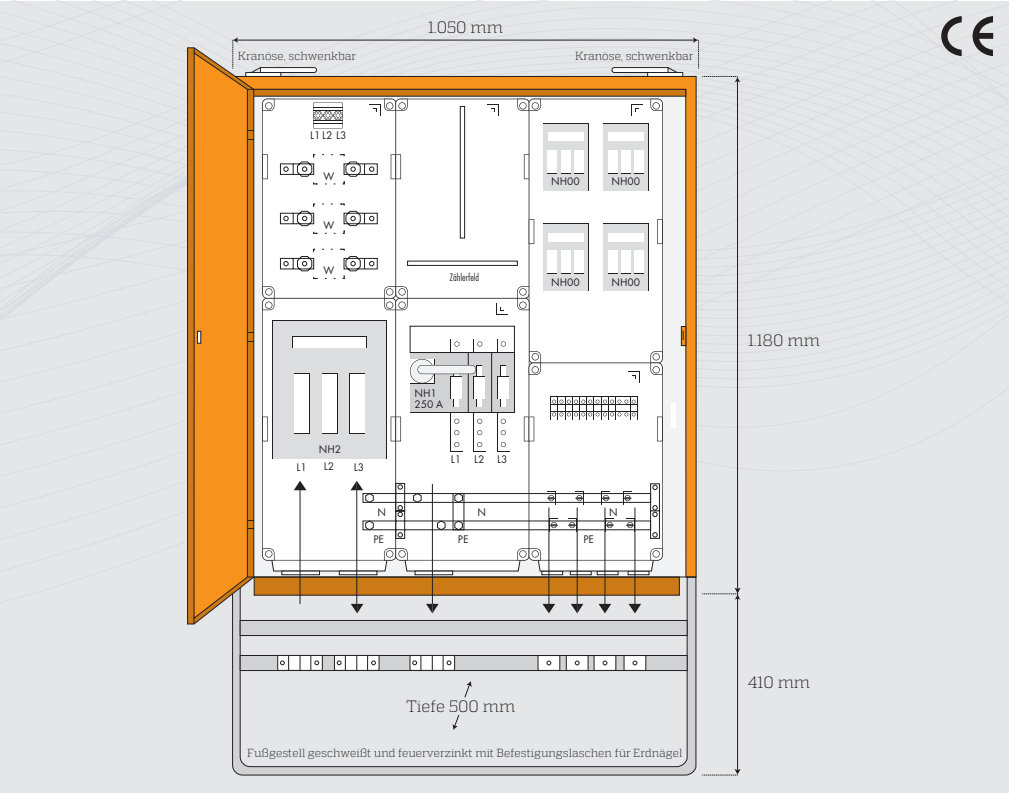

Typ: A 250/4

Bestell-Nr.: 2202

2 Kabeleinführungen 72 mm mit Zugentlastungen
1 Anschlusssicherung als NH 2-Lasttrenner 3-pol. (abgesichert mit 400 A), L1, L2, L3, N + PE/ PEN mit Bolzenanschluss M 10
1 Spannungspfadsicherung Neozed E 14, 3/16 A (abgesichert mit 6 A)
1 Zählerplatz 300x450 mm nach DIN 43870/2, ohne Zähler
1 Wandlerfeld 300x450 mm einschl.
3 Cu-Schienen 30x10 mm auf 6 Stützisolatoren vorverdrahtet, ohne Wandler
1 Abgang als Hauptsicherung NH 1-Lasttrennschalter mit Sicherung 3-pol. (abgesichert mit 250 A), L1, L2, L3, N, PE mit Bolzenanschluss M 10
1 Kabelausführung 70 mm mit Zugentlastung
4 Abgänge als NH 00-Lasttrenner 3-pol. (abgesichert mit 100 A), L1, L2, L3 mit 12 Reihenklemmen 35 qmm, N+PE mit 8 Leiteranschlussklemmen 35 qmm
4 Kabelausführungen M 50 mit Zugentlastungen

Leistung:	Gewicht:	Gehäuse Nr.:
173 kVA	ca. 131 kg	77.2

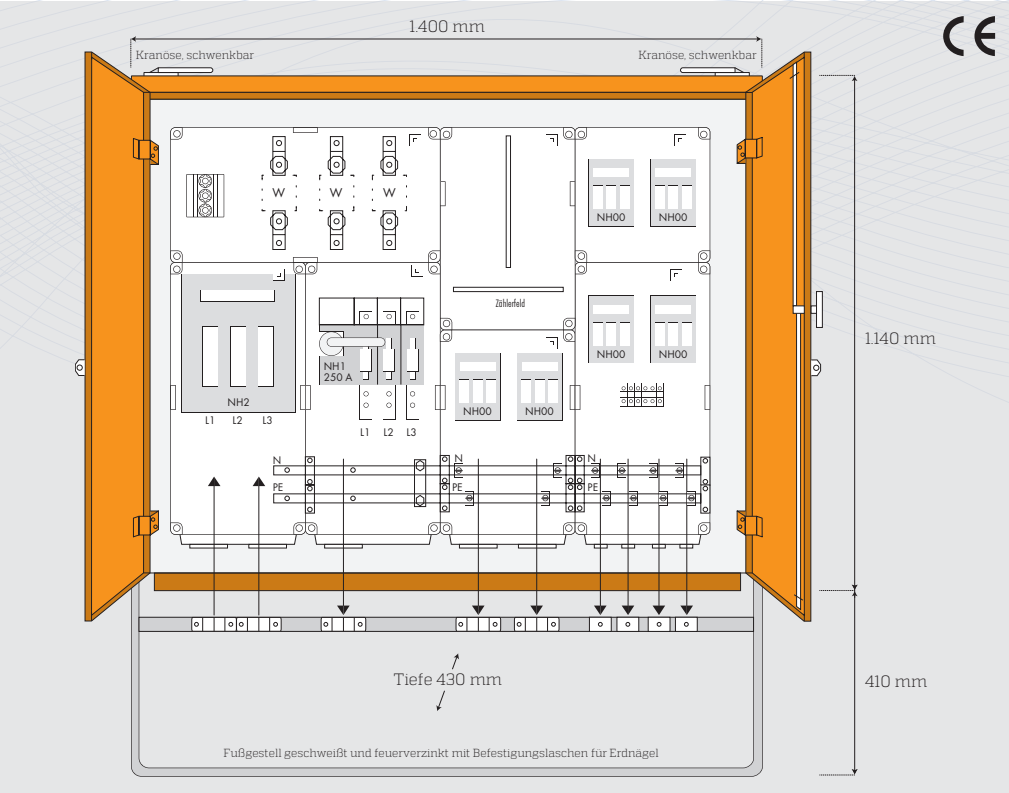

Typ: A 250/6-L

Bestell-Nr.: 2206

2 Kabeleinführungen 72 mm mit Zugentlastungen
1 Anschlusssicherung als NH 2-Lasttrenner 3-pol. (abgesichert mit 400 A), L1, L2, L3, N + PE/ PEN mit Bolzenanschluss M 10
1 Spannungspfadsicherung Neozed E 14, 3/16 A (abgesichert mit 6 A)
1 Zählerplatz 300x450 mm nach DIN 43870/2, ohne Zähler
1 Wandlerfeld 600x300 mm, einschl.
3 Cu-Schienen 30x10 mm auf 6 Stützisolatoren vorverdrahtet, ohne Wandler
1 Abgang als Hauptsicherung NH 1-Lasttrennschalter mit Sicherung 3-pol. (abgesichert mit 250 A), L1, L2, L3, PEN mit Bolzenanschluss M 10
1 Kabelausführung 70 mm mit Zugentlastung
4 Abgänge als NH 00-Lasttrenner 3-pol. (abgesichert mit 100 A), L1, L2, L3 mit Bolzenanschluss M 8 oder beiliegenden Bügelklemmen bis 35 qmm, N+PE mit 8 Leiteranschlussklemmen 35 qmm
2 Abgänge als NH 00-Lasttrenner 3-pol. (abgesichert mit 100 A), L1, L2, L3 mit 6 Reihenklemmen 35 qmm, N+PE mit 4 Leiteranschlussklemmen 35 qmm
2 Kabelausführungen M 63 mit Zugentlastungen
4 Kabelausführungen M 50 mit Zugentlastungen

Leistung:	Gewicht:	Gehäuse Nr.:
173 kVA	ca. 187 kg	80

Anschluss-Schränke

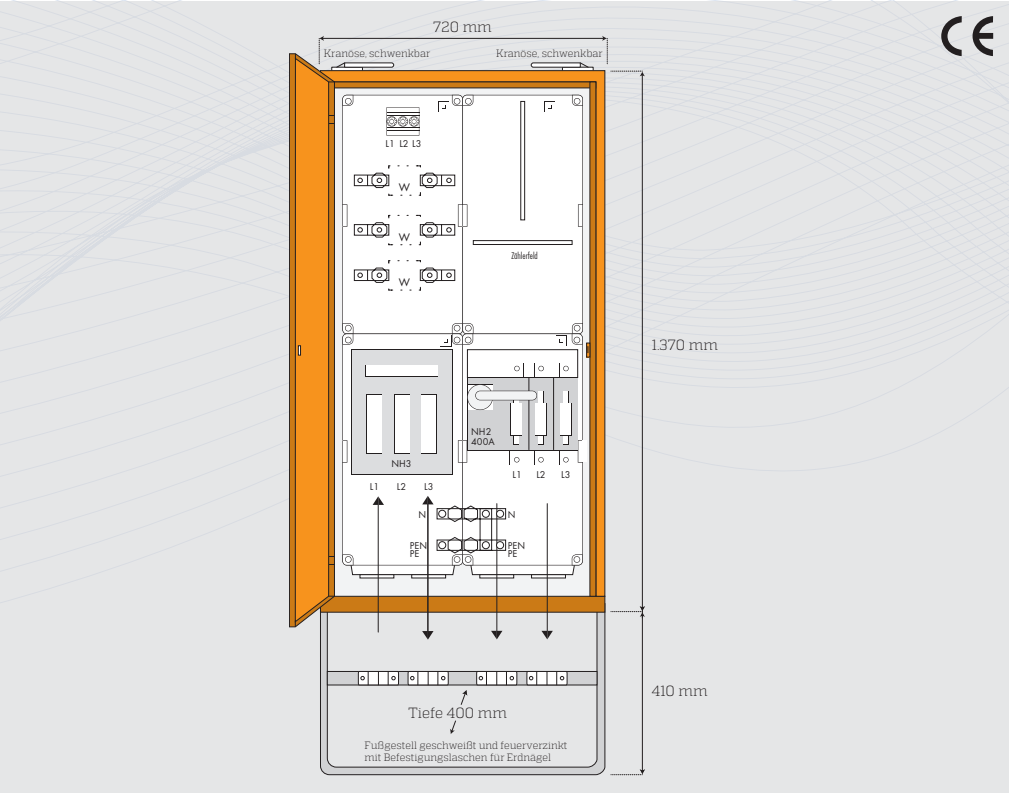

Typ: A 400/1Z

Bestell-Nr.: 2300

2 Kabeleinführungen 72 mm mit Zugentlastungen
1 Anschlusssicherung als NH 3-Lasttrenner 3-pol. (abgesichert mit 630 A), L1, L2, L3, N + PE/PEN mit Bolzenanschluss M 10
1 Spannungspfadsicherung Neozed E 14, 3/16 A (abgesichert mit 6 A)
1 Zählerplatz 300x600 mm nach DIN 43870/2, ohne Zähler
1 Wandlerfeld 300x600 mm einschl. 3 Cu-Schienen 30x10 mm auf 6 Stützisolatoren vorverdrahtet, ohne Wandler
1 Abgang als Hauptsicherung NH 2-Lasttrennschalter mit Sicherung 3-pol. (abgesichert mit 400 A), L1, L2, L3, N + PE/PEN mit Bolzenanschluss M 12
2 Kabelausführungen 72 mm mit Zugentlastungen

Leistung:	Gewicht:	Gehäuse Nr.:
277 kVA	ca. 109 kg	8

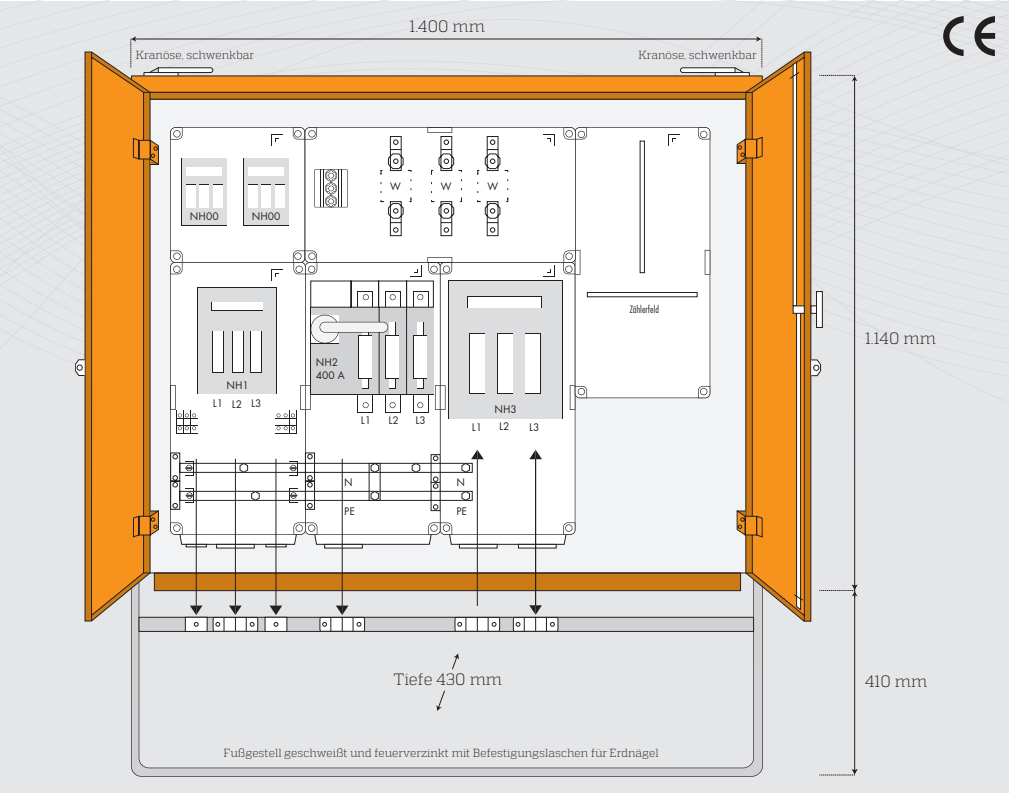

Typ: A 400/3

Bestell-Nr.: 2320

2 Kabeleinführungen 72 mm mit Zugentlastungen
1 Anschlusssicherung als NH 3-Lasttrenner 3-pol. (abgesichert mit 630 A), L1, L2, L3, N + PE/PEN mit Bolzenanschluss M 10
1 Spannungspfadsicherung Neozed E 14, 3/16 A (abgesichert mit 6 A)
1 Zählerplatz 300x600 mm nach DIN 43870/2, ohne Zähler
1 Wandlerfeld 600x300 einschl. 3 Cu-Schienen 30x10 mm auf 6 Stützisolatoren vorverdrahtet, ohne Wandler
1 Abgang als Hauptsicherung NH 2-Lasttrennschalter mit Sicherung 3-pol. (abgesichert mit 400 A), L1, L2, L3, N + PE/PEN mit Bolzenanschluss M 12
1 Kabelausführung 70 mm mit Zugentlastung
1 Abgang als NH 1-Lasttrenner 3-pol. (abgesichert mit 250 A), L1, L2, L3, N, PE/PEN mit Bolzenanschluss M 10
1 Kabelausführung 70 mm mit Zugentlastung
2 Abgänge als NH 00-Lasttrenner 3-pol. (abgesichert mit 100 A), L1, L2, L3 mit 6 Reihenklemmen 35 qmm, N+PE mit 4 Leiteranschlussklemmen 35 qmm
2 Kabelausführungen M 50 mit Zugentlastungen

Leistung:	Gewicht:	Gehäuse Nr.:
277 kVA	ca. 178 kg	80

Anschluss-Schränke

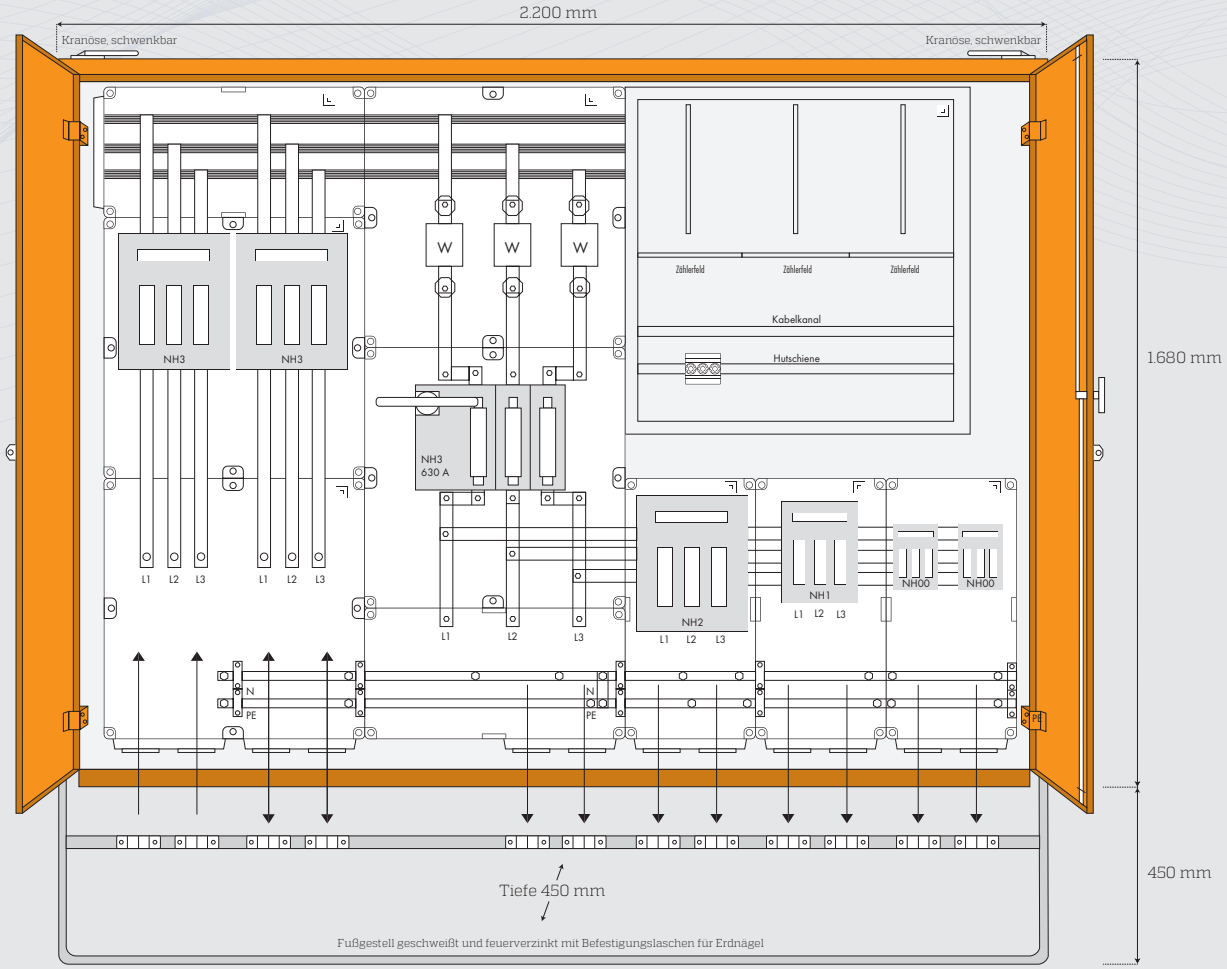

Typ: A 630-B **Bestell-Nr.: 2500**

4 Kabeleinführungen 72 mm mit Zugentlastungen
2 Anschlusssicherungen als NH 3-Lasttrenner 3-pol. (abgesichert mit 500 A) L1, L2, L3, N + PE/PEN mit Bolzenanschluss M 10
1 Spannungspfadsicherung Neozed E 14, 3/16 A (abgesichert mit 6 A)
3 Zählerplatzflächen, insgesamt 800x800 mm, für 3 Zähler nach DIN 43870/1+2, ohne Zähler
1 Wandlerfeld 600x600 mm, einschl. Cu-Schienen 40x10 mm auf 6 Stützisolatoren vorverdrahtet, ohne Wandler
1 Abgang als Hauptsicherung NH 3-Lasttrennschalter mit Sicherung 3-pol. (abgesichert mit 630 A), L1, L2, L3, N + PE/PEN mit Bolzenanschluss M 12, N + PE/PEN mit 4 Leiteranschlussklemmen 120 qmm
2 Kabelausführungen 72 mm mit Zugentlastungen
1 Abgang als NH 2-Lasttrenner 3-pol. (abgesichert mit 400 A) L1, L2, L3, N, PE/PEN mit Bolzenanschluss M 10
2 Kabelausführungen 72 mm mit Zugentlastungen
1 Abgang als NH 1-Lasttrenner 3-pol. (abgesichert mit 250 A), L1, L2, L3, N, PE/PEN mit Bolzenanschluss M 10
2 Kabelausführungen 72 mm mit Zugentlastungen
2 Abgänge als NH 00-Lasttrenner 3-pol. (abgesichert mit 100 A), L1, L2, L3 mit Bolzenanschluss M 8 oder beiliegenden Bügelklemmen bis 35 qmm, N + PE/PEN mit 4 Leiteranschlussklemmen 35 qmm
2 Kabelausführungen 72 mm mit Zugentlastungen

Leistung: 436 kVA **Gewicht: ca. 402 kg** **Gehäuse Nr.: 82**

Anschluss-Schränke

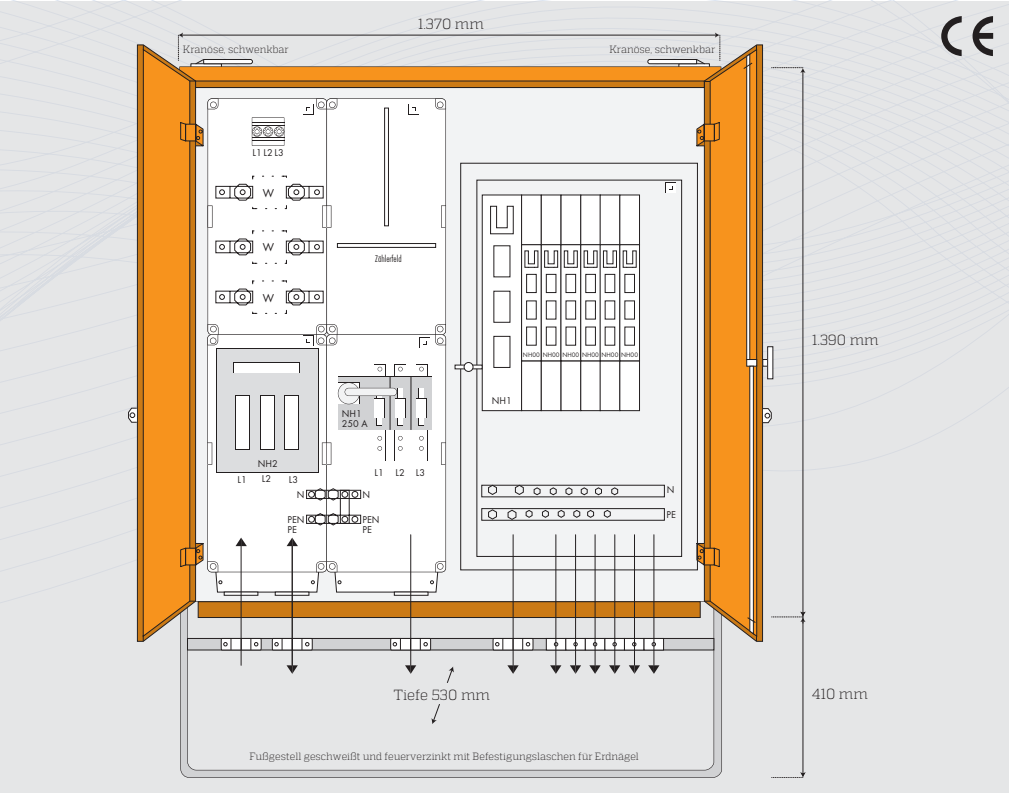

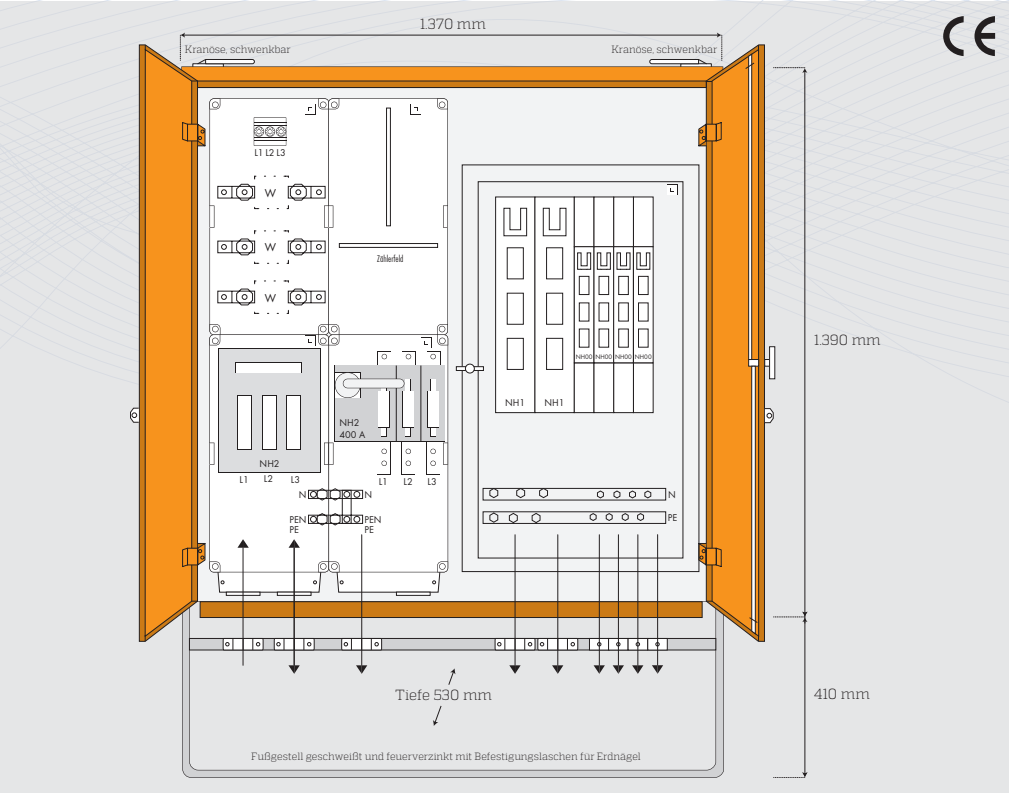

Typ: A 250/610-LSL

Bestell-Nr.: 2210

2 Kabeleinführungen 72 mm mit Zugentlastungen
1 Anschlusssicherung als NH 2-Lasttrenner 3-pol.(abgesichert mit 400 A), L1, L2, L3, PEN mit Bolzenanschuss M 10
1 Spannungspfadsicherung Neozed E 14, 3/16 A (abgesichert mit 6 A)
1 Zählerplatz 300x600 mm nach DIN 43870/2, ohne Zähler
1 Wandlerfeld 300x600 mm einschl.
3 Cu-Schienen 30x10 mm auf 6 Stützisolatoren vorverdahtet, ohne Wandler
1 Abgang als Hauptsicherung NH 1-Lasttrennschalter mit Sicherung 3-pol. (abgesichert mit 250 A), L1, L2, 3, N + PE/PEN mit Bolzenanschluss M 10
1 Kabelausführung 70 mm mit Zugentlastung
1 Sammelschienensystem 250 A, 3-pol., Cu. 30x10 mm für weitere Abgänge
6 Abgänge als NH 00-Lastschaltleisten 3-pol. (abgesichert mit 100 A), L1, L2, L3, N, PE mit Bolzenanschluss M 8
6 Kabelausführungen M 63 mit Zugentlastungen
1 Abgang als NH 1-Lastschaltleiste 3-pol. (abgesichert mit 160 A), L1, L2, L3, N, PE mit Bolzenanschluss M 10
1 Kabelausführung 70 mm mit Zugentlastung

Leistung:	Gewicht:	Gehäuse Nr.:
173 kVA	ca. 224 kg	6.3

Typ: A 400/420-LSL

Bestell-Nr.: 2340

2 Kabeleinführungen 72 mm mit Zugentlastungen
1 Anschlusssicherung als NH 3-Lasttrenner 3-pol. (abgesichert mit 630 A), L1, L2, L3, N + PE/PEN mit Bolzenanschluss M 10
1 Spannungspfadsicherung Neozed E 14, 3/16 A (abgesichert mit 6 A)
1 Zählerplatz 300x600 mm, nach DIN 43870/2, ohne Zähler
1 Wandlerfeld 300x600 mm einschl.
3 Cu-Schienen 30x10 mm auf 6 Stützisolatoren vorverdrahtet, ohne Wandler
1 Hauptsicherung als NH 2-Lasttrennschalter mit Sicherung 3-pol. (abgesichert mit 400 A)
1 Sammelschienensystem 400 A, 3-pol., Cu 30x10 mm für Abgänge
4 Abgänge als NH 00-Lastschaltleisten 3-pol. (abgesichert mit 100 A), L1, L2, L3, N, PE mit Bolzenanschluss M 8
4 Kabelausführungen M 63 mit Zugentlastungen
2 Abgänge als NH 1-Lastschaltleisten 3-pol. (abgesichert mit 250 A), L1, L2, L3, N, PE mit Bolzenanschluss M 10
2 Kabelausführungen 72 mm mit Zugentlastungen

Leistung:	Gewicht:	Gehäuse Nr.:
277 kVA	ca. 228 kg	6.3

Anschluss-Schränke

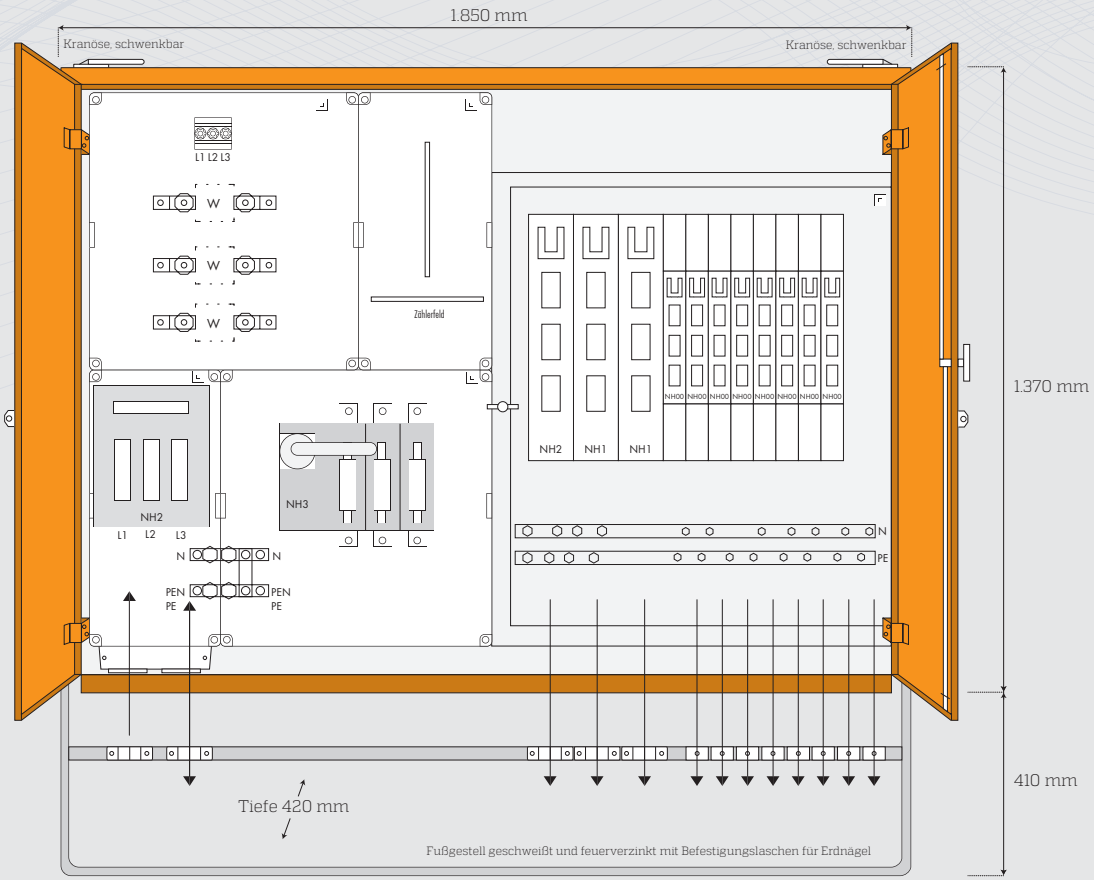

Typ: A 500/821-LSL **Bestell-Nr.: 2400**

2 Kabeleinführungen 72 mm mit Zugentlastungen
1 Anschlusssicherung als NH 3-Lasttrenner 3-pol. (abgesichert mit 630 A), L1, L2, L3, N + PE/PEN mit Bolzenanschluss M 10
1 Spannungspfadsicherung Neozed E 14, 3/16 A (abgesichert mit 6 A)
1 Zählerplatz 300x600 mm nach DIN 43870/2, ohne Zähler
1 Wandlerfeld 600x600 mm einschl. 3 Cu-Schienen 30x10 mm auf 6 Stützisolatoren vorverdrahtet, ohne Wandler
1 Hauptsicherung als NH 3-Lasttrennschalter mit Sicherung 3-pol. (abgesichert mit 500 A)
1 Sammelschienensystem 630 A, 3-pol., Cu 40x10 mm für Abgänge
8 Abgänge als NH 00-Lastschaltleisten 3-pol. (abgesichert mit 100 A, L1, L2, L3, N, PE mit Bolzenanschluss M 8
6 Abgänge als NH 00-Lastschaltleisten 3-pol. (abgesichert mit 100 A), L1, L2, L3, N, PE mit Bolzenanschluss M 8
8 Kabelausführungen M 63 mit Zugentlastungen
2 Abgänge als NH 1-Lastschaltleisten 3-pol. (abgesichert mit 250 A), L1, L2, L3, N, PE mit Bolzenanschluss M 10
1 Abgang als NH 2-Lastschaltleiste 3-pol. (abgesichert mit 400 A), L1, L2, L3, N, PE mit Bolzenanschluss M 12
3 Kabelausführungen 72 mm mit Zugentlastungen

Leistung: 346 kVA **Gewicht: ca. 272 kg** **Gehäuse Nr.: 78**

Anschluss-Schränke

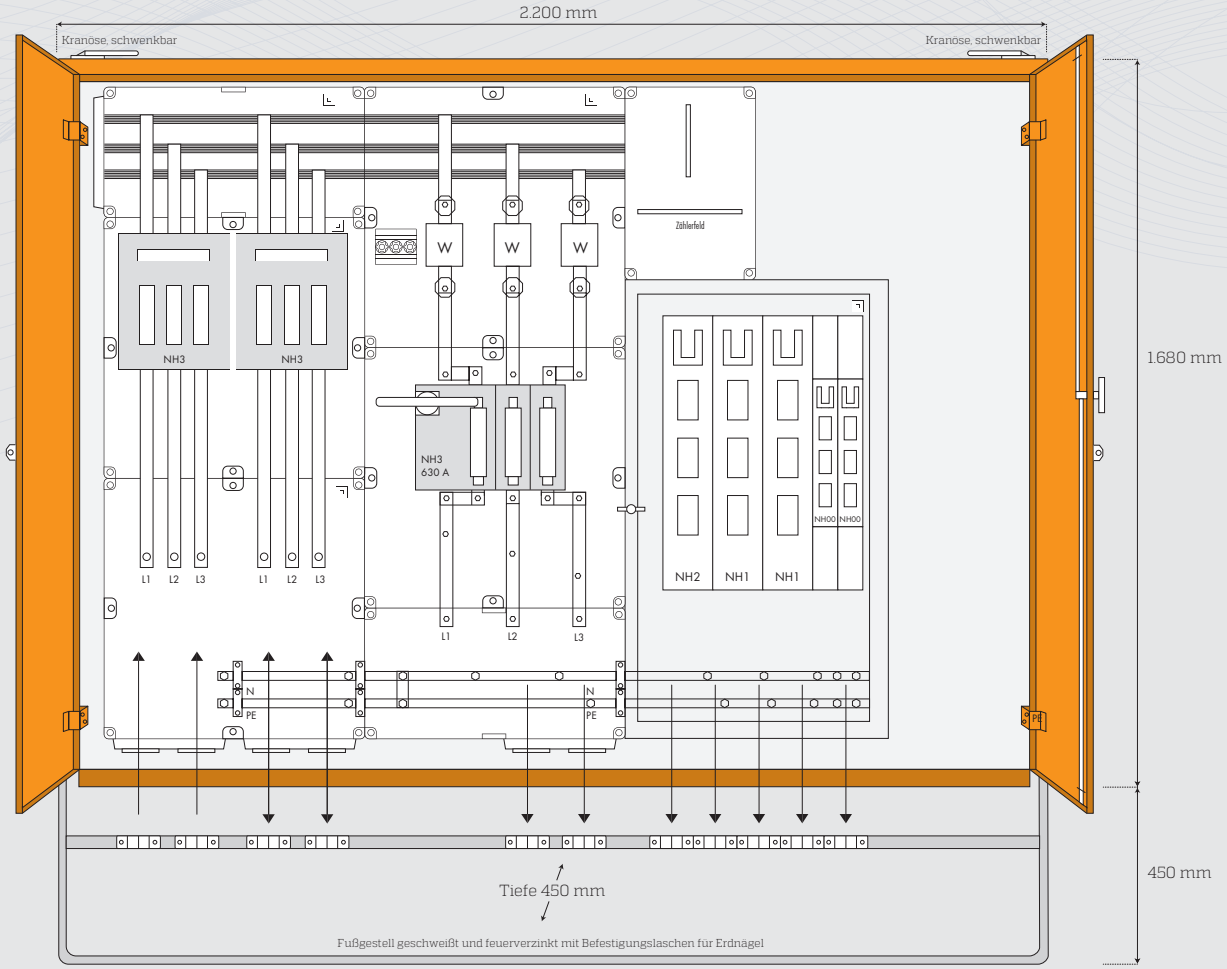

Typ: A 630/221-LSL **Bestell-Nr.: 2520**

4 Kabeleinführungen 72 mm mit Zugentlastungen
2 Anschlusssicherungen als NH 3-Lasttrenner 3-pol. (abgesichert mit 500 A), L1, L2, L3, N + PE/PEN mit Bolzenanschluss M 10
1 Spannungspfadsicherung Neozed E 14, 3/16 A (abgesichert mit 6 A)
1 Zählerplatz 300x450 mm nach DIN 43870/2, ohne Zähler
1 Wandlerfeld 600x600 mm einschl. 3 Cu-Schienen 40x10 mm auf 6 Stützisolatoren vorverdrahtet, ohne Wandler
1 Hauptsicherung als NH 3-Lasttrennschalter mit Sicherung 3-pol. (abgesichert mit 630 A)
1 Sammelschienensystem 630 A, 3-pol., Cu 40x10 mm für Abgänge
2 Abgänge als NH 00-Lastschaltleisten 3-pol. (abgesichert mit 100 A, L1, L2, L3, N, PE mit Bolzenanschluss M 8
2 Kabelausführungen M 63 mit Zugentlastungen
2 Abgänge als NH 1-Lastschaltleisten 3-pol. (abgesichert mit 250 A), L1, L2, L3, N, PE mit Bolzenanschluss M 12
1 Abgang als NH 2-Lastschaltleiste 3-pol. (abgesichert mit 400 A), L1, L2, L3, N, PE mit Bolzenanschluss M 12
4 Kabelausführungen 72 mm mit Zugentlastungen

Leistung: 436 kVA **Gewicht: ca. 420 kg** **Gehäuse Nr.: 82**

Anschluss-Schränke

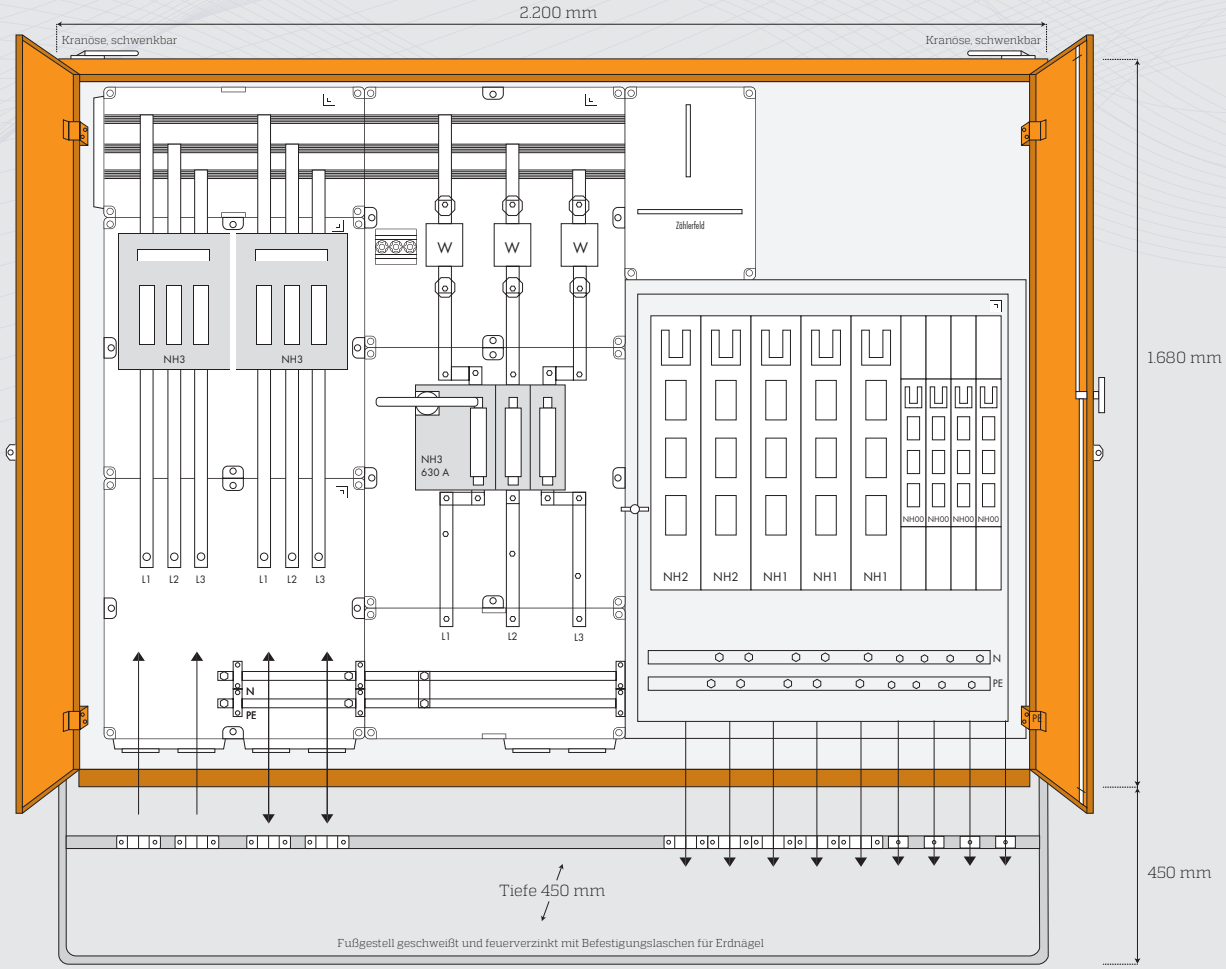

Typ: A 630/432-LSL **Bestell-Nr.: 2530**

4 Kabeleinführungen 72 mm mit Zugentlastungen
2 Anschlusssicherungen als NH 3-Lasttrenner 3-pol. (abgesichert mit 500 A), L1, L2, L3, PEN mit Bolzenanschluss M 10
1 Spannungspfadsicherung Neozed E 14, 3/16 A (abgesichert mit 6 A)
1 Zählerplatz 300x450 mm nach DIN 43870/2, ohne Zähler
1 Wandlerfeld 600x600 mm einschl. 3 Cu-Schienen 40x10 mm auf 6 Stützisolatoren vorverdrahtet, ohne Wandler
1 Hauptsicherung als NH 3-Lasttrennschalter mit Sicherung 3-pol. (abgesichert mit 630 A)
1 Sammelschienensystem 630 A, 3-pol., Cu 40x10 mm für Abgänge
4 Abgänge als NH 00-Lastschaltleisten 3-pol. (abgesichert mit 100 A, L1, L2, L3, N, PE mit Bolzenanschluss M 8
4 Kabelausführungen M 63 mit Zugentlastungen
3 Abgänge als NH 1-Lastschaltleisten 3-pol. (abgesichert mit 250 A), L1, L2, L3, N, PE mit Bolzenanschluss M 12
2 Abgänge als NH 2-Lastschaltleiste 3-pol. (abgesichert mit 400 A), L1, L2, L3, N, PE mit Bolzenanschluss M 12
1 Abgang als NH 2-Lastschaltleiste 3-pol. (abgesichert mit 400 A), L1, L2, L3, N, PE mit Bolzenanschluss M 12
5 Kabelausführungen 72 mm mit Zugentlastungen

Leistung: 436 kVA **Gewicht: ca. 430 kg** **Gehäuse Nr.: 82**

Gruppenverteiler mit NH-Lasttrenner

Steidele-Gruppenverteiler werden nach EN 61439-1 (VDE 0660-600-1) Niederspannungs-Schaltgerätekombinationen, Ausgabe Juni 2014, nach EN 61439-4 (VDE 0660-600-4), Niederspannungs-Schaltkombinationen - Teil 4 (230/400 V 50 Hz) gefertigt.
Sämtliche Einbauten sind schutzisoliert in Schutzart IP 54.

Der Einsatz erfolgt auf größeren Baustellen. Vorgeschaltet sind gewöhnlich Anschluss-Schränke, nachgeschaltet im allgemeinen Verteiler-Schränke.

Gehäuse aus elektrolytisch verzinktem Stahlblech mit schwenkbaren Kranösen, Türverschluss bei eintürigen Modellen mit Fallriegel sowie eingebauter Torsions-Rückzugsfeder zum sicheren Einrasten, verschließbar mittels Vorhängeschloss (bauseits), Türsicherungen mit Bowdenzugseil als Beschädigungsschutz. Pulverbeschichtung in RAL 2004 orange, Fußgestelle feuerverzinkt.

Die Lieferung erfolgt einschl. Sicherungszubehör und Fußgestell.

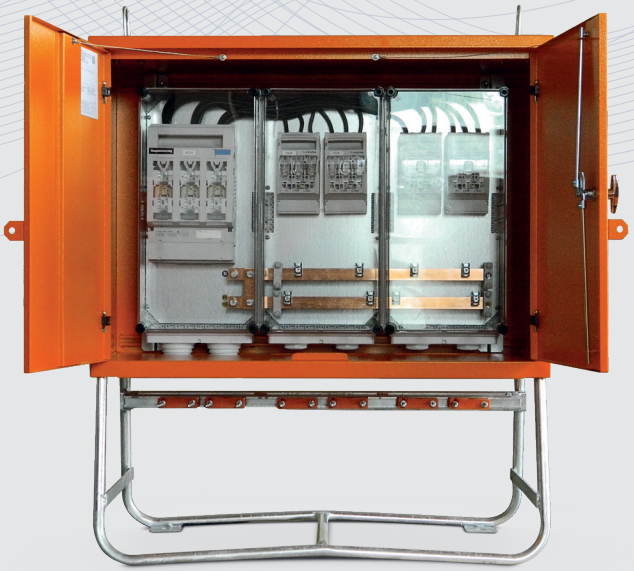

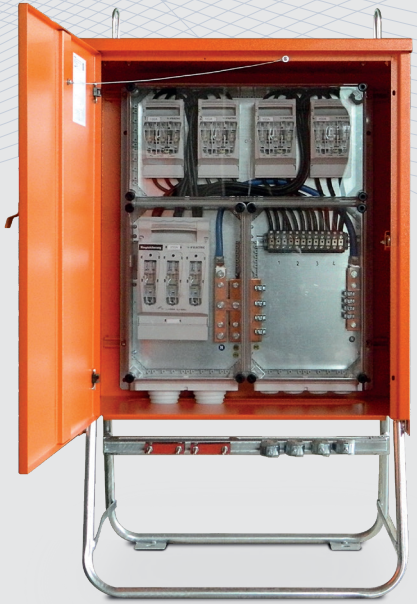

Typ	Bestell-Nr.	Seite	Leistung kVA	Hauptsicherung 3-pol.	Abgänge, 3-pol. NH000	NH00	NH1
GV 100/2-L	3090	33	69	100A	—	2	—
GV 250/2-L	3092	33	173	250A	—	2	—
GV 250/4-L	3110	33	173	250A	—	4	—
GV 250/6-L	3112	34	173	250A	6	—	—
GV 400/4-L	3120	34	277	400A	—	4	—

Gruppenverteiler mit NH-Lasttrenner

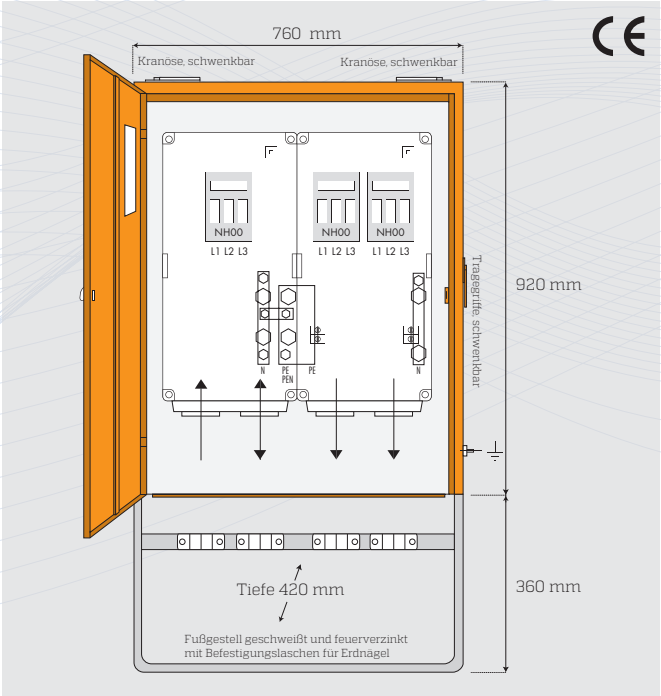

Typ: GV 100/2-L **Bestell-Nr.: 3090**

2 Kabeleinführungen M 63 mit Zugentlastungen
1 Hauptsicherung als NH 00-Lasttrenner 3-pol. (abgesichert mit 100 A), L1, L2, L3, N+PE mit Bolzenanschluss M 8 oder beiliegenden Bügelklemmen bis 35 qmm
2 Abgänge als NH 00-Lasttrenner 3-pol. (abgesichert mit 80 A), L1, L2, L3 mit Bolzenanschluss M 8 oder beiliegenden Bügelklemmen bis 35 qmm, N+PE mit 4 Leiteranschlussklemmen 70 qmm
2 Kabelausführungen M 63 mit Zugentlastungen

Leistung: 69 kVA **Gewicht: ca. 60 kg** **Gehäuse Nr.: 13.2**

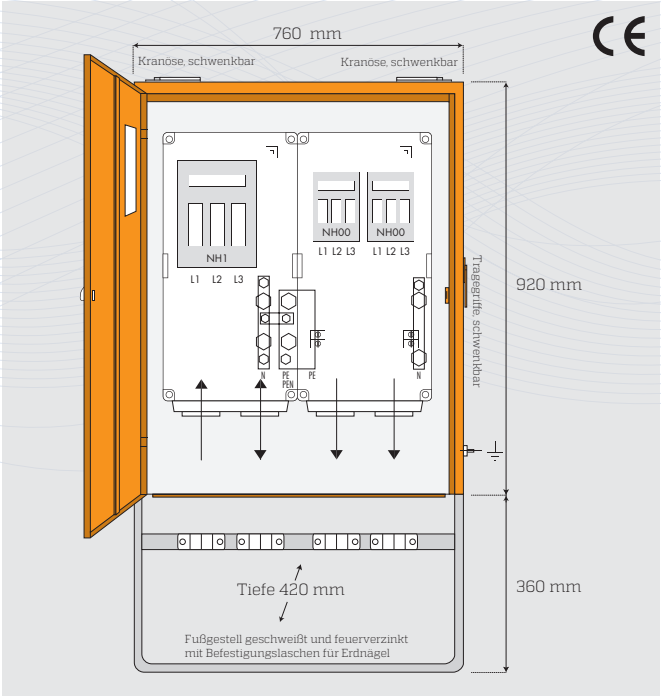

Typ: GV 250/2-L **Bestell-Nr.: 3092**

2 Kabeleinführungen 72 mm mit Zugentlastungen
1 Hauptsicherung als NH 1-Lasttrenner 3-pol. (abgesichert mit 250 A), L1, L2, L3, N+PE mit Bolzenanschluss M 10
2 Abgänge als NH 00-Lasttrenner 3-pol. (abgesichert mit 100 A), L1, L2, L3 mit Bolzenanschluss M 8 oder beiliegenden Bügelklemmen bis 35 qmm, N+PE mit 4 Leiteranschlussklemmen 70 qmm
2 Kabelausführungen M 63 mit Zugentlastungen

Leistung: 173 kVA **Gewicht: ca. 62 kg** **Gehäuse Nr.: 13.2**

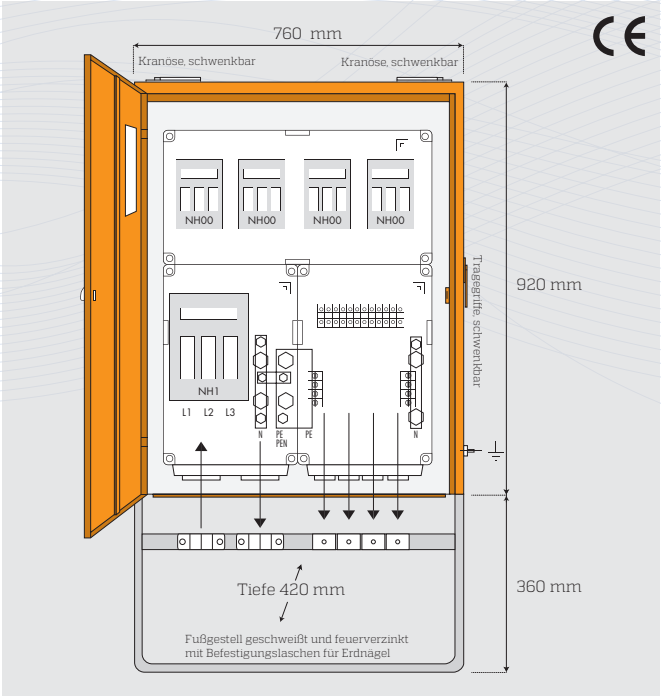

Typ: GV 250/4-L **Bestell-Nr.: 3110**

2 Kabeleinführungen 72 mm mit Zugentlastungen
1 Hauptsicherung als NH 1-Lasttrenner 3-pol. (abgesichert mit 250 A), L1, L2, L3, N+PE mit Bolzenanschluss M 10
4 Abgänge als NH 00-Lasttrenner 3-pol. (abgesichert mit 100 A), L1, L2, L3 auf 12 Reihenklemmen 35 qmm, N+PE mit 8 Leiteranschlussklemmen 35 qmm
4 Kabelausführungen M 50 mit Zugentlastungen

Leistung: 173 kVA **Gewicht: ca. 70 kg** **Gehäuse Nr.: 13.2**

Gruppenverteiler mit NH-Lasttrenner

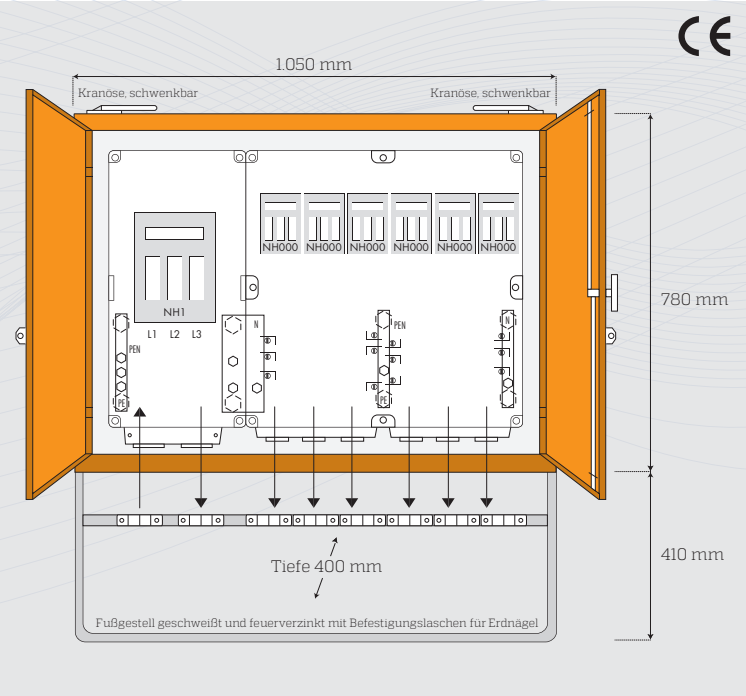

Typ: GV 250/6-L **Bestell-Nr.: 3112**

2 Kabeleinführungen 72 mm mit Zugentlastungen
1 Hauptsicherung als NH 1-Lasttrenner 3-pol. (abgesichert mit 250 A) L1, L2, L3, N+PE mit Bolzenanschluss M 10
6 Abgänge als NH 000-Lasttrenner 3-pol. (abgesichert mit 100 A), L1, L2, L3 mit Bolzenanschluss M 8, N+PE mit 12 Leiteranschluss-klemmen 50 qmm
6 Kabelausführungen M 63 mit Zugentlastungen

Leistung: 173 kVA **Gewicht: ca. 88 kg** **Gehäuse Nr.: 79**

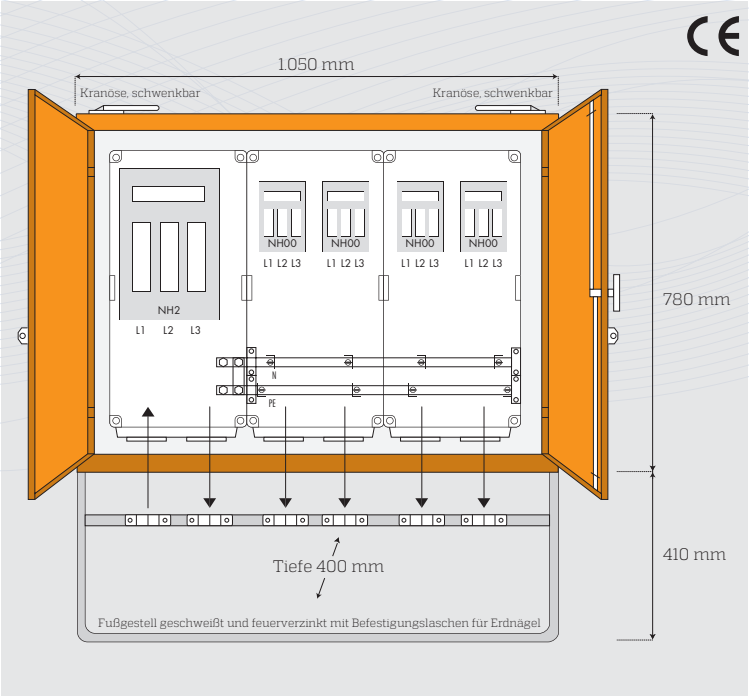

Typ: GV 400/4-L **Bestell-Nr.: 3120**

2 Kabeleinführungen 72 mm mit Zugentlastungen
1 Hauptsicherung als NH 2-Lasttrenner 3-pol. (abgesichert mit 400 A) L1, L2, L3, N+PE mit Bolzenanschluss M 10
4 Abgänge als NH 00-Lasttrenner 3-pol. (abgesichert mit 100 A), L1, L2, L3 mit Bolzenanschluss M 8 oder beiliegenden Bügelklemmen bis 35 qmm, N+PE mit 8 Leiteranschluss-klemmen 70 qmm
4 Kabelausführungen M 63 mit Zugentlastungen

Leistung: 277 kVA **Gewicht: ca. 85 kg** **Gehäuse Nr.: 79**

Gruppenverteiler mit NH-Lastschaltleisten

Steidele-Gruppenverteiler werden nach EN 61439-1 (VDE 0660-600-1) Niederspannungs-Schaltgerätekombinationen, Ausgabe Juni 2014, nach EN 61439-4 (VDE 0660-600-4), Niederspannungs-Schaltkombinationen - Teil 4 (230/400 V 50 Hz) gefertigt.
Sämtliche Einbauten sind schutzisoliert in Schutzart IP 54.

Der Einsatz erfolgt auf größeren Baustellen. Vorgeschaltet sind gewöhnlich Anschluss-Schränke, nachgeschaltet im allgemeinen Verteiler-Schränke.

Gehäuse aus elektrolytisch verzinktem Stahlblech mit schwenkbaren Kranösen, Türverschluss bei eintürigen Modellen mit Fallriegel sowie eingebauter Torsions-Rückzugsfeder zum sicheren Einrasten, verschließbar mittels Vorhängeschloss (bauseits), Türsicherungen mit Bowdenzugseil als Beschädigungsschutz. Pulverbeschichtung in RAL 2004 orange, Fußgestelle feuerverzinkt.

Die Lieferung erfolgt einschl. Sicherungszubehör und Fußgestell.

Typ	Bestell-Nr.	Seite	Leistung kVA	Hauptsicherung 3-pol.	Abgänge, 3-pol. NH00	NH1	NH2
GV 250/400-LSL	3401	36	173	250A	4	—	—
GV 250/600-LSL	3400	36	173	250A	6	—	—
GV 250/800-LSL	3402	36	173	250A	8	—	—
GV 250/410-LSL	3404	37	173	250A	4	1	—
GV 400/800-LSL	3500	37	277	400A	8	—	—
GV 400/1200-LSL	3504	37	277	400A	12	—	—
GV 400/240-LSL	3506	38	277	400A	2	4	—
GV 400/411-LSL	3508	38	277	400A	4	1	1
GV 400/420-LSL	3510	38	277	400A	4	2	—
GV 630/800-LSL	3600	39	436	630A	8	—	—
GV 630/1000-LSL	3602	39	436	630A	10	—	—
GV 630/421-LSL	3604	39	436	630A	4	2	1
GV 630/621-LSL	3606	40	436	630A	6	2	1
GV 630/422-LSL	3608	40	436	630A	4	2	2
GV 630/20-LSL	3612	41	436	630A	20	—	—
GV 630/1222-LSL	3616	41	436	630A	12	2	2

Gruppenverteiler mit NH-Lastschaltleisten

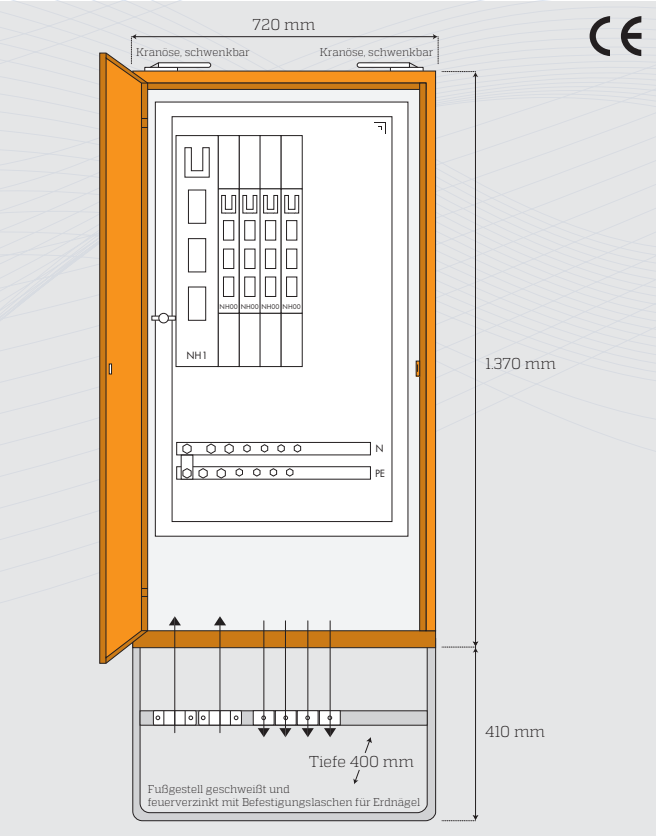

Typ: GV 250/400-LSL **Bestell-Nr.: 3401**

2 Kabeleinführungen 72 mm mit Zugentlastungen
1 Sammelschienensystem 630 A, 3-pol., Cu 40x10 mm
1 Hauptsicherung als NH 1-Lastschaltleiste 3-pol. (abgesichert mit 250 A), L1, L2, L3, N, PE/PEN mit Bolzenanschluss M 12
4 Abgänge als NH 00-Lastschaltleisten 3-pol. (abgesichert mit 100 A), L1, L2, L3, N, PE/PEN mit Bolzenanschluss M 8
4 Kabelausführungen M 63 mit Zugentlastungen

Leistung: 173 kVA **Gewicht: ca. 112 kg** **Gehäuse Nr.: 8**

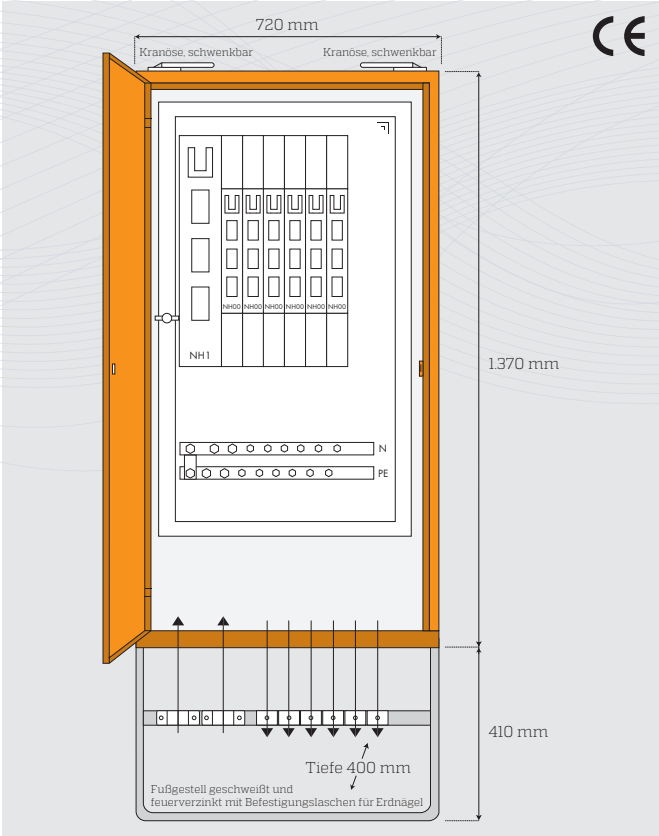

Typ: GV 250/600-LSL **Bestell-Nr.: 3400**

2 Kabeleinführungen 72 mm mit Zugentlastungen
1 Sammelschienensystem 630 A, 3-pol., Cu 40x10 mm
1 Hauptsicherung als NH 1-Lastschaltleiste 3-pol. (abgesichert mit 250 A), L1, L2, L3, N, PE/PEN mit Bolzenanschluss M 12
6 Abgänge als NH 00-Lastschaltleisten 3-pol. (abgesichert mit 100 A), L1, L2, L3, N, PE/PEN mit Bolzenanschluss M 8
6 Kabelausführungen M 63 mit Zugentlastungen

Leistung: 173 kVA **Gewicht: ca. 113 kg** **Gehäuse Nr.: 8**

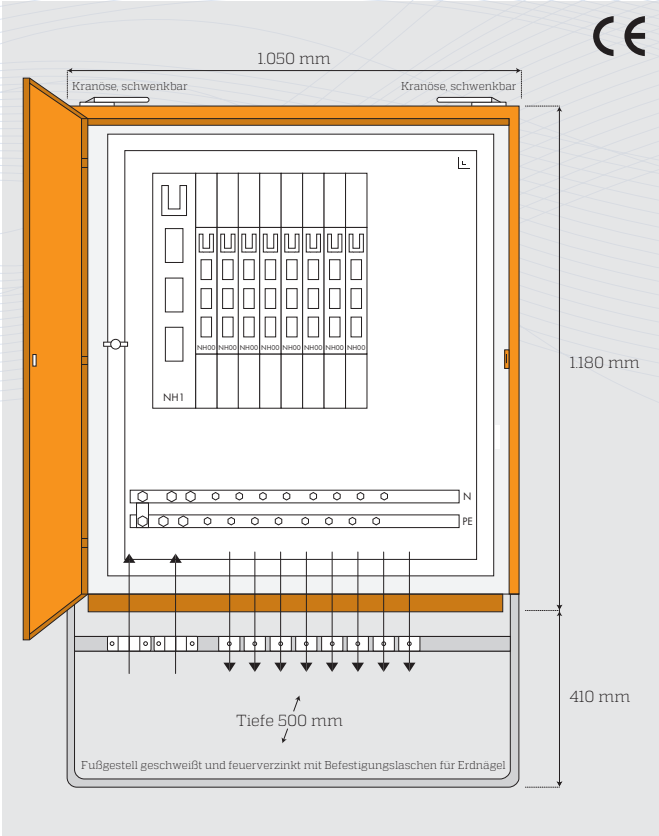

Typ: GV 250/800-LSL **Bestell-Nr.: 3402**

2 Kabeleinführungen 72 mm mit Zugentlastungen
1 Sammelschienensystem 630 A, 3-pol., Cu 40x10 mm
1 Hauptsicherung als NH 1-Lastschaltleiste 3-pol. (abgesichert mit 250 A), L1, L2, L3, N, PE/PEN mit Bolzenanschluss M 12
8 Abgänge als NH 00-Lastschaltleisten 3-pol. (abgesichert mit 100 A), L1, L2, L3, N, PE/PEN mit Bolzenanschluss M 8
8 Kabelausführungen M 63 mit Zugentlastungen

Leistung: 173 kVA **Gewicht: ca. 148 kg** **Gehäuse Nr.: 77.3**

Gruppenverteiler mit NH-Lastschaltleisten

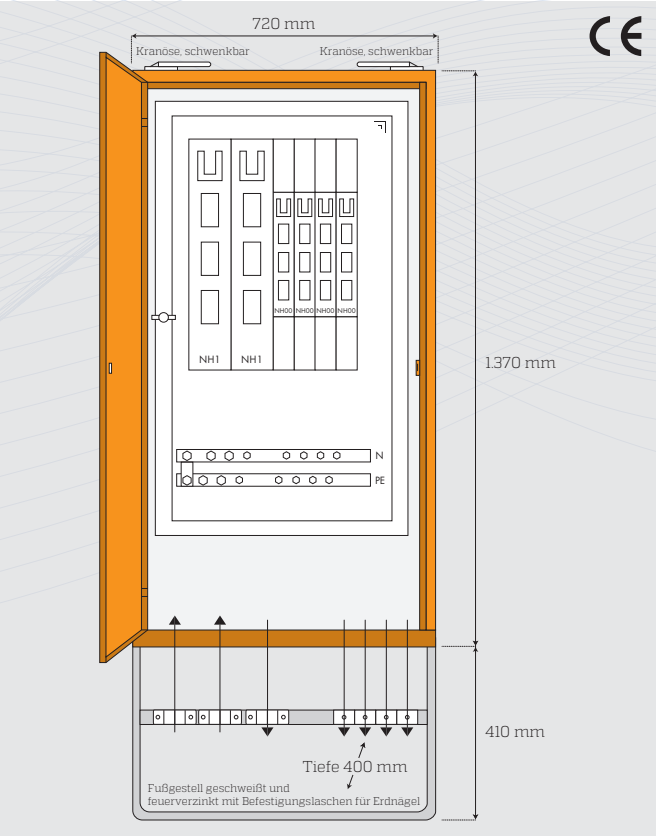

Typ: GV 250/410-LSL **Bestell-Nr.: 3404**

2 Kabeleinführungen 72 mm mit Zugentlastungen
1 Sammelschienensystem 630 A, 3-pol., Cu 40x10 mm
1 Hauptsicherung als NH 1-Lastschaltleiste 3-pol. (abgesichert mit 250 A), L1, L2, L3, N, PE/PEN mit Bolzenanschluss M 12
4 Abgänge als NH 00-Lastschaltleisten 3-pol. (abgesichert mit 100 A), L1, L2, L3, N, PE/PEN mit Bolzenanschluss M 8
4 Kabelausführungen M 63 mit Zugentlastungen
1 Abgang als NH 1-Lastschaltleiste 3-pol. (abgesichert mit 160 A), L1, L2, L3, N, PE/PEN mit Bolzenanschluss M 12
1 Kabelausführung 72 mm mit Zugentlastung

Leistung: 173 kVA **Gewicht:** ca. 114 kg **Gehäuse Nr.:** 8

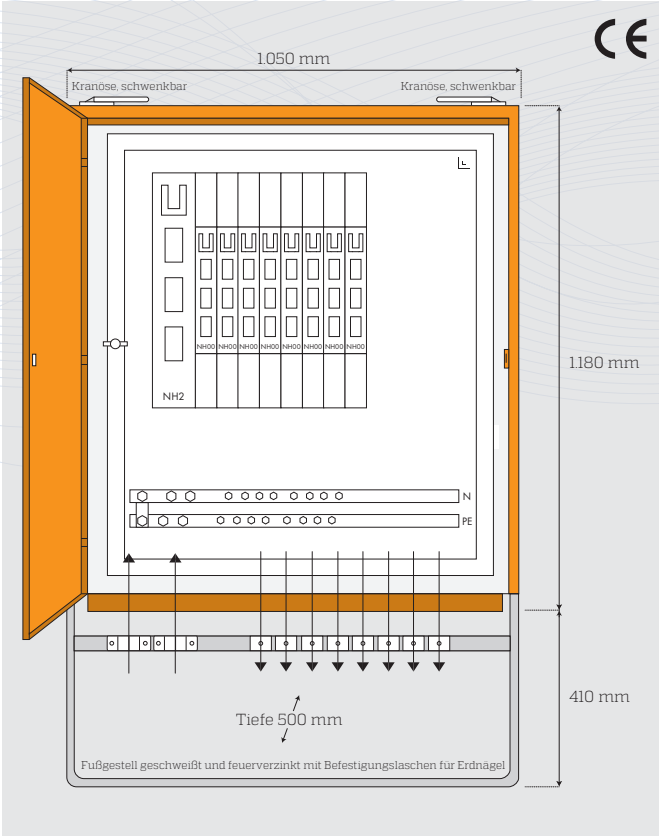

Typ: GV 400/800-LSL **Bestell-Nr.: 3500**

2 Kabeleinführungen 72 mm mit Zugentlastungen
1 Sammelschienensystem 630 A, 3-pol., Cu 40x10 mm
1 Hauptsicherung als NH 2-Lastschaltleiste 3-pol. (abgesichert mit 400 A), L1, L2, L3, N, PE/PEN mit Bolzenanschluss M 12
8 Abgänge als NH 00-Lastschaltleisten 3-pol. (abgesichert mit 100 A), L1, L2, L3, N, PE/PEN mit Bolzenanschluss M 8
8 Kabelausführungen M 63 mit Zugentlastungen

Leistung: 277 kVA **Gewicht: ca. 148 kg** **Gehäuse Nr.: 77.3**

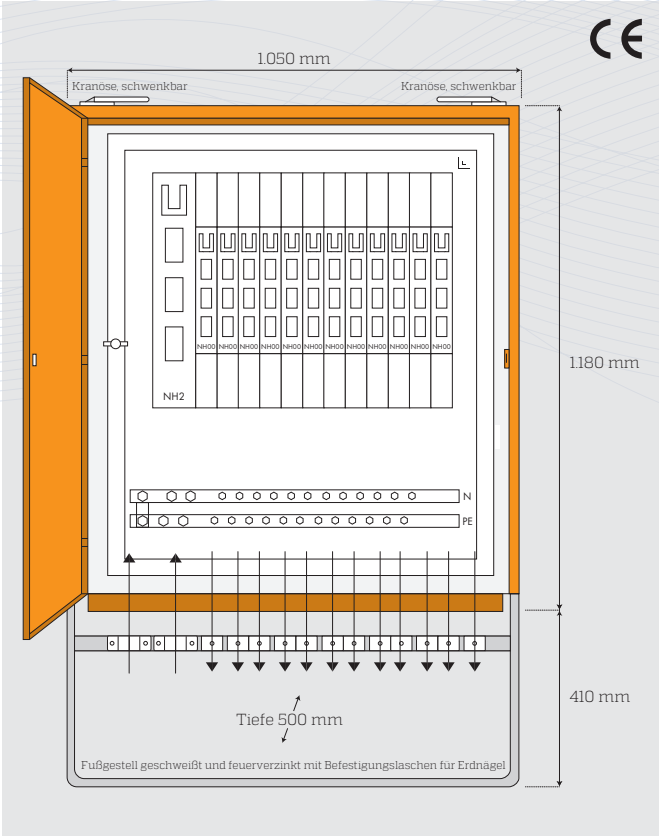

Typ: GV 400/1200-LSL **Bestell-Nr.: 3504**

2 Kabeleinführungen 72 mm mit Zugentlastungen
1 Sammelschienensystem 630 A, 3-pol., Cu 40x10 mm
1 Hauptsicherung als NH 2-Lastschaltleiste 3-pol. (abgesichert mit 400 A), L1, L2, L3, N, PE/PEN mit Bolzenanschluss M 12
12 Abgänge als NH 00-Lastschaltleisten 3-pol. (abgesichert mit 100 A), L1, L3, L3, N, PE/PEN mit Bolzenanschluss M 8
12 Kabelausführungen M 63 mit Zugentlastungen

Leistung: 277 kVA **Gewicht: ca. 154 kg** **Gehäuse Nr.: 77.3**

Gruppenverteiler mit NH-Lastschaltleisten

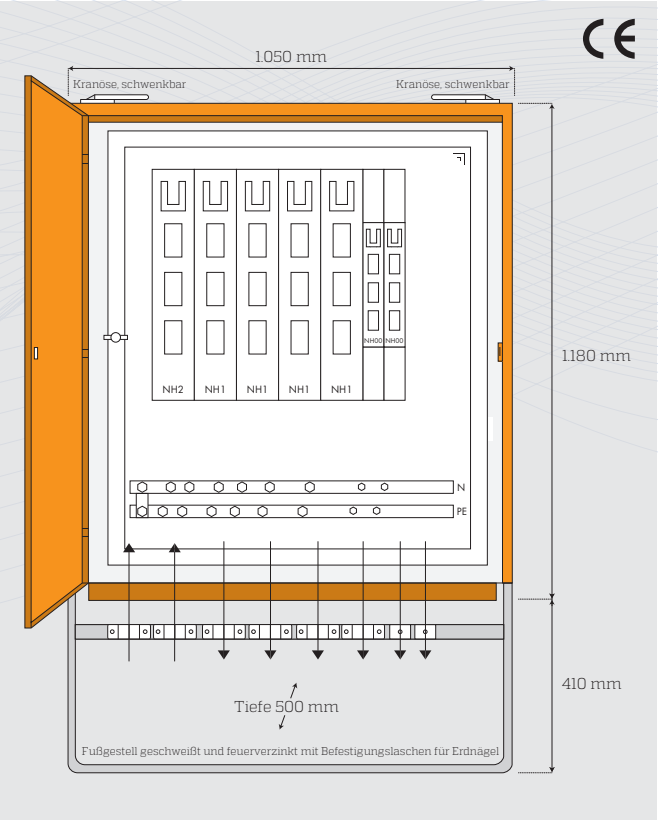

Typ: GV 400/240-LSL **Bestell-Nr.: 3506**

2 Kabeleinführungen 72 mm mit Zugentlastungen
1 Sammelschienensystem 630 A, 3-pol., Cu 40x10 mm
1 Hauptsicherung als NH 2-Lastschaltleiste 3-pol. (abgesichert mit 400 A), L1, L2, L3, N, PE/PEN mit Bolzenanschluss M 12
2 Abgänge als NH 00-Lastschaltleisten 3-pol. (abgesichert mit 100 A), L1, L2, L3, N, PE/PEN mit Bolzenanschluss M 8
2 Kabelausführungen M 63 mit Zugentlastungen
4 Abgänge als NH 1-Lastschaltleisten 3-pol. (abgesichert mit 250 A, L1, L2, L3, N, PE/PEN mit Bolzenanschluss M 12
4 Kabelausführungen 72 mm mit Zugentlastungen

Leistung: 173 kVA **Gewicht: ca. 148 kg** **Gehäuse Nr.: 77.3**

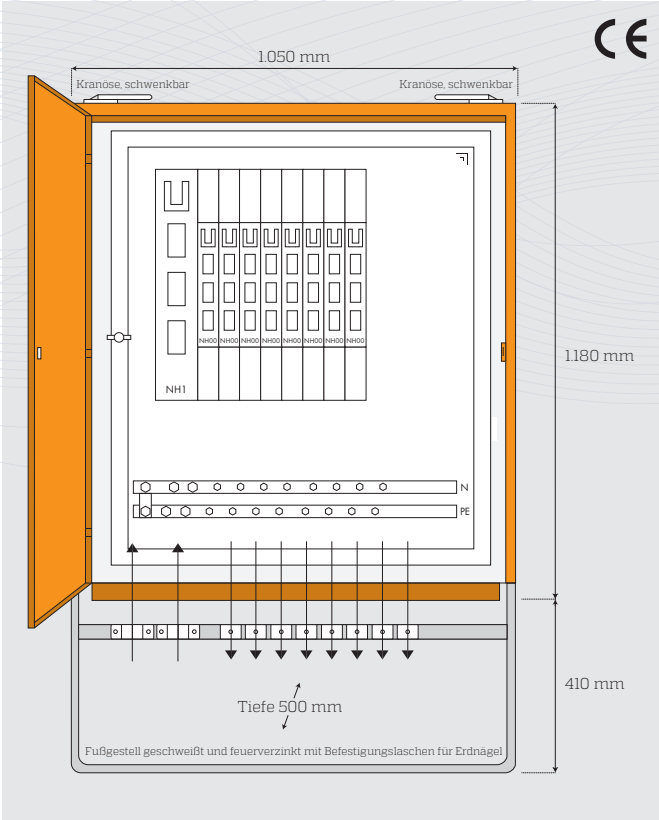

Typ: GV 400/411-LSL **Bestell-Nr.: 3508**

2 Kabeleinführungen 72 mm mit Zugentlastungen
1 Sammelschienensystem 630 A, 3-pol., Cu 40x10 mm
1 Hauptsicherung als NH 2-Lastschaltleiste 3-pol. (abgesichert mit 400 A), L1, L2, L3, N, PE/PEN mit Bolzenanschluss M 12
4 Abgänge als NH 00-Lastschaltleisten 3-pol. (abgesichert mit 100 A), L1, L2, L3, N, PE/PEN mit Bolzenanschluss M 8
4 Kabelausführungen M 63 mit Zugentlastungen
1 Abgang als NH 1-Lastschaltleiste 3-pol. (abgesichert mit 250 A), L1, L2, L3, N, PE/PEN mit Bolzenanschluss M 12
1 Abgang als NH 2-Lastschaltleiste 3-pol. (abgesichert mit 355 A), L1, L2, L3, N, PE/PEN mit Bolzenanschluss M 12
2 Kabelausführungen 72 mm mit Zugentlastungen

Leistung: 277 kVA **Gewicht: ca. 144 kg** **Gehäuse Nr.: 77.3**

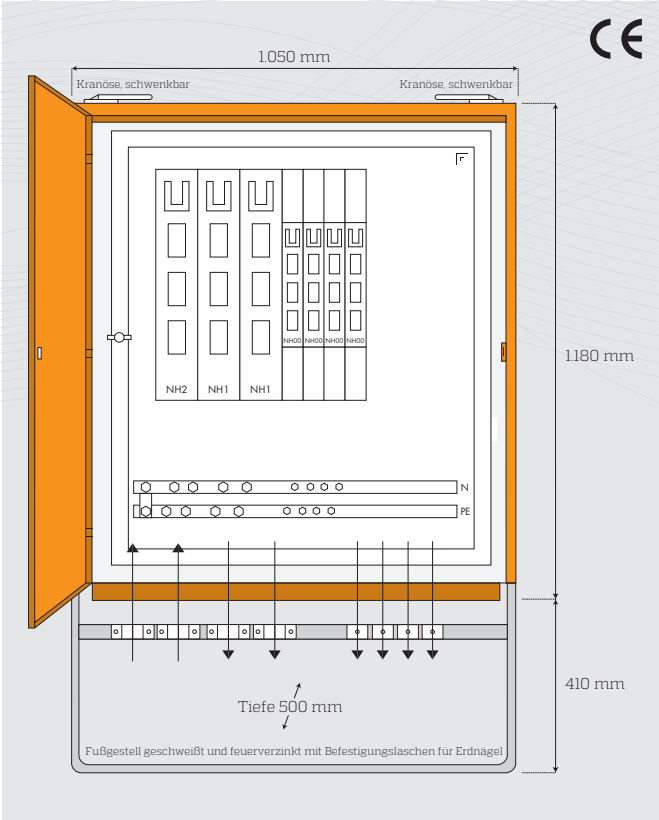

Typ: GV 400/420-LSL **Bestell-Nr.: 3510**

2 Kabeleinführungen 72 mm mit Zugentlastungen
1 Sammelschienensystem 630 A, 3-pol., Cu 40x10 mm
1 Hauptsicherung als NH 2-Lastschaltleiste 3-pol. (abgesichert mit 400 A), L1, L2, L3, N, PE/PEN mit Bolzenanschluss M 12
4 Abgänge als NH 00-Lastschaltleisten 3-pol. (abgesichert mit 100 A), L1, L2, L3, N, PE/PEN mit Bolzenanschluss M 8
4 Kabelausführungen M 63 mit Zugentlastungen
2 Abgänge als NH 1-Lastschaltleisten 3-pol. (abgesichert mit 250 A), L1, L2, L3, N, PE/PEN mit Bolzenanschluss M 12
2 Kabelausführungen 72 mm mit Zugentlastungen

Leistung: 277 kVA **Gewicht: ca. 144 kg** **Gehäuse Nr.: 77.3**

Gruppenverteiler mit NH-Lastschaltleisten

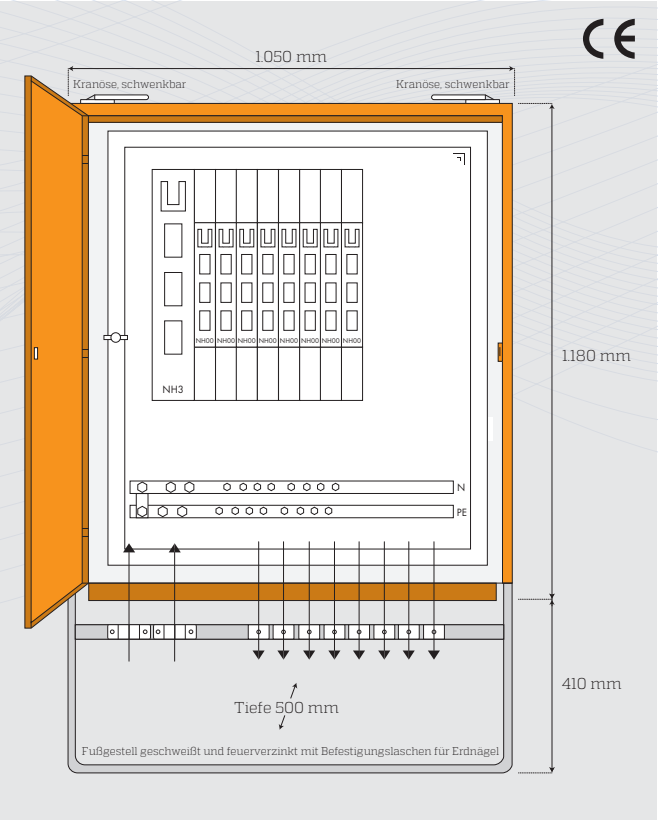

Typ: GV 630/800-LSL **Bestell-Nr.: 3600**

2 Kabeleinführungen 72 mm mit Zugentlastungen
1 Sammelschienensystem 630 A, 3-pol., Cu 40x10 mm
1 Hauptsicherung als NH 3-Lastschaltleiste 3-pol. (abgesichert mit 630 A), L1, L2, L3, N, PE/PEN mit Bolzenanschluss M 12
8 Abgänge als NH 00-Lastschaltleisten 3-pol. (abgesichert mit 100 A), L1, L2, L3, N, PE/PEN mit Bolzenanschluss M 8
8 Kabelausführungen M 63 mit Zugentlastungen

Leistung: 436 kVA **Gewicht: ca. 145 kg** **Gehäuse Nr.: 77.3**

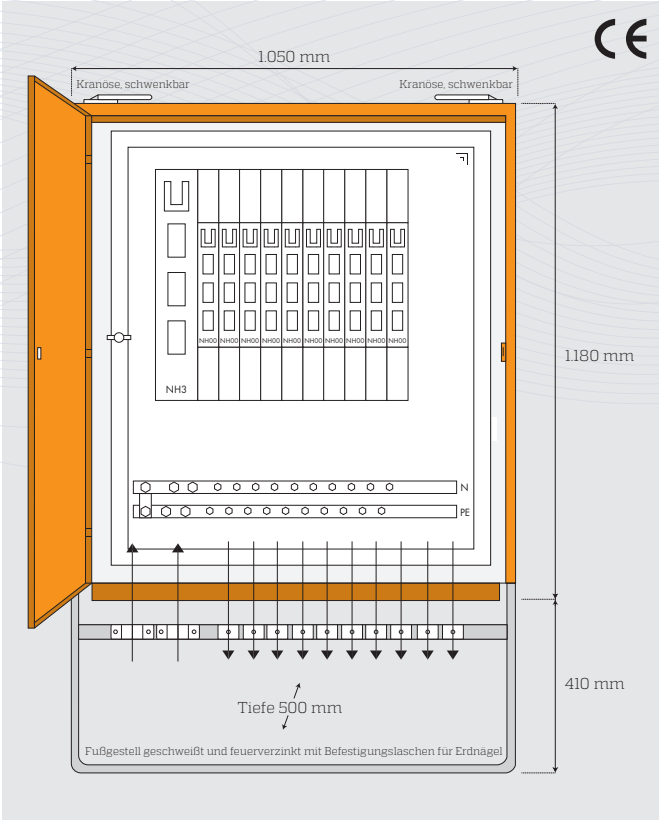

Typ: GV 630/1000-LSL **Bestell-Nr.: 3602**

2 Kabeleinführungen 72 mm mit Zugentlastungen
1 Sammelschienensystem 630 A, 3-pol., Cu. 40x10 mm
1 Hauptsicherung als NH 3-Lastschaltleiste 3-pol. (abgesichert mit 630 A), L1, L2, L3, N, PE/PEN mit Bolzenanschluss M 12
10 Abgänge als NH 00-Lastschaltleisten 3-pol. (abgesichert mit 100 A), L1, L2, L3, N, PE/PEN mit Bolzenanschluss M 8
10 Kabelausführungen M 63 mit Zugentlastungen

Leistung: 436 kVA **Gewicht: ca. 152 kg** **Gehäuse Nr.: 77.3**

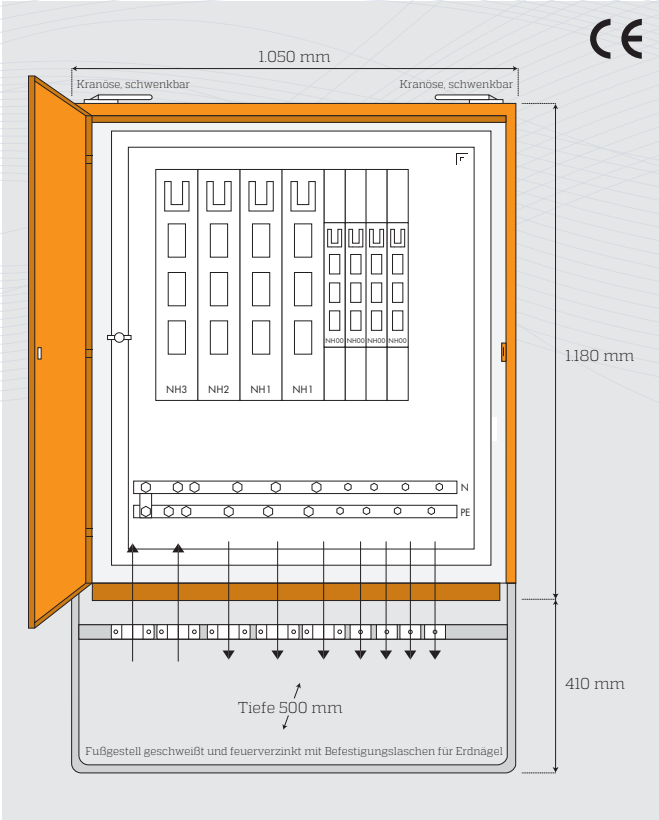

Typ: GV 630/421-LSL **Bestell-Nr.: 3604**

2 Kabeleinführungen 72 mm mit Zugentlastungen
1 Sammelschienensystem 630 A, 3-pol., Cu 40x10 mm
1 Hauptsicherung als NH 3-Lastschaltleiste 3-pol. (abgesichert mit 630 A), L1, L2, L3, N, PE/PEN mit Bolzenanschluss M 12
4 Abgänge als NH 00-Lastschaltleisten 3-pol. (abgesichert mit 100 A), L1, L2, L3, N, PE/PEN mit Bolzenanschluss M 8
4 Kabelausführungen M 63 mit Zugentlastungen
2 Abgänge als NH 1-Lastschaltleisten 3-pol. (abgesichert mit 250 A), L1, L2, L3, N, PE/PEN mit Bolzenanschluss M 12
1 Abgang als NH 2-Lastschaltleiste 3-pol. (abgesichert mit 400 A), L1, L2, L3, N, PE/PEN mit Bolzenanschluss M 12
3 Kabelausführungen 72 mm mit Zugentlastungen

Leistung: 436 kVA **Gewicht: ca. 152 kg** **Gehäuse Nr.: 77.3**

Gruppenverteiler mit NH-Lastschaltleisten

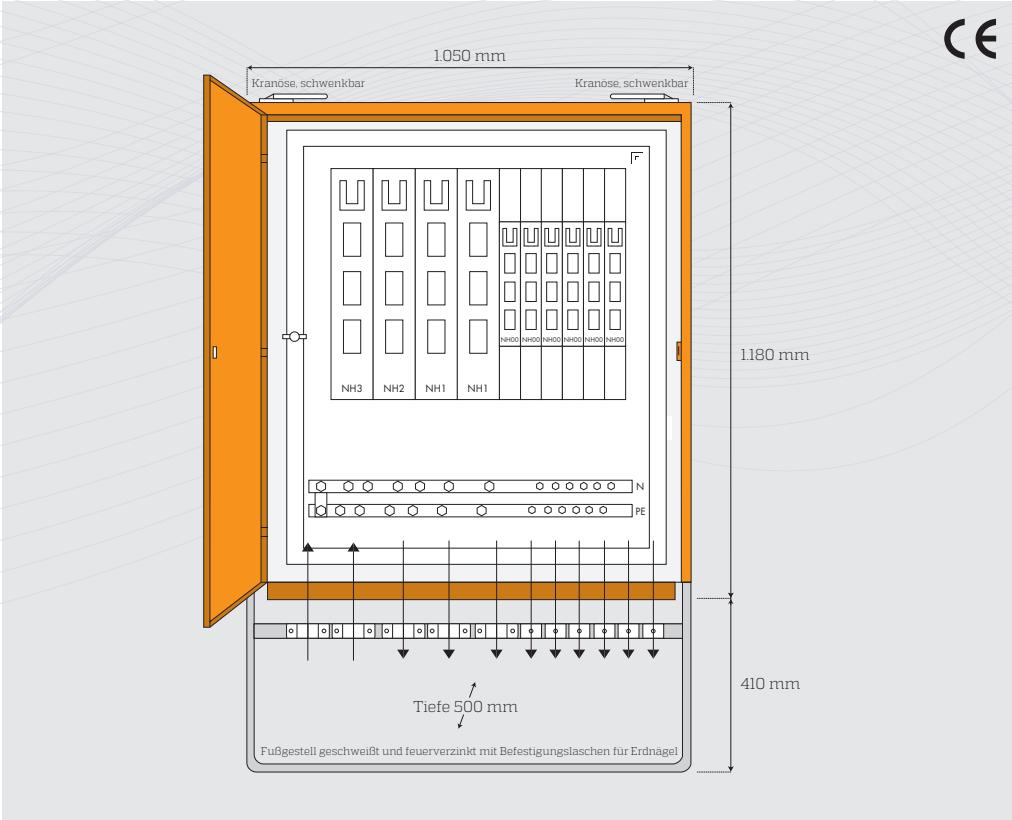

Typ: GV 630/621-LSL **Bestell-Nr.: 3606**

- 2 Kabeleinführungen 72 mm mit Zugentlastungen
- 1 Sammelschienensystem 630 A, 3-pol., Cu 40x10 mm
- 1 Hauptsicherung als NH 3-Lastschaltleiste 3-pol. (abgesichert mit 630 A), L1, L2, L3, N, PE/PEN mit Bolzenanschluss M 12
- 6 Abgänge als NH 00-Lastschaltleisten 3-pol. (abgesichert mit 100 A), L1, L2, L3, N, PE/PEN mit Bolzenanschluss M 8
- 6 Kabelausführungen M 63 mit Zugentlastungen
- 2 Abgänge als NH 1-Lastschaltleisten 3-pol. (abgesichert mit 250 A), L1, L2, L3, N, PE/PEN mit Bolzenanschluss M 12
- 1 Abgang als NH 2-Lastschaltleiste 3-pol. (abgesichert mit 400 A), L1, L2, L3, N, PE/PEN mit Bolzenanschluss M 12
- 3 Kabelausführungen 72 mm mit Zugentlastungen

Leistung:	Gewicht:	Gehäuse Nr.:
436 kVA	ca. 155 kg	77.3

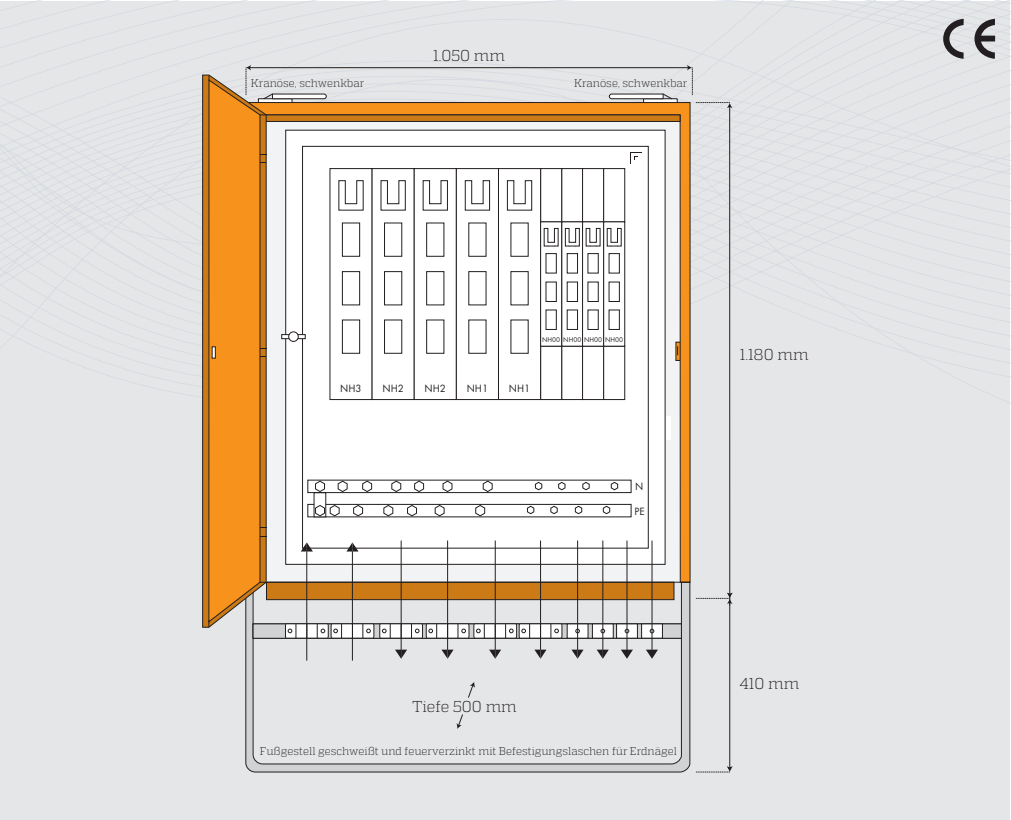

Typ: GV 630/422-LSL **Bestell-Nr.: 3608**

- 2 Kabeleinführungen 72 mm mit Zugentlastungen
- 1 Sammelschienensystem 630 A, 3-pol., Cu 40x10 mm
- 1 Hauptsicherung als NH 3-Lastschaltleiste 3-pol. (abgesichert mit 630 A), L1, L2, L3, N, PE/PEN mit Bolzenanschluss M 12
- 4 Abgänge als NH 00-Lastschaltleisten 3-pol. (abgesichert mit 100 A), L1, L2, L3, N, PE/PEN mit Bolzenanschluss M 8
- 4 Kabelausführungen M 63 mit Zugentlastungen
- 2 Abgänge als NH 1-Lastschaltleisten 3-pol. (abgesichert mit 250 A), L1, L2, L3, N, PE/PEN mit Bolzenanschluss M 12
- 2 Abgänge als NH 2-Lastschaltleisten 3-pol. (abgesichert mit 400 A), L1, L2, L3, N, PE/PEN mit Bolzenanschluss M 12
- 4 Kabelausführungen 72 mm mit Zugentlastungen

Leistung:	Gewicht:	Gehäuse Nr.:
436 kVA	ca. 165 kg	77.3

Gruppenverteiler mit NH-Lastschaltleisten

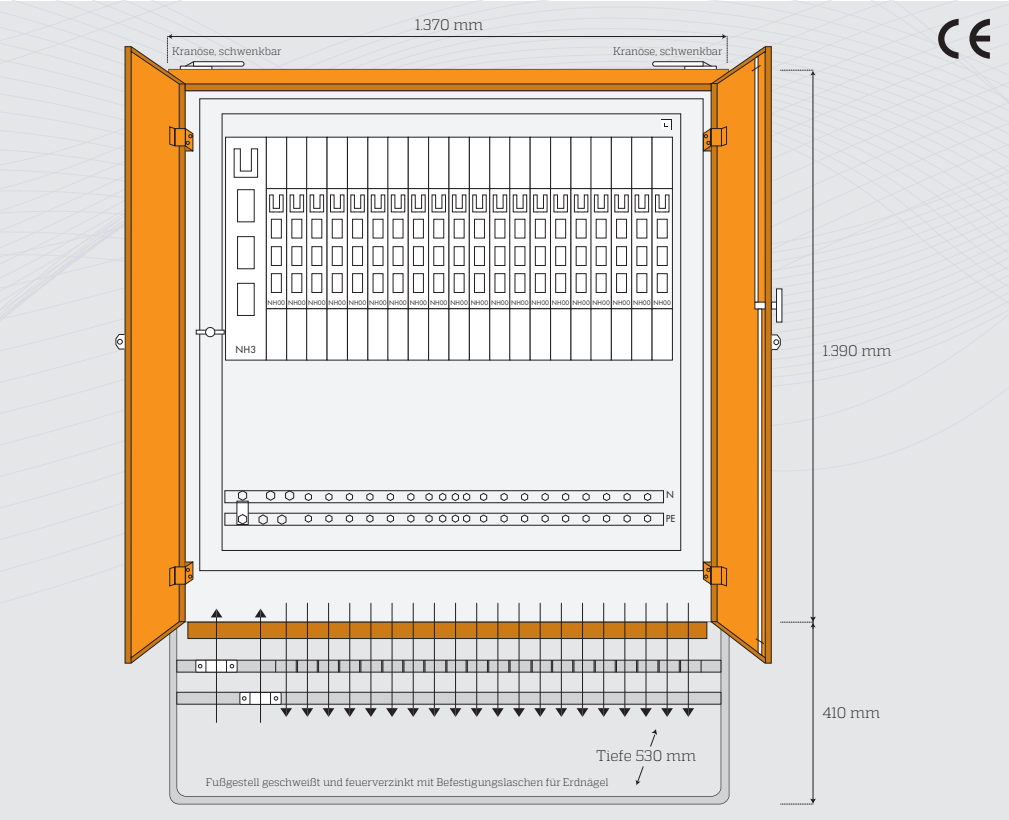

Typ: GV 630/20-LSL **Bestell-Nr.: 3612**

2 Kabeleinführungen 72 mm mit Zugentlastungen
1 Sammelschienensystem 630 A, 3-pol., Cu 40x10 mm
1 Hauptsicherung als NH 3-Lastschaltleiste 3-pol. (abgesichert mit 630 A), L1, L2, L3, N, PE/PEN mit Bolzenanschluss M 12

20 Abgänge als NH 00-Lastschaltleisten 3-pol. (abgesichert mit 100 A), L1, L2, L3, N, PE/PEN mit Bolzenanschluss M 8
20 Kabelausführungen M 63 mit Zugentlastungen

Leistung:	Gewicht:	Gehäuse Nr.:
436 kVA	ca. 215 kg	6.3

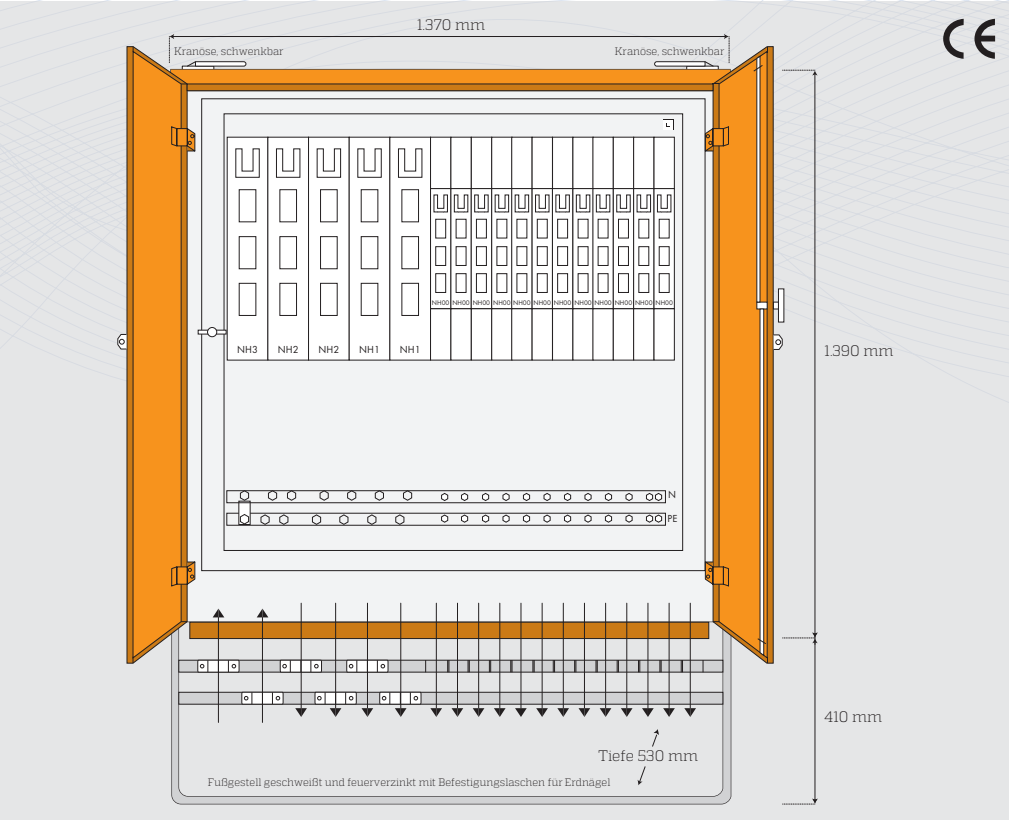

Typ: GV 630/1222-LSL **Bestell-Nr.: 3616**

2 Kabeleinführungen 72 mm mit Zugentlastungen
1 Sammelschienensystem 630 A, 3-pol., Cu 40x10 mm
1 Hauptsicherung als NH 3-Lastschaltleiste 3-pol. (abgesichert mit 630 A), L1, L2, L3, N, PE/PEN mit Bolzenanschluss M 12
12 Abgänge als NH 00-Lastschaltleisten 3-pol. (abgesichert mit 100 A), L1, L2, L3, N, PE/PEN mit Bolzenanschluss M 8
12 Kabelausführungen M 63 mit Zugentlastungen

2 Abgänge als NH 1-Lastschaltleisten 3-pol. (abgesichert mit 250 A), L1, L2, L3, N, PE/PEN mit Bolzenanschluss M 12
2 Abgänge als NH 2-Lastschaltleisten 3-pol. (abgesichert mit 400 A), L1, L2, L3, N, PE/PEN mit Bolzenanschluss M 12
4 Kabelausführungen 72 mm mit Zugentlastungen

Leistung:	Gewicht:	Gehäuse Nr.:
436 kVA	ca. 219 kg	6.3

Verteiler-Schränke

Steidele-Verteiler-Schränke werden nach EN 61439-1 (VDE 0660-600-1) Niederspannungs-Schaltgerätekombinationen, Ausgabe Juni 2014, nach EN 61439-4 (VDE 0660-600-4) Niederspannungs-Schaltgerätekombinationen - Teil 4: Besondere Anforderungen für Baustromverteiler (BV) sowie nach DIN VDE 0100-704, Anforderung für Betriebsstätten, Räume und Anlagen besonderer Art - Baustellen, Ausgabe 10/2018 (230/400 V, 50Hz) gefertigt und entsprechen den Anwenderregeln der Berufsgenossenschaft DGUV-Informationen 203-006, Ausgabe Mai 2012 (bisherige BGI/GUV-I 608).

Verteiler-Schränke werden in der Regel Anschlussschränken oder Gruppenverteilern nachgeschaltet.

Fehlerstromschutzschalter Typ B, allstromsensitiv obligatorisch in Übereinstimmung mit EN62423 für alle Drehstrom-Steckdosen bis einschließlich 63 A. Ausgenommen sind Schutzkontaktsteckdosen sowie Drehstrom-Steckdosen 125 A, sofern keine Verbraucher mit Frequenzumrichtern angeschlossen werden.

Gehäuse aus elektrolytisch verzinktem Stahlblech mit schwenkbaren Kranösen oder Tragegriffen, Türverschluss bei eintürigen Modellen mit Fallriegel sowie eingebauter Torsions-Rückzugsfeder zum sicheren Einrasten, verschließbar mittels Vorhängeschloss (bauseits), Türsicherungen mit Bowdenzugseil als Beschädigungsschutz. Pulverbeschichtung in RAL 2004 orange, Fußgestelle feuerverzinkt. Schutzart IP 44 (innere Bedienfront IP 21).

Schutzisolierung bis einschl. Fehlerstromschutzschalter (RCD).

Die Lieferung erfolgt einschl. Sicherungszubehör und Fußgestell.

Hauptschalter
Neozed-Lastrennschalter
laienbedienbar, absperrbar
Verwendung bis 63 A

Verteiler-Schränke

Typ	Bestell-Nr.	Seite	Leistung kVA	CEE-Steckodsen 5-pol., 400 V 16A	32A	63A	125A	Schutzkontakt-steckdosen 16A, 230 V	Fi-Schutzschalter (RCD), 4-pol. 0,03A	0,3A	0,5A
V 40.1/11-6	7100	44	28	1	1	—	—	6	40A	—	—
V 40.1/21-6	7110	44	28	2	1	—	—	6	40A	—	—
V 63.1/12-6	7120	44	44	1	2	—	—	6	63A	—	—
V 63.1/21-6	7130	44	44	2	1	—	—	6	63A	—	—
V 63.2/21-6	7140	45	44	2	1	—	—	6	63A+40A	—	—
V 63.2/21-10	7150	45	44	2	1	—	—	10	63A+40A	—	—
V 63.4/13-3	7170	45	44	1	3	—	—	3	4x40A	—	—
V 63.2/04-6	7180	45	44	—	4	—	—	6	63A+40A	—	—
V 63.2/22-6	7190	46	44	2	2	—	—	6	63A+40A	—	—
V 63.1/111-6	7200	46	44	1	1	1	—	6	63A	—	—
V 63.2/121-6	7210	46	44	1	2	1	—	6	63A	63A	—
V 63.2/211-6	7220	47	44	2	1	1	—	6	63A	63A	—
V 63.3/211-12	7230	47	44	2	1	1	—	12	63A+40A	63A	—
V 63.2/221-6	7240	47	44	2	2	1	—	6	63A	63A	—
V 63.2/321-6	7250	48	44	3	2	1	—	6	63A	63A	—
V 63.3/22-12	7260	48	44	2	2	—	—	12	63A+2x40A	—	—
V 63.2/24-6	7270	48	44	2	4	—	—	6	63A+40A	—	—
V 80.2/211-6	7280	49	55	2	1	1	—	6	63A+40A	—	—
V 80.3/221-6	7290	49	55	3	2	1	—	6	63A+40A	63A	—
V 80.3/221-12	7300	49	55	2	2	1	—	12	2x63A	63A	—
V 80.3/321-6	7310	50	55	2	2	1	—	6	63A+40A	63A	—
V 100.3/331-6	7320	50	69	3	3	1	—	6	63A+40A	63A	—
V 100.3/141-6	7340	50	69	1	4	1	—	6	63A+40A	63A	—
V 100.3/222-6	7350	51	69	2	2	2	—	6	63A	2x63A	—
V 100.6/241-6	7360	51	69	2	4	1	—	6	63A+4X40A	63A	—
V 100.3/451-6	7370	51	69	4	5	1	—	6	2X63A	63A	—
V 100.3/22-18	7380	52	69	2	2	—	—	18	3X63A	—	—
V 160.4/222-6	7420	52	111	2	2	2	—	6	63A+40A	2x63A	—
V 160.4/242-6	7430	52	111	2	4	2	—	6	63A+40A	2x63A	—
V 160.3/2201-6	7435	53	111	2	2	—	1	6	63A+40A	—	125A - Typ A
V 160.3/2211-6	7440	53	111	2	2	1	1	6	63A+40A	—	125A - Typ B
V 200.6/333-6	7460	53	138	3	3	3	—	6	2x63A+40A	3x63A	—
V 250.5/3321-6-K	7470	54	173	3	3	2	1	6	63A+40A	2x63A	125A - Typ A
V 250.5/3321-6-K-125B	7475	54	173	3	3	2	1	6	63A+40A	2x63A	125A - Typ B
V 250.5/2421-6-K	7490	55	173	2	4	2	1	6	63A+40A	2x63A	125A - Typ A
V 250.5/2421-6-K-125B	7495	55	173	2	4	2	1	6	63A+40A	2x63A	125A - Typ B
V 400.7/2422-6-K	7500	56	277	2	4	2	2	6	2x63A+40A	2x63A	2x125A - Typ A
V 400.8/2422-12-K	7510	56	277	2	4	2	2	12	2x63A+2x40A	2x63A	2x125A - Typ A

Verteiler-Schränke

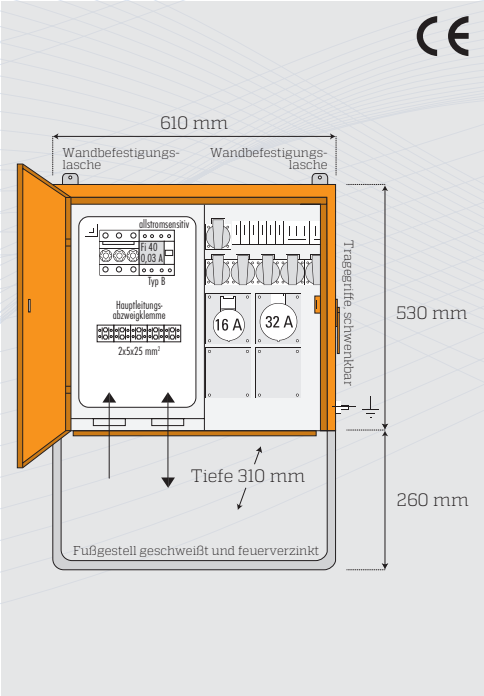

Typ: V 40.1/11-6 **Bestell-Nr.: 7100**

2 Kabeleinführungen M 63 mit Zugentlastungen
1 Hauptsicherung als D/02-Neozed-Sicherungslasttrennschalter E18,3/63A (abgesichert mit 40A), absperrbar,
L1, L2, L3, N + PE/PEN Aderendhülsenanschluss bis max. 2X5X25 mm²
1 FI-Schalter 40/4/0,03 A, allstromsensitiv, Typ B
1 CEE-Steckdose 5/16 A, 400 V, 1 Automat C 16 A, 3-pol.
1 CEE-Steckdose 5/32 A, 400 V, 1 Automat C 32 A, 3-pol.
6 Schukosteckdosen 3/16 A, 230 V, 6 Automaten C 16 A, 1-pol.

Leistung:	Gewicht:	Gehäuse Nr.:
28 kVA	ca. 28 kg	10.1

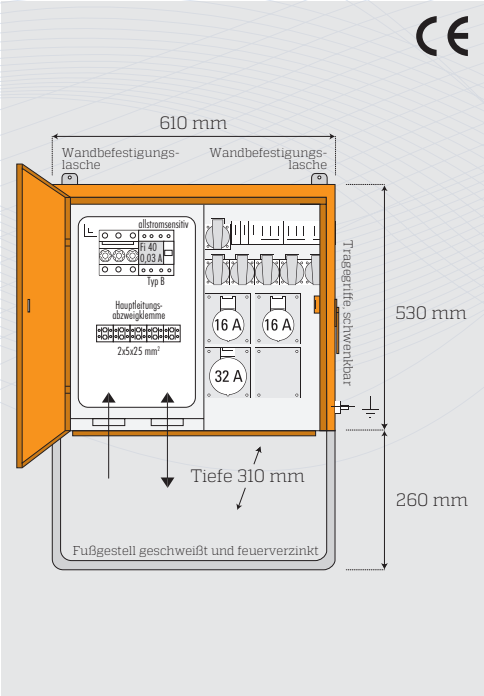

Typ: V 40.1/21-6 **Bestell-Nr.: 7110**

2 Kabeleinführungen M 63 mit Zugentlastungen
1 Hauptsicherung als D/02-Neozed-Sicherungslasttrennschalter E18,3/63A (abgesichert mit 40A), absperrbar,
L1, L2, L3, N + PE/PEN Aderendhülsenanschluss bis max. 2X5X25 mm²
1 FI-Schalter 40/4/0,03 A, allstromsensitiv, Typ B
2 CEE-Steckdosen 5/16 A, 400 V, 2 Automaten C 16 A, 3-pol.
1 CEE-Steckdose 5/32 A, 400 V, 1 Automat C 32 A, 3-pol.
6 Schukosteckdosen 3/16 A, 230 V, 3 Automaten C 16 A, 1-pol.

Leistung:	Gewicht:	Gehäuse Nr.:
28 kVA	ca. 29 kg	10.1

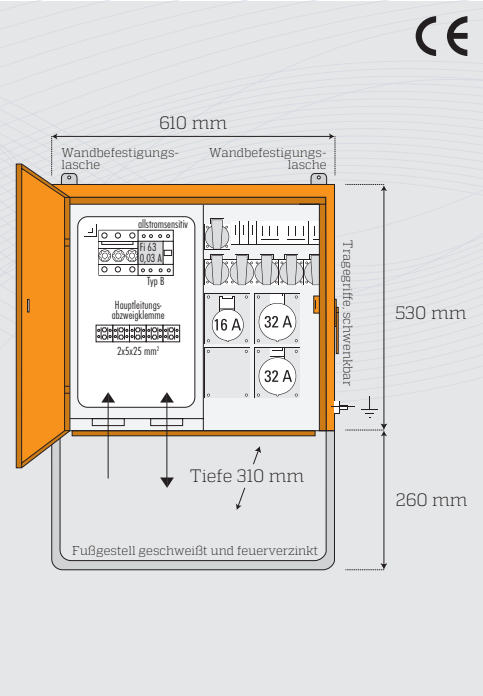

Typ: V 63.1/12-6 **Bestell-Nr.: 7120**

2 Kabeleinführungen M 63 mit Zugentlastungen
1 Hauptsicherung als D/02-Neozed-Sicherungslasttrennschalter E18,3/63A (abgesichert mit 63A), absperrbar,
L1, L2, L3, N + PE/PEN Aderendhülsenanschluss bis max. 2X5X25 mm²
1 FI-Schalter 63/4/0,03 A, allstromsensitiv, Typ B
1 CEE-Steckdose 5/16 A, 400 V, 1 Automat C 16 A, 3-pol.
2 CEE-Steckdosen 5/32 A, 400 V, 2 Automaten C 32 A, 3-pol.
6 Schukosteckdosen 3/16 A, 230 V, 3 Automaten C 16 A, 1-pol.

Leistung:	Gewicht:	Gehäuse Nr.:
44 kVA	ca. 29 kg	10.1

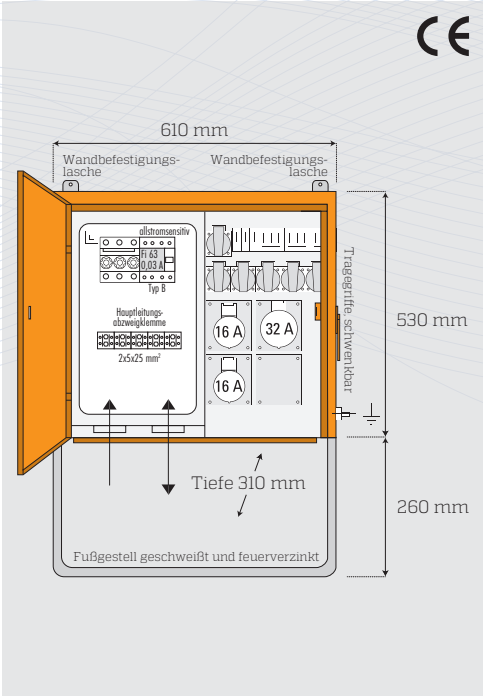

Typ: V 63.1/21-6 **Bestell-Nr.: 7130**

2 Kabeleinführungen M 63 mit Zugentlastungen
1 Hauptsicherung als D/02-Neozed-Sicherungslasttrennschalter E18,3/63A (abgesichert mit 63A), absperrbar,
L1, L2, L3, N + PE/PEN Aderendhülsenanschluss bis max. 2X5X25 mm²
1 FI-Schalter 63/4/0,03 A, allstromsensitiv, Typ B
2 CEE-Steckdosen 5/16 A, 400 V, 2 Automaten C 16 A, 3-pol.
1 CEE-Steckdose 5/32 A, 400 V, 1 Automat C 32 A, 3-pol.
6 Schukosteckdosen 3/16 A, 230 V, 3 Automaten C 16 A, 1-pol.

Leistung:	Gewicht:	Gehäuse Nr.:
44 kVA	ca. 29 kg	10.1

Verteiler-Schränke

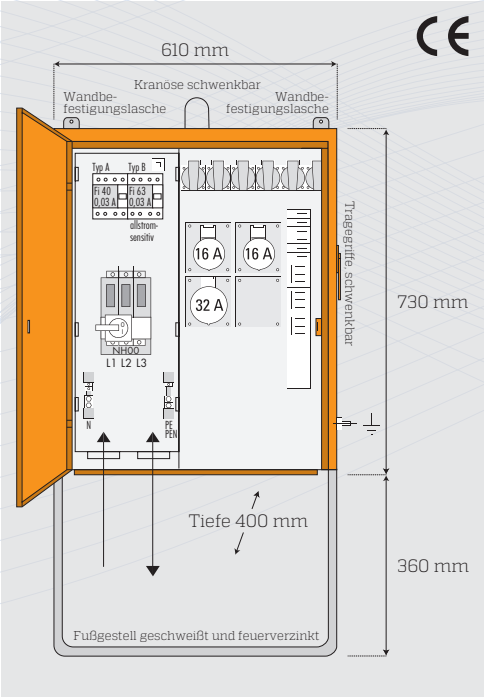

Typ: V 63.2/21-6 **Bestell-Nr.: 7140**

2 Kabeleinführungen M 63 mit Zugentlastungen
1 Hauptsicherung als NH 00-Lasttrennschalter mit Sicherung 3-pol. (abgesichert mit 63 A), absperrbar,
Zuleitung L1, L2, L3,N + PE/PEN mit Aderendhülsenanschluss bis max. 2X5X35 mm²
1 FI-Schalter 63/4/0,03 A, Typ B, allstromsensitiv, für CEE-Steckdosen
1 FI-Schalter 40/4/0,03 A, Typ A, für Schukosteckdosen
2 CEE-Steckdosen 5/16 A, 400 V, 2 Automaten C 16 A, 3-pol.
1 CEE-Steckdose 5/32 A, 400 V, 1 Automat C 32 A, 3-pol.
6 Schukosteckdosen 3/16 A, 230 V, 6 Automaten C 16 A, 1-pol.

Leistung:	Gewicht:	Gehäuse Nr.:
44 kVA	ca. 42 kg	3.1

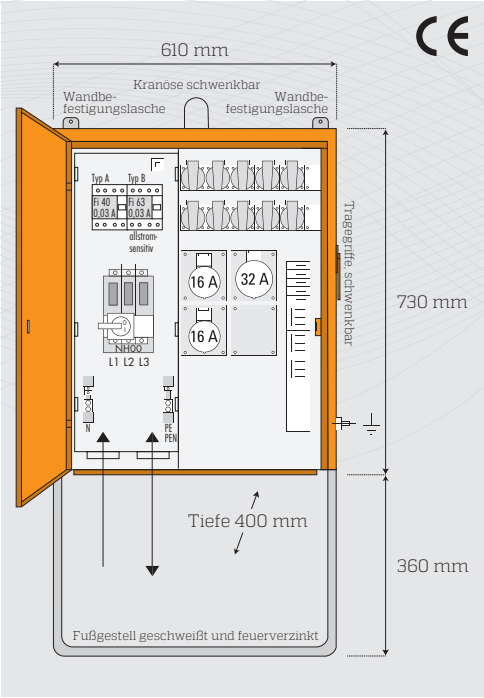

Typ: V 63.2/21-10 **Bestell-Nr.: 7150**

2 Kabeleinführungen M 63 mit Zugentlastungen
1 Hauptsicherung als NH 00-Lasttrennschalter mit Sicherung 3-pol. (abgesichert mit 63 A), absperrbar,
Zuleitung L1, L2, L3,N + PE/PEN mit Aderendhülsenanschluss bis max. 2X5X35 mm²
1 FI-Schalter 63/4/0,03 A, Typ B, allstromsensitiv, für CEE-Steckdosen
1 FI-Schalter 40/4/0,03 A, Typ A, für Schukosteckdosen
2 CEE-Steckdosen 5/16 A, 400 V, 2 Automaten C 16 A, 3-pol.
1 CEE-Steckdose 5/32 A, 400 V, 1 Automat C 32 A, 3-pol.
10 Schukosteckdosen 3/16 A, 230 V, 5 Automaten C 16 A, 1-pol.

Leistung:	Gewicht:	Gehäuse Nr.:
44 kVA	ca. 40 kg	3.1

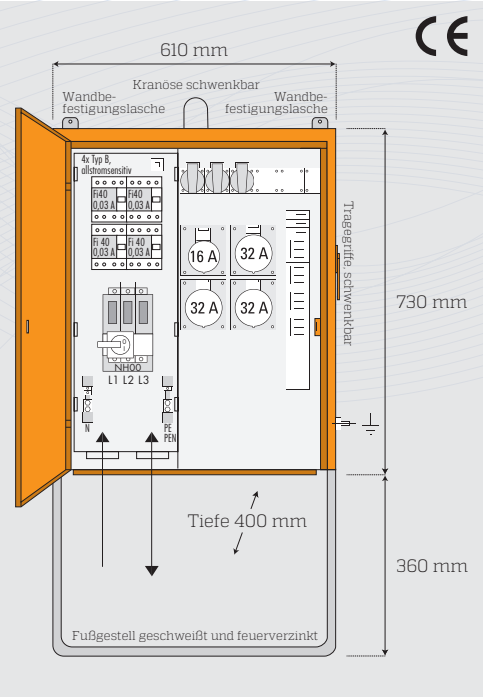

Typ: V 63.4/13-3 **Bestell-Nr.: 7170**

2 Kabeleinführungen M 63 mit Zugentlastungen
1 Hauptsicherung als NH 00-Lasttrennschalter mit Sicherung 3-pol. (abgesichert mit 63 A), absperrbar,
Zuleitung L1, L2, L3,N + PE/PEN mit Aderendhülsenanschluss bis max. 2X5X35 mm²
3 FI-Schalter 40/4/0,03 A, Typ B, allstromsensitiv, für 3 CEE-Steckdosen 5/32 A
1 FI-Schalter 40/4/0,03 A, Typ B, allstromsensitiv, für weitere Steckdosen
1 CEE-Steckdose 5/16 A, 400 V, 1 Automat C 16 A, 3-pol.
3 CEE-Steckdosen 5/32 A, 400V, 3 Automaten C 32 A, 3-pol.
3 Schukosteckdosen 3/16 A, 230 V, 3 Automaten C 16 A, 1-pol.

Leistung:	Gewicht:	Gehäuse Nr.:
44 kVA	ca. 41 kg	3.1

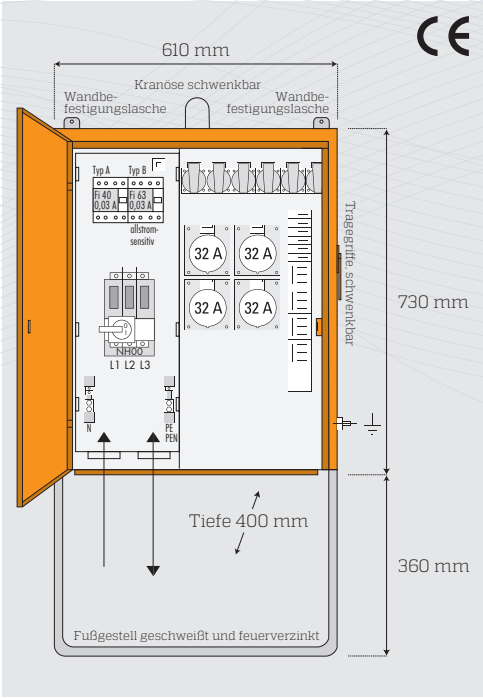

Typ: V 63.2/04-6 **Bestell-Nr.: 7180**

2 Kabeleinführungen M 63 mit Zugentlastungen
1 Hauptsicherung als NH 00-Lasttrennschalter mit Sicherung 3-pol. (abgesichert mit 63 A), absperrbar,
Zuleitung L1, L2, L3,N + PE/PEN mit Aderendhülsenanschluss bis max. 2X5X35 mm²
1 FI-Schalter 63/4/0,03 A, Typ B, allstromsensitiv, für CEE-Steckdosen
1 FI-Schalter 40/4/0,03 A, Typ A, für Schukosteckdosen
4 CEE-Steckdosen 5/32 A, 400 V, 4 Automaten C 32 A, 3-pol.
6 Schukosteckdosen 3/16 A, 230 V, 6 Automaten C 16 A, 1-pol.

Leistung:	Gewicht:	Gehäuse Nr.:
44 kVA	ca. 41 kg	3.1

Verteiler-Schränke

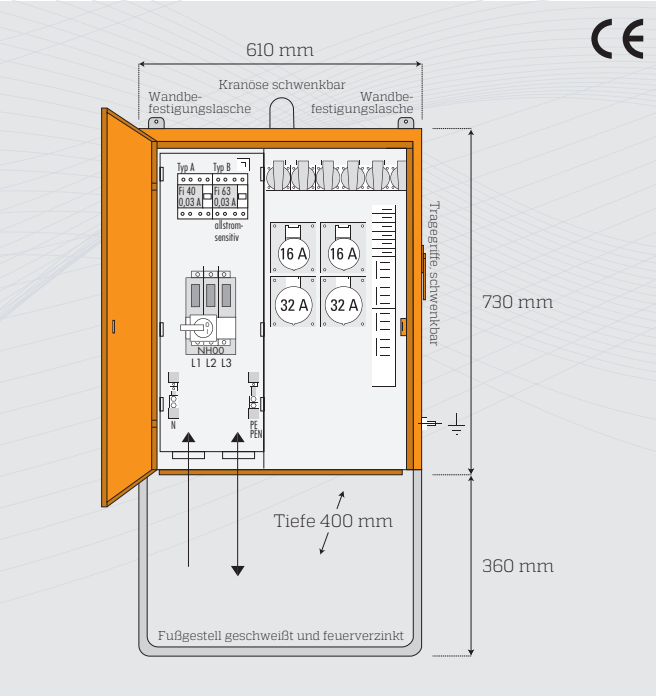

Typ: V 63.2/22-6 **Bestell-Nr.: 7190**

2 Kabeleinführungen M 63 mit Zugentlastungen
1 Hauptsicherung als NH 00-Lasttrennschalter mit Sicherung 3-pol. (abgesichert mit 63 A), absperrbar,
Zuleitung L1, L2, L3,N + PE/PEN mit Aderendhülsenanschluss bis max. 2X5X35 mm²
1 FI-Schalter 63/4/0,03 A, Typ B, allstromsensitiv, für CEE-Steckdosen
1 FI-Schalter 40/4/0,03 A, Typ A, für Schukosteckdosen
2 CEE-Steckdosen 5/16 A, 400 V, 2 Automaten C 16 A, 3-pol.
2 CEE-Steckdosen 5/32 A, 400 V, 2 Automaten C 32 A, 3-pol.
6 Schukosteckdosen 3/16 A, 230 V, 6 Automaten C 16 A, 1-pol.

Leistung: 44 kVA **Gewicht: ca. 42 kg** **Gehäuse Nr.: 3.1**

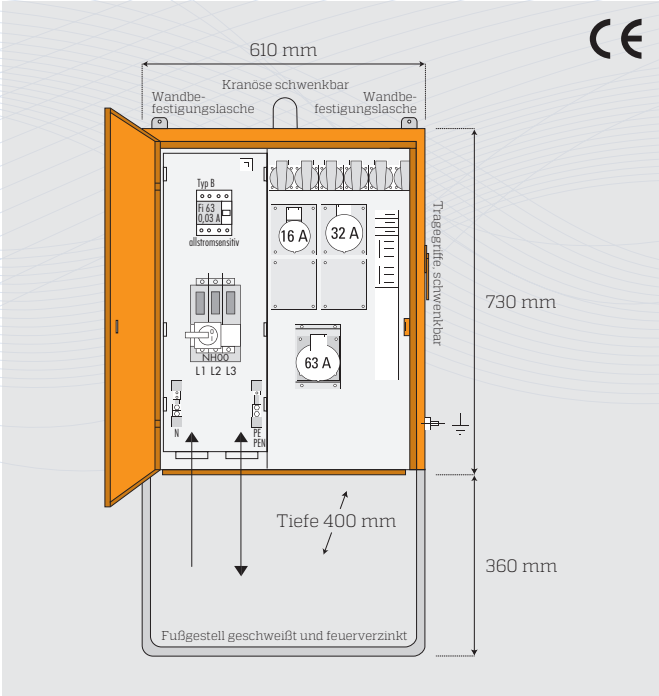

Typ: V 63.1/111-6 **Bestell-Nr.: 7200**

2 Kabeleinführungen M 63 mit Zugentlastungen
1 Hauptsicherung als NH 00-Lasttrennschalter mit Sicherung 3-pol. (abgesichert mit 63 A), absperrbar,
Zuleitung L1, L2, L3,N + PE/PEN mit Aderendhülsenanschluss bis max. 2X5X35 mm²
1 FI-Schalter 63/4/0,03 A, allstromsensitiv, Typ B
1 CEE-Steckdose 5/16 A, 400 V, 1 Automat C 16 A, 3-pol.
1 CEE-Steckdose 5/32 A, 400 V, 1 Automat C 32 A, 3-pol.
1 CEE-Steckdose 5/63 A, 400 V, Vorsicherung über Hauptsicherung
6 Schukosteckdosen 3/16 A, 230 V, 3 Automaten C 16 A, 1-pol.

Leistung: 44 kVA **Gewicht: ca. 42 kg** **Gehäuse Nr.: 3.1**

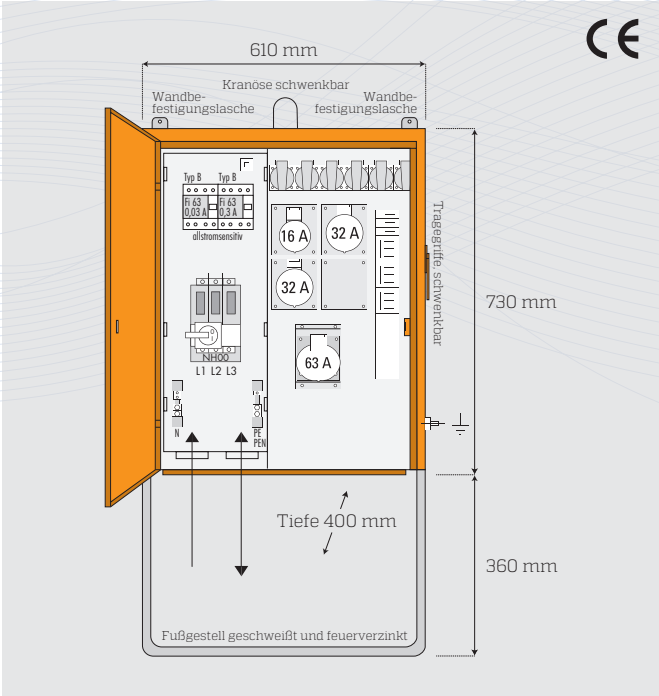

Typ: V 63.2/121-6 **Bestell-Nr.: 7210**

2 Kabeleinführungen M 63 mit Zugentlastungen
1 Hauptsicherung als NH 00-Lasttrennschalter mit Sicherung 3-pol. (abgesichert mit 63 A), absperrbar,
Zuleitung L1, L2, L3,N + PE/PEN mit Aderendhülsenanschluss bis max. 2X5X35 mm²
1 FI-Schalter 63/4/0,3 A, Typ B, allstromsensitiv, für CEE-Steckdose 5/63 A
1 FI-Schalter 63/4/0,03 A, Typ B, allstromsensitiv, für weitere Steckdosen
1 CEE-Steckdose 5/16 A, 400 V, 1 Automat C 16 A, 3-pol.
2 CEE-Steckdosen 5/32 A, 400 V, 2 Automaten C 32 A, 3-pol.
1 CEE-Steckdose 5/63 A, 400 V, Vorsicherung über Hauptsicherung
6 Schukosteckdosen 3/16 A, 230 V, 3 Automaten C 16 A, 1-pol.

Leistung: 44 kVA **Gewicht: ca. 40 kg** **Gehäuse Nr.: 3.1**

Verteiler-Schränke

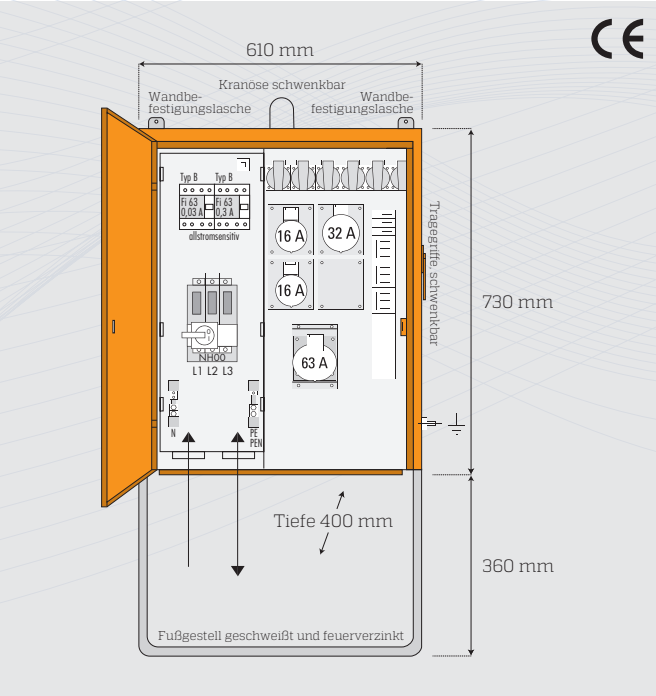

Typ: V 63.2/211-6 **Bestell-Nr.: 7220**

2 Kabeleinführungen M 63 mit Zugentlastungen
1 Hauptsicherung als NH 00-Lasttrennschalter mit Sicherung 3-pol. (abgesichert mit 63 A), absperrbar,
Zuleitung L1, L2, L3,N + PE/PEN mit Aderendhülsenanschluss bis max. 2X5X35 mm²
1 FI-Schalter 63/4/0,3 A, Typ B, allstromsensitiv, für CEE-Steckdose 5/63 A
1 FI-Schalter 63/4/0,03 A, Typ B, allstromsensitiv, für weitere Steckdosen
2 CEE-Steckdosen 5/16 A, 400 V, 2 Automaten C 16 A, 3-pol.
1 CEE-Steckdose 5/32 A, 400 V, 1 Automat C 32 A, 3-pol.
1 CEE-Steckdose 5/63 A, 400 V, Vorsicherung über Hauptsicherung
6 Schukosteckdosen 3/16 A, 230 V, 3 Automaten C 16 A, 1-pol.

Leistung: 44 kVA **Gewicht: ca. 40 kg** **Gehäuse Nr.: 3.1**

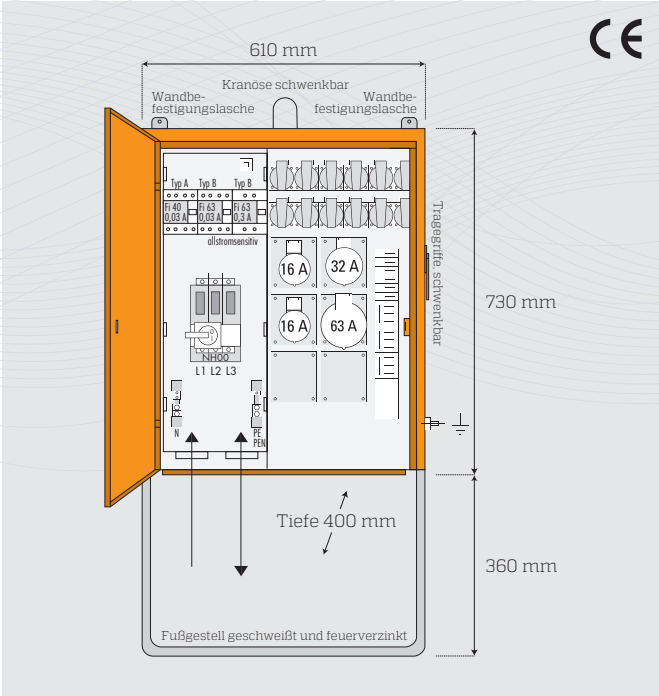

Typ: V 63.3/211-12 **Bestell-Nr.: 7230**

2 Kabeleinführungen M 63 mit Zugentlastungen
1 Hauptsicherung als NH 00-Lasttrennschalter mit Sicherung 3-pol. (abgesichert mit 63 A), absperrbar,
Zuleitung L1, L2, L3,N + PE/PEN mit Aderendhülsenanschluss bis max. 2X5X35 mm²
1 FI-Schalter 63/4/0,3 A, Typ B, allstromsensitiv, für CEE-Steckdose 5/63 A
1 FI-Schalter 63/4/0,03 A, Typ B, allstromsensitiv, für CEE-Steckdosen 5/16 und 5/32 A
1 FI-Schalter 40/4/0,03 A, Typ A, für Schukosteckdosen
2 CEE-Steckdosen 5/16 A, 400 V, 2 Automaten C 16 A, 3-pol.
1 CEE-Steckdose 5/32 A, 400 V, 1 Automat C 32 A, 3-pol.
1 CEE-Steckdose 5/63 A, 400 V, Vorsicherung über Hauptsicherung
12 Schukosteckdosen 3/16 A, 230 V, 6 Automaten C 16 A, 1-pol.

Leistung: 44 kVA **Gewicht: ca. 44 kg** **Gehäuse Nr.: 3.1**

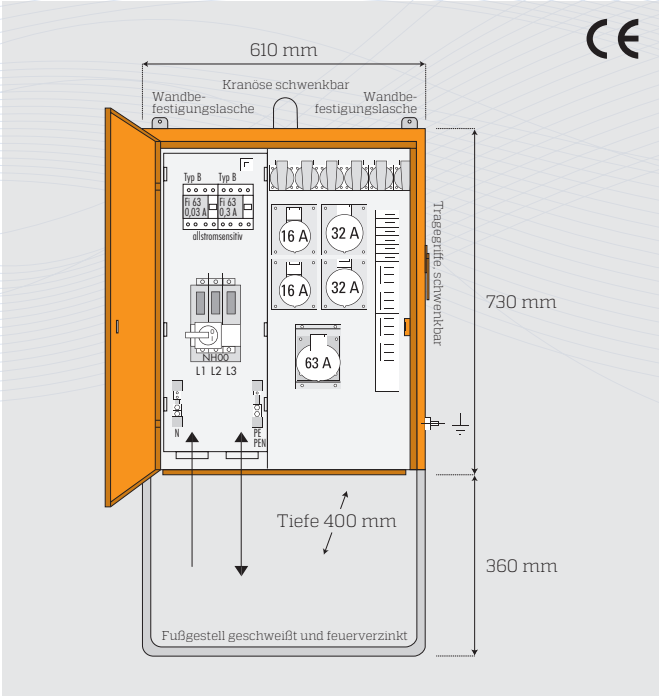

Typ: V 63.2/221-6 **Bestell-Nr.: 7240**

2 Kabeleinführungen M 63 mit Zugentlastungen
1 Hauptsicherung als NH 00-Lasttrennschalter mit Sicherung 3-pol. (abgesichert mit 63 A), absperrbar,
Zuleitung L1, L2, L3,N + PE/PEN mit Aderendhülsenanschluss bis max. 2X5X35 mm²
1 FI-Schalter 63/4/0,3 A, Typ B, allstromsensitiv, für CEE-Steckdose 5/63 A
1 FI-Schalter 63/4/0,03 A, Typ B, allstromsensitiv, für weitere Steckdosen
2 CEE-Steckdosen 5/16 A, 400 V, 2 Automaten C 16 A, 3-pol.
2 CEE-Steckdosen 5/32 A, 400 V, 2 Automaten C 32 A, 3-pol.
1 CEE-Steckdose 5/63 A, 400 V, Vorsicherung über Hauptsicherung
6 Schukosteckdosen 3/16 A, 230 V, 6 Automaten C 16 A, 1-pol.

Leistung: 44 kVA **Gewicht: ca. 41 kg** **Gehäuse Nr.: 3.1**

Verteiler-Schränke

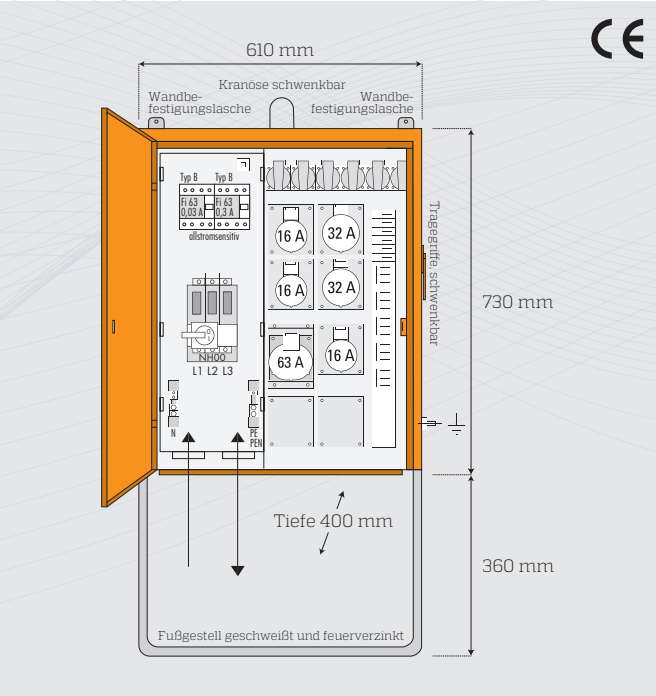

Typ: V 63.2/321-6 **Bestell-Nr.: 7250**

2 Kabeleinführungen M 63 mit Zugentlastungen
1 Hauptsicherung als NH 00-Lasttrennschalter mit Sicherung 3-pol. (abgesichert mit 63 A), absperrbar,
Zuleitung L1, L2, L3,N + PE/PEN mit Aderendhülsenanschluss bis max. 2X5X35 mm²
1 FI-Schalter 63/4/0,3 A, Typ B, allstromsensitiv, für CEE-Steckdose 5/63 A
1 FI-Schalter 63/4/0,03 A, Typ B, allstromsensitiv, für weitere Steckdosen
3 CEE-Steckdosen 5/16 A, 400 V, 3 Automaten C 16 A, 3-pol.
2 CEE-Steckdosen 5/32 A, 400 V, 2 Automaten C 32 A, 3-pol.
1 CEE-Steckdose 5/63 A, 400 V, Vorsicherung über Hauptsicherung
6 Schukosteckdosen 3/16 A, 230 V, 6 Automaten C 16 A, 1-pol.

Leistung: 44 kVA **Gewicht: ca. 42 kg** **Gehäuse Nr.: 3.1**

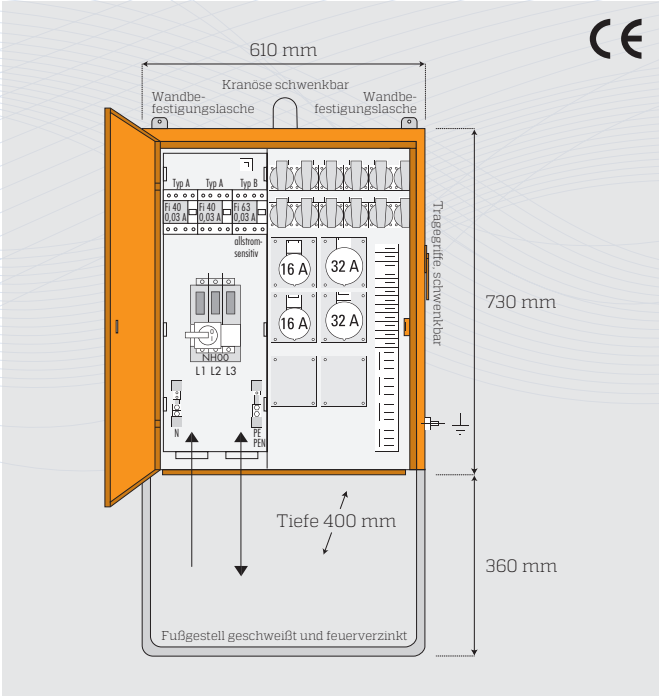

Typ: V 63.3/22-12 **Bestell-Nr.: 7260**

2 Kabeleinführungen M 63 mit Zugentlastungen
1 Hauptsicherung als NH 00-Lasttrennschalter mit Sicherung 3-pol. (abgesichert mit 63 A), absperrbar,
Zuleitung L1, L2, L3,N + PE/PEN mit Aderendhülsenanschluss bis max. 2X5X35 mm²
1 FI-Schalter 63/4/0,03 A, Typ B, allstromsensitiv, für CEE-Steckosen
2 FI-Schalter 40/4/0,03 A, Typ A, für Schukosteckdosen
2 CEE-Steckdosen 5/16 A, 400 V, 2 Automaten C 16 A, 3-pol.
2 CEE-Steckdosen 5/32 A, 400 V, 2 Automaten C 32 A, 3-pol.
12 Schukosteckdosen 3/16 A, 230 V, 12 Automaten C 16 A, 1-pol.

Leistung: 44 kVA **Gewicht: ca. 47 kg** **Gehäuse Nr.: 3.1**

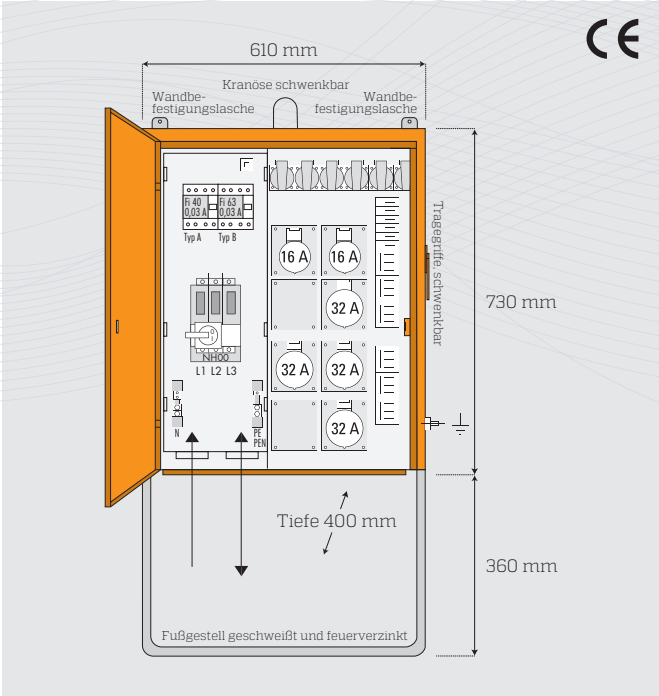

Typ: V 63.2/24-6 **Bestell-Nr.: 7270**

2 Kabeleinführungen M 63 mit Zugentlastungen
1 Hauptsicherung als NH 00-Lasttrennschalter mit Sicherung 3-pol. (abgesichert mit 63 A), absperrbar,
Zuleitung L1, L2, L3,N + PE/PEN mit Aderendhülsenanschluss bis max. 2X5X35 mm²
1 FI-Schalter 63/4/0,03 A, allstromsensitiv, Typ B für CEE-Steckdosen
1 FI-Schalter 40/4/0,03 A, Typ A für Schukosteckdosen
2 CEE-Steckdosen 5/16 A, 400 V, 2 Automaten C 16 A, 3-pol.
4 CEE-Steckdosen 5/32 A, 400 V, 4 Automaten C 32 A, 3-pol.
6 Schukosteckdosen 3/16 A, 230 V, 6 Automaten C 16 A, 1-pol.

Leistung: 44 kVA **Gewicht: ca. 43 kg** **Gehäuse Nr.: 3.1**

Verteiler-Schränke

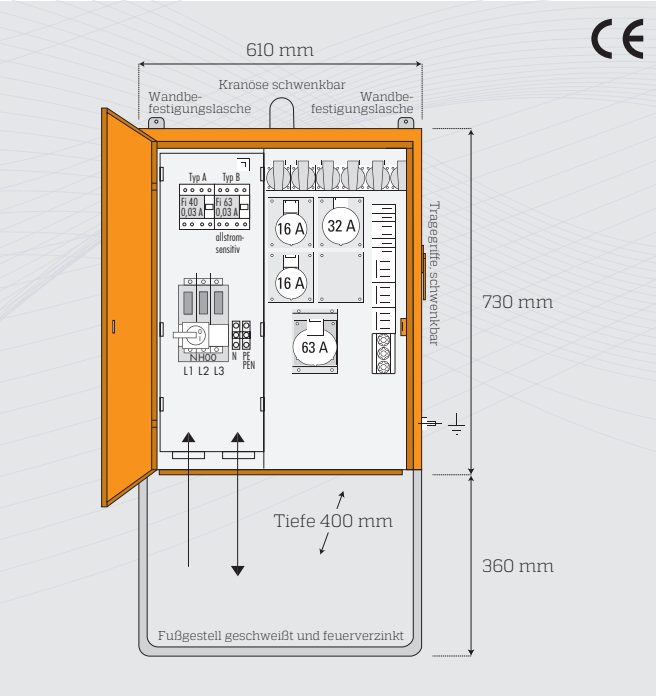

Typ: V 80.2/211-6 **Bestell-Nr.: 7280**

2 Kabeleinführungen M 63 mit Zugentlastungen
1 Hauptsicherung als NH 00-Lasttrennschalter mit Sicherung 3-pol. (abgesichert mit 80 A), absperrbar, Zuleitung L1, L2, L3,N + PE/PEN mit Aderendhülsenanschluss bis max. 2X5X35 mm²
1 Vorsicherung Neozed E 18, 3/63 A, abgesichert mit 63 A
1 FI-Schalter 63/4/0,3 A, allstromsensitiv, Typ B
1 CEE-Steckdose 5/63 A, 400 V
1 Vorsicherung Neozed E 18, 3/63 A, abgesichert mit 63 A
1 FI-Schalter 63/4/0,03 A, allstromsensitiv, Typ B, für CEE-Steckdosen 5/16 und 5/32 A
1 FI-Schalter 40/4/0,03 A, Typ A, für Schukosteckdosen
2 CEE-Steckdosen 5/16 A, 400 V, 2 Automaten C 16 A, 3-pol.
1 CEE-Steckdose 5/32 A, 400 V, 1 Automat C 32 A, 3-pol.
6 Schukosteckdosen 3/16 A, 230 V, 6 Automaten C 16 A, 1-pol.

Leistung: 55 kVA **Gewicht: ca. 47 kg** **Gehäuse Nr.: 3.1**

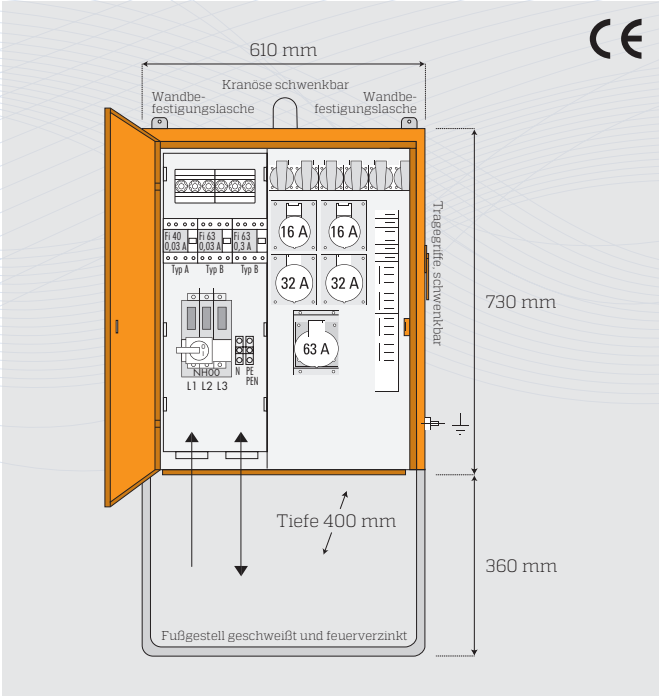

Typ: V 80.3/221-6 **Bestell-Nr.: 7290**

2 Kabeleinführungen M 63 mit Zugentlastungen
1 Hauptsicherung als NH 00-Lasttrennschalter mit Sicherung 3-pol. (abgesichert mit 63 A), absperrbar, L1, L2, L3, N + PE/PEN mit Aderendhülsenanschluss bis max. 2X5X35 mm²
1 FI-Schalter 63/4/0,3 A, allstromsensitiv, Typ B, für CEE-Steckdose 5/63 A
1 CEE-Steckdose 5/63 A, 400 V
1 Vorsicherung Neozed E 18, 3/63 A, abgesichert mit 63 A
1 FI-Schalter 63/4/0,03 A, allstromsensitiv, Typ B, für CEE-Steckdosen 5/16 und 5/32 A
1 FI-Schalter 40/4/0,03 A, Typ A, für Schukosteckdosen
2 CEE-Steckdosen 5/16 A, 400 V, 2 Automaten C 16 A, 3-pol.
2 CEE-Steckdosen 5/32 A, 400 V, 2 Automaten C 32 A, 3-pol.
6 Schukosteckdosen 3/16 A, 230 V, 6 Automaten C 16 A, 1-pol.

Leistung: 55 kVA **Gewicht: ca. 47 kg** **Gehäuse Nr.: 3.1**

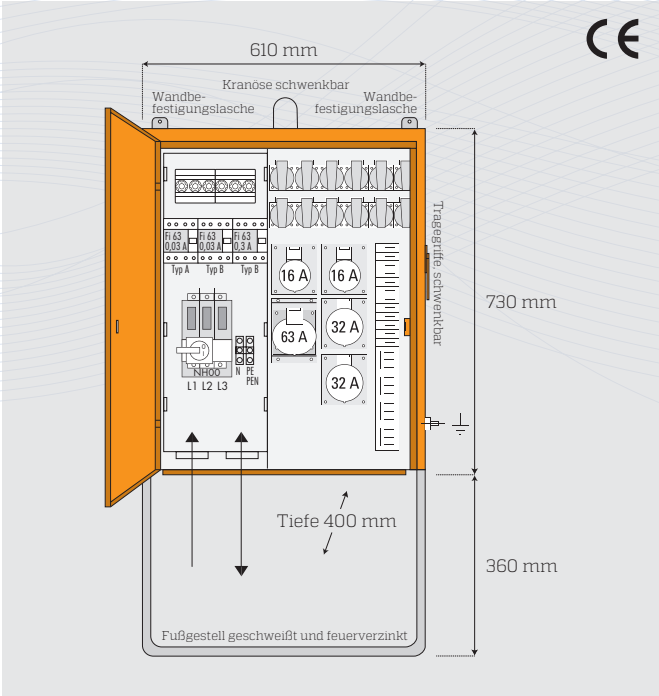

Typ: V 80.3/221-12 **Bestell-Nr.: 7300**

2 Kabeleinführungen M 63 mit Zugentlastungen
1 Hauptsicherung als NH 00-Lasttrennschalter mit Sicherung 3-pol. (abgesichert mit 80 A), absperrbar, Zuleitung L1, L2, L3,N + PE/PEN mit Aderendhülsenanschluss bis max. 2X5X35 mm²
1 Vorsicherung Neozed E 18, 3/63 A, abgesichert mit 63 A
1 FI-Schalter 63/4/0,3 A, allstromsensitiv, Typ B, für CEE-Steckdose 5/63 A
1 CEE-Steckdose 5/63 A, 400 V
1 Vorsicherungen Neozed E 18, 3/63 A, abgesichert mit 63 A
1 FI-Schalter 63/4/0,03 A, allstromsensitiv, Typ B, für weitere CEE-Steckdosen
1 FI-Schalter 63/4/0,03 A, Typ A, für Schukosteckdosen
2 CEE-Steckdosen 5/16 A, 400 V, 2 Automaten C 16 A, 3-pol.
2 CEE-Steckdosen 5/32 A, 400 V, 2 Automaten C 32 A, 3-pol.
12 Schukosteckdosen 3/16 A, 230 V, 12 Automaten C 16 A, 1-pol.

Leistung: 55 kVA **Gewicht: ca. 47 kg** **Gehäuse Nr.: 3.1**

Verteiler-Schränke

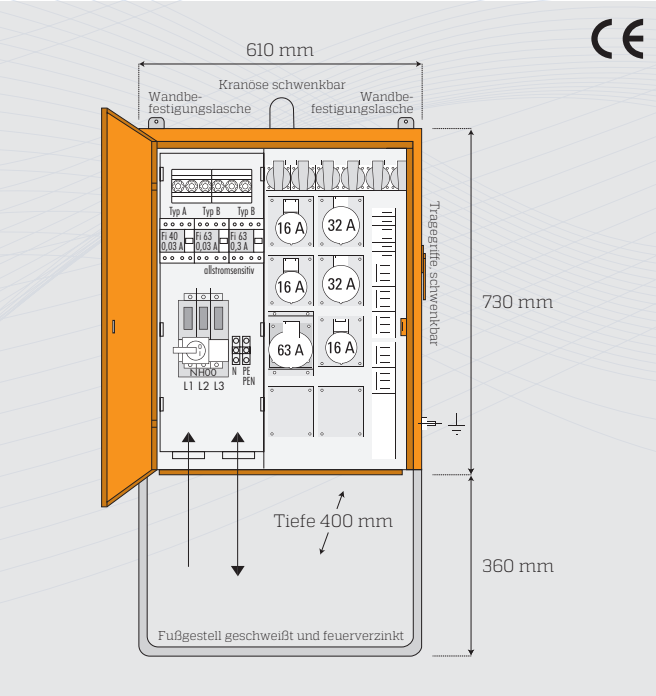

Typ: V 80.3/321-6 **Bestell-Nr.: 7310**

2 Kabeleinführungen M 63 mit Zugentlastungen
1 Hauptsicherung als NH 00-Lasttrennschalter mit Sicherung 3-pol. (abgesichert mit 80 A), absperrbar,
Zuleitung L1, L2, L3,N + PE/PEN mit Aderendhülsenanschluss bis max. 2X5X35 mm²
1 Vorsicherung Neozed E 18, 3/63 A, abgesichert mit 63 A
1 FI-Schalter 63/4/0,3 A, allstromsensitiv, Typ B
1 CEE-Steckdose 5/63 A, 400 V
1 Vorsicherung Neozed E 18, 3/63 A, abgesichert mit 63 A
1 FI-Schalter 63/4/0,03 A, allstromsensitiv, Typ B für CEE-Steckdosen 5/16 und 5/32 A
1 FI-Schalter 40/4/0,03 A, Typ A für Schukosteckdosen
3 CEE-Steckdosen 5/16 A, 400 V, 3 Automaten C 16 A, 3-pol.
2 CEE-Steckdosen 5/32 A, 400 V, 2 Automaten C 32 A, 3-pol.
6 Schukosteckdosen 3/16 A, 230 V, 6 Automaten C 16 A, 1-pol.

Leistung: 55 kVA **Gewicht: ca. 44 kg** **Gehäuse Nr.: 3.1**

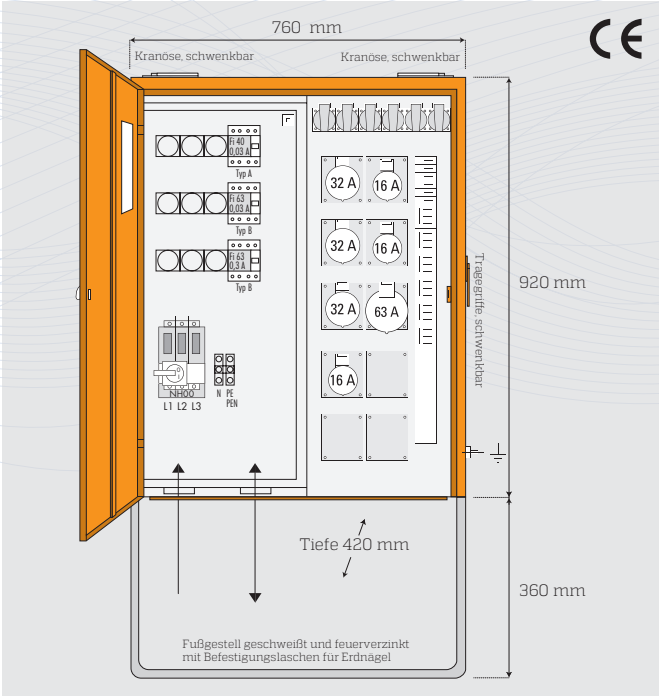

Typ: V 100.3/331-6 **Bestell-Nr.: 7320**

2 Kabeleinführungen M 63 mit Zugentlastungen
1 Hauptsicherung als NH 00-Lasttrennschalter mit Sicherung 3-pol. (abgesichert mit 100 A), absperrbar,
Zuleitung L1, L2, L3, N und PE/PEN mit Bolzenanschluss M8
1 Vorsicherung Diazed E 33, 3/63 A, abgesichert mit 63 A
1 FI-Schalter 63/4/0,3 A, allstromsensitiv, Typ B, für CEE-Steckdose 5/63 A
1 CEE-Steckdose 5/63 A, 400 V
1 Vorsicherung Diazed E 33, 3/63 A, abgesichert mit 63 A
1 FI-Schalter 63/4/0,03 A, allstromsensitiv, Typ B für CEE-Steckdosen 5/16 und 5/32 A
3 CEE-Steckdosen 5/16 A, 400 V, 3 Automaten C 16 A, 3-pol.
3 CEE-Steckdosen 5/32 A, 400 V, 3 Automaten C 32 A, 3-pol.
1 Vorsicherung Diazed E 33, 3/63 A, abgesichert mit 35 A
1 FI-Schalter 40/4/0,03 A, Typ A für Schukosteckdosen
6 Schukosteckdosen 3/16 A, 230 V, 6 Automaten C 16 A, 1-pol

Leistung: 69 kVA **Gewicht: ca. 67 kg** **Gehäuse Nr.: 13.7**

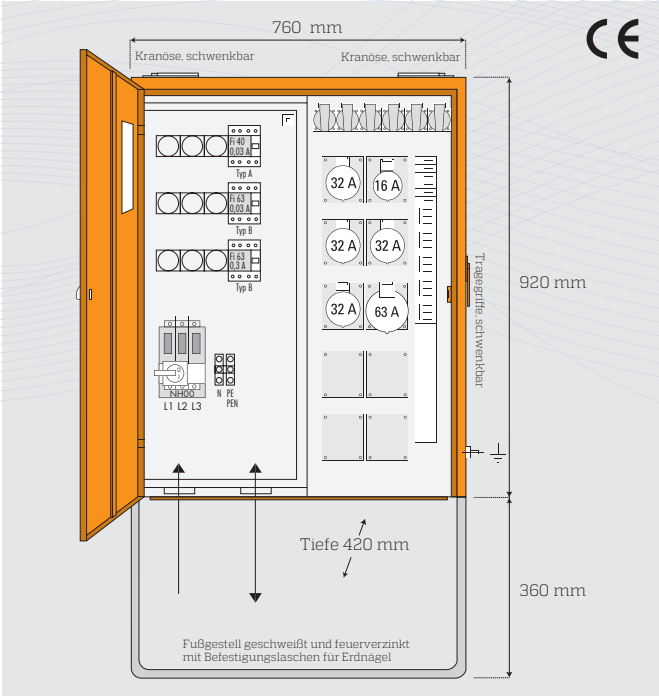

Typ: V 100.3/141-6 **Bestell-Nr.: 7340**

2 Kabeleinführungen M 63 mit Zugentlastungen
1 Hauptsicherung als NH 00-Lasttrennschalter mit Sicherung 3-pol. (abgesichert mit 100 A), absperrbar,
Zuleitung L1, L2, L3, N und PE/PEN mit Bolzenanschluss M8
2 Vorsicherungen Diazed E 33, 3/63 A, abgesichert mit 63 A
1 FI-Schalter 63/4/0,3 A, allstromsensitiv, Typ B, für CEE-Steckdose 5/63 A
1 FI-Schalter 63/4/0,03 A, allstromsensitiv, Typ B, für CEE-Steckdosen 5/16 und 5/32 A
1 Vorsicherung Diazed E 33, 3/63 A, abgesichert mit 35 A
1 FI-Schalter 40/4/0,03 A, Typ A, für Schukosteckdosen
1 CEE-Steckdose 5/16 A, 400 V, 1 Automat C 16 A, 3-pol.
4 CEE-Steckdosen 5/32 A, 400 V, 4 Automaten C 32 A, 3-pol.
1 CEE-Steckdose 5/63 A, 400 V, Vorsicherung über o.g. Diazed
6 Schukosteckdosen 3/16 A, 230 V, 6 Automaten C 16 A, 1-pol.

Leistung: 69 kVA **Gewicht: ca. 68 kg** **Gehäuse Nr.: 13.7**

Verteiler-Schränke

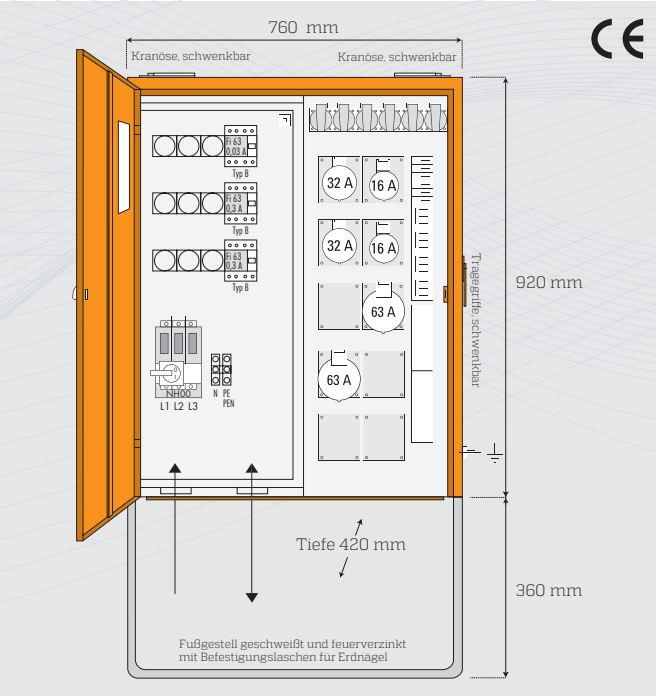

Typ: V 100.3/222-6 **Bestell-Nr.: 7350**

2 Kabeleinführungen M 63 mit Zugentlastungen
1 Hauptsicherung als NH 00-Lasttrennschalter mit Sicherung 3-pol. (abgesichert mit 100 A), absperrbar,
Zuleitung L1, L2, L3, N und PE/PEN mit Bolzenanschluss M8
2 Vorsicherungen Diazed E 33, 3/63 A, abgesichert mit 63 A
1 FI-Schalter 63/4/0,3 2 FI-Schalter 63/4/0,3 A, Typ B, allstromsensitiv, für CEE-Steckdosen 5/63 A A, allstromsensitiv, Typ B
2 CEE-Steckdosen 5/63 A, 400 V, Vorsicherungen über o.g. Diazed
1 Vorsicherung Diazed E 33, 3/63 A, abgesichert mit 63 A
1 FI-Schalter 63/4/0,03 A, Typ B, allstromsensitiv, für weitere Steckdosen
2 CEE-Steckdosen 5/16 A, 400 V, 2 Automaten C 16 A, 3-pol.
2 CEE-Steckdosen 5/32 A, 400 V, 2 Automaten C 32 A, 3-pol.
6 Schukosteckdosen 3/16 A, 230 V, 6 Automaten C 16 A, 1-pol.

Leistung: 69 kVA **Gewicht: ca. 67 kg** **Gehäuse Nr.: 13.7**

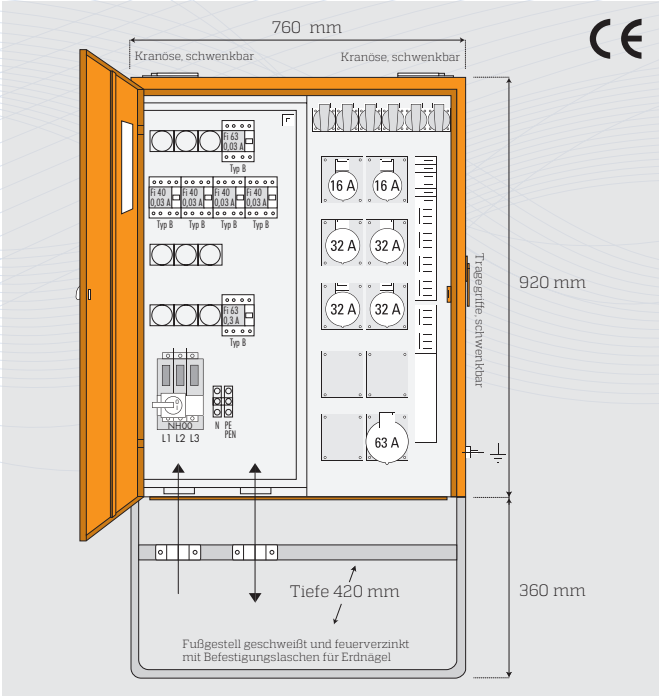

Typ: V 100.6/241-6 **Bestell-Nr.: 7360**

2 Kabeleinführungen M 63 mit Zugentlastungen
1 Hauptsicherung als NH 00-Lasttrennschalter mit Sicherung 3-pol. (abgesichert mit 100 A), absperrbar,
Zuleitung L1, L2, L3, N und PE/PEN mit Bolzenanschluss M8
3 Vorsicherungen Diazed E 33, 3/63 A, abgesichert mit 63 A
1 FI-Schalter 63/4/0,3 A, Typ B, allstromsensitiv, für CEE-Steckdose 5/63 A
4 FI-Schalter 40/4/0,03 A, Typ B, allstromsensitiv, für 4 Steckdosen 5/32 A
1 FI-Schalter 63/4/0,03 A, Typ B, allstromsensitiv, für weitere Steckdosen
2 CEE-Steckdosen 5/16 A, 400 V, 2 Automaten C 16 A, 3-pol.
4 CEE-Steckdosen 5/32 A, 400 V, 4 Automaten C 32 A, 3-pol.
1 CEE-Steckdose 5/63 A, 400 V, Vorsicherung über o. g. Diazed
6 Schukosteckdosen 3/16 A, 230 V, 6 Automaten C 16 A, 1-pol.

Leistung: 69 kVA **Gewicht: ca. 71 kg** **Gehäuse Nr.: 13.7**

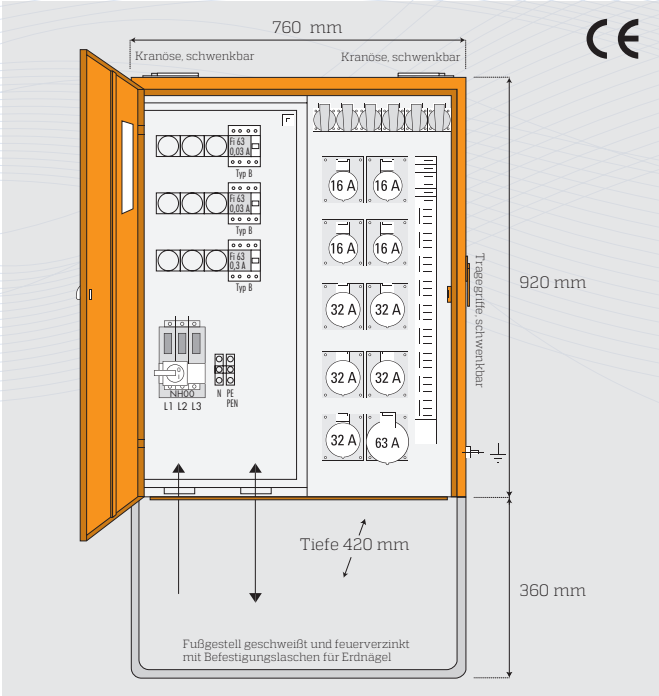

Typ: V 100.3/451-6 **Bestell-Nr.: 7370**

2 Kabeleinführungen M 63 mit Zugentlastungen
1 Hauptsicherung als NH 00-Lasttrennschalter mit Sicherung 3-pol. (abgesichert mit 100 A), absperrbar,
Zuleitung L1, L2, L3, N und PE/PEN mit Bolzenanschluss M8
3 Vorsicherungen Diazed E 33, 3/63 A, abgesichert mit 63 A
1 FI-Schalter 63/4/0,3 A, Typ B, allstromsensitiv, für CEE-Steckdose 5/63 A
2 FI-Schalter 63/4/0,03 A, Typ B, allstromsensitiv, für weitere Steckdosen
4 CEE-Steckdosen 5/16 A, 400 V, 4 Automaten C 16 A, 3-pol.
5 CEE-Steckdosen 5/32 A, 400 V, 5 Automaten C 32 A, 3-pol.
1 CEE-Steckdose 5/63 A, 400 V, Vorsicherung über o.g. Diazed
6 Schukosteckdosen, 3/16 A, 230 V, 6 Automaten C 16 A, 1-pol.

Leistung: 69 kVA **Gewicht: ca. 69 kg** **Gehäuse Nr.: 13.7**

Verteiler-Schränke

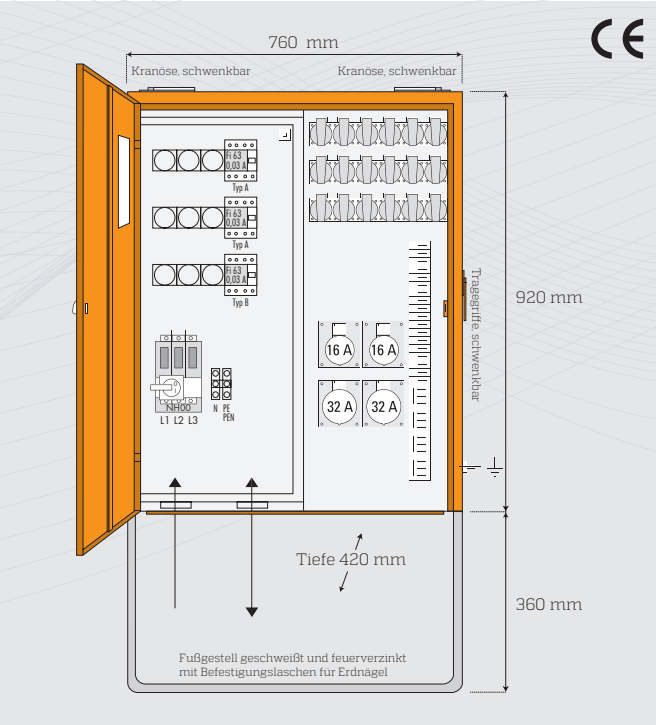

Typ: V 100.3/22-18 **Bestell-Nr.: 7380**

2 Kabeleinführungen M 63 mit Zugentlastungen
1 Hauptsicherung als NH 00-Lasttrennschalter mit Sicherung 3-pol. (abgesichert mit 100 A), absperrbar, Zuleitung L1, L2, L3, N und PE/PEN mit Bolzenanschluss M8
3 Vorsicherungen Diazed E 33, 3/63 A, abgesichert mit 63 A
1 FI-Schalter 63/4/0,03 A, allstromsensitiv, Typ B für CEE-Steckdosen
2 FI-Schalter 63/4/0,03 A, Typ A für Schukosteckdosen
2 CEE-Steckdosen 5/16 A, 400 V, 2 Automaten C 16 A, 3-pol.
2 CEE-Steckdosen 5/32 A, 400 V, 2 Automaten C 32 A, 3-pol.
18 Schukosteckdosen 3/16 A, 230 V, 18 Automaten C 16 A, 1-pol.

Leistung: 69 kVA **Gewicht: ca. 72 kg** **Gehäuse Nr.: 13.7**

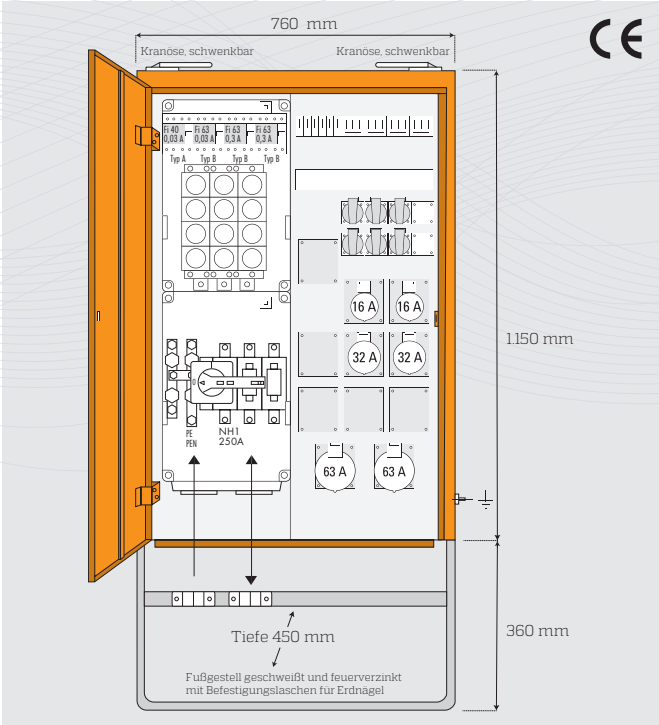

Typ: V 160.4/222-6 **Bestell-Nr.: 7420**

2 Kabeleinführungen 72 mm mit Zugentlastungen
1 Hauptsicherung als NH 1-Lasttrennschalter 3-pol. (abgesichert mit 160 A), L1, L2, L3, N, PE mit Bolzenanschluss M 10
4 Vorsicherungen Diazed E 33, 3/63 A
2 FI-Schalter 63/4/0,3 A, Typ B, allstromsensitiv, für CEE-Steckdosen 5/63 A
1 FI-Schalter 63/4/0,03 A, Typ B, allstromsensitiv, für CEE-Steckdosen 5/16 und 5/32 A
1 FI-Schalter 40/4/0,03 A, Typ A, für Schukosteckdosen
2 CEE-Steckdosen 5/16 A, 400 V, 2 Automaten C 16 A, 3-pol.
2 CEE-Steckdosen 5/32 A, 400 V, 2 Automaten C 32 A, 3-pol.
2 CEE-Steckdosen 5/63 A, 400 V, Vorsicherungen über o.g. Diazed
6 Schukosteckdosen 3/16 A, 230 V, 6 Automaten C 16 A, 1-pol.

Leistung: 111 kVA **Gewicht: ca. 90 kg** **Gehäuse Nr.: 74**

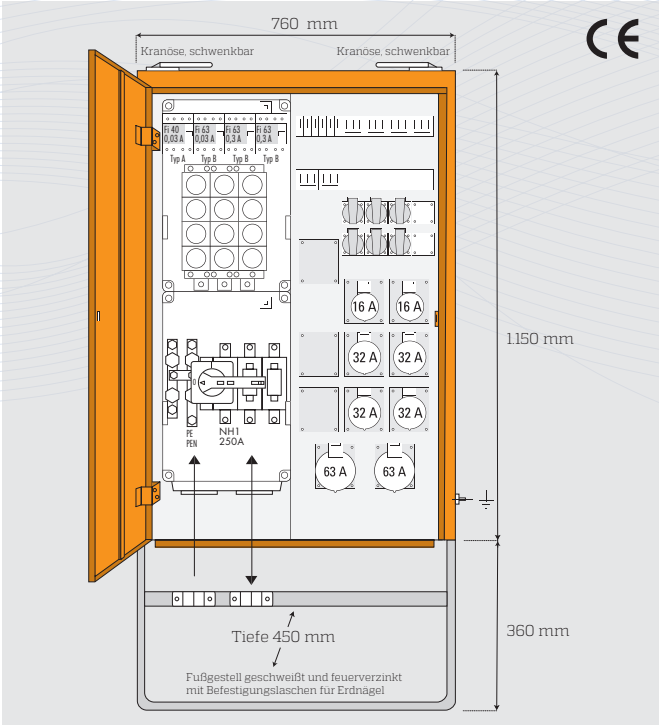

Typ: V 160.4/242-6 **Bestell-Nr.: 7430**

2 Kabeleinführungen 72 mm mit Zugentlastungen
1 Hauptsicherung als NH 1-Lasttrennschalter 3-pol. (abgesichert mit 160 A), L1, L2, L3, N, PE mit Bolzenanschluss M 10
4 Vorsicherungen Diazed E 33, 3/63 A
2 FI-Schalter 63/4/0,3 A, Typ B, allstromsensitiv, für CEE-Steckdosen 5/63 A
2 FI-Schalter 63/4/0,03 A, Typ B, allstromsensitiv, für weitere Steckdosen
2 CEE-Steckdosen 5/16 A, 400 V, 2 Automaten C 16 A, 3-pol.
4 CEE-Steckdosen 5/32 A, 400 V, 4 Automaten C 32 A, 3-pol.
2 CEE-Steckdosen 5/63 A, 400 V, Vorsicherungen über o. g. Diazed
6 Schukosteckdosen 3/16 A, 230 V, 6 Automaten C 16 A, 1-pol.

Leistung: 111 kVA **Gewicht: ca. 90 kg** **Gehäuse Nr.: 74**

Verteiler-Schränke

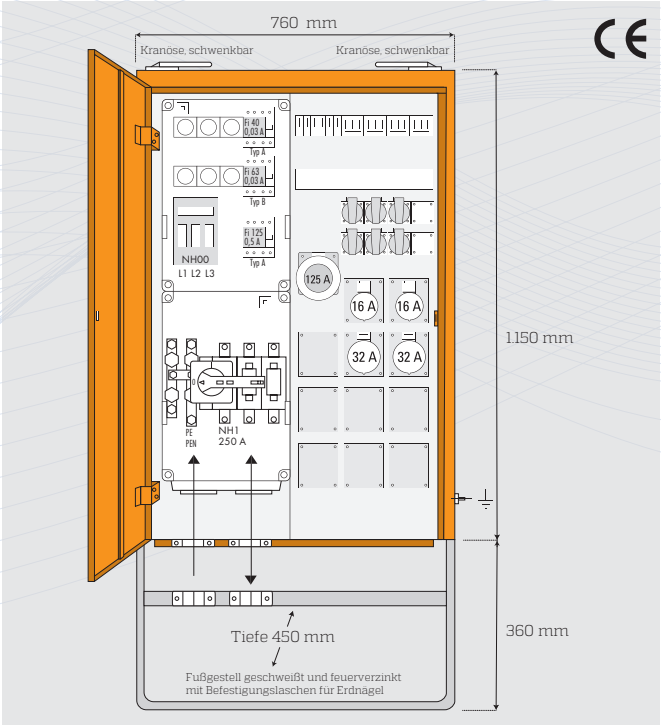

Typ: V 160.3/2201-6 **Bestell-Nr.: 7435**

2 Kabeleinführungen 72 mm mit Zugentlastungen
1 Hauptsicherung als NH 1-Lasttrennschalter 3-pol. (abgesichert mit 160 A), L1, L2, L3, N, PE/PEN mit Bolzenanschluss M 10
1 Vorsicherung als NH 00-Lasttrenner 3-pol. (abgesichert mit 100 A)
1 FI-Schalter 125/4/0,5 A, Typ A, für CEE-Steckdose 5/125 und 5/63 A
1 CEE-Steckdose 5/125 A, 400 V, Vorsicherung über o g. NH 00-Trenner
2 Vorsicherungen Diazed E 33, 3/63 A
1 FI-Schalter 63/4/0,03 A, Typ B, allstromsensitiv, für CEE-Steckdose 5/16 und 5/32 A
1 FI-Schalter 40/4/0,03 A, Typ A, für Schukosteckdosen
2 CEE-Steckdosen 5/16 A, 400 V, 2 Automaten C 16 A, 3-pol.
2 CEE-Steckdosen 5/32 A, 400 V, 2 Automaten C 32 A, 3-pol.
6 Schukosteckdosen 3/16 A, 230 V, 6 Automaten C 16 A, 1-pol.

Leistung: 111 kVA **Gewicht: ca. 84 kg** **Gehäuse Nr.: 74**

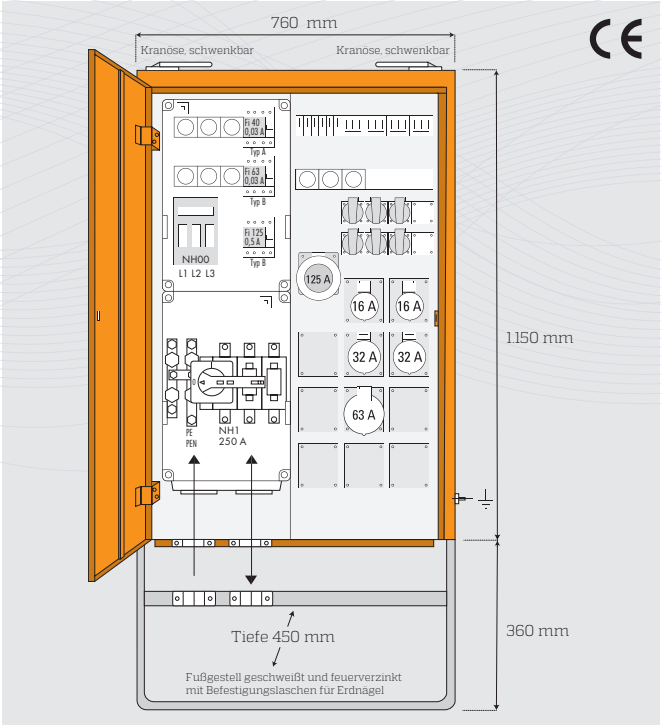

Typ: V 160.3/2211-6 **Bestell-Nr.: 7440**

2 Kabeleinführungen 72 mm mit Zugentlastungen
1 Hauptsicherung als NH 1-Lasttrennschalter 3-pol. (abgesichert mit 160 A), L1, L2, L3, N, PE/PEN mit Bolzenanschluss M 10
1 Vorsicherung als NH 00-Lasttrenner 3-pol. (abgesichert mit 100 A)
1 FI-Schalter 125/4/0,5 A, Typ B, allstromsensitiv, für CEE-Steckdose 5/125 und 5/63 A
1 CEE-Steckdose 5/125 A, 400 V, Vorsicherung über o g. NH 00-Trenner
1 CEE-Steckdose 5/63 A, 400 V mit Vorsicherung Diazed E 33, 3/63 A
2 Vorsicherungen Diazed E 33, 3/63 A
1 FI-Schalter 63/4/0,03 A, Typ B, allstromsensitiv, für CEE-Steckdose 5/16 und 5/32 A
1 FI-Schalter 40/4/0,03 A, Typ A, für Schukosteckdosen
2 CEE-Steckdosen 5/16 A, 400 V, 2 Automaten C 16 A, 3-pol.
2 CEE-Steckdosen 5/32 A, 400 V, 2 Automaten C 32 A, 3-pol.
6 Schukosteckdosen 3/16 A, 230 V, 6 Automaten C 16 A, 1-pol.

Leistung: 111 kVA **Gewicht: ca. 85 kg** **Gehäuse Nr.: 74**

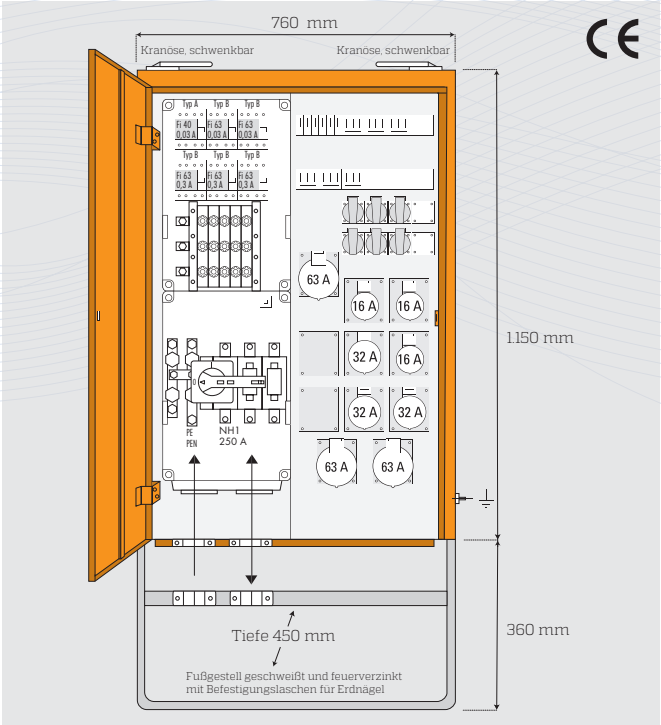

Typ: V 200.6/333-6 **Bestell-Nr.: 7460**

2 Kabeleinführungen 72 mm mit Zugentlastungen
1 Hauptsicherung als NH 1-Lasttrennschalter 3-pol. (abgesichert mit 160 A), L1, L2, L3, N, PE/PEN mit Bolzenanschluss M 10
5 Vorsicherungen Neozed E 18, 3/63 A
3 FI-Schalter 63/4/0,3 A, Typ B, allstromsensitiv, für CEE-Steckdosen 5/63 A
2 FI-Schalter 63/4/0,03 A, Typ B, allstromsensitiv, für CEE-Steckdosen 5/16 und 5/32 A
1 FI-Schalter 40/4/0,03 A, Typ A, für Schukosteckdosen
3 CEE-Steckdosen 5/16 A, 400 V, 3 Automaten C 16 A, 3-pol.
3 CEE-Steckdosen 5/32 A, 400 V, 3 Automaten C 32 A, 3-pol.
3 CEE-Steckdosen 5/63 A, 400 V, Vorsicherungen über o. g. Neozed
6 Schukosteckdosen 3/16 A, 230 V, 6 Automaten C 16 A, 1-pol.

Leistung: 138 kVA **Gewicht: ca. 90 kg** **Gehäuse Nr.: 74**

Verteiler-Schränke

Typ: V 250.5/3321-6-K

Bestell-Nr.: 7470

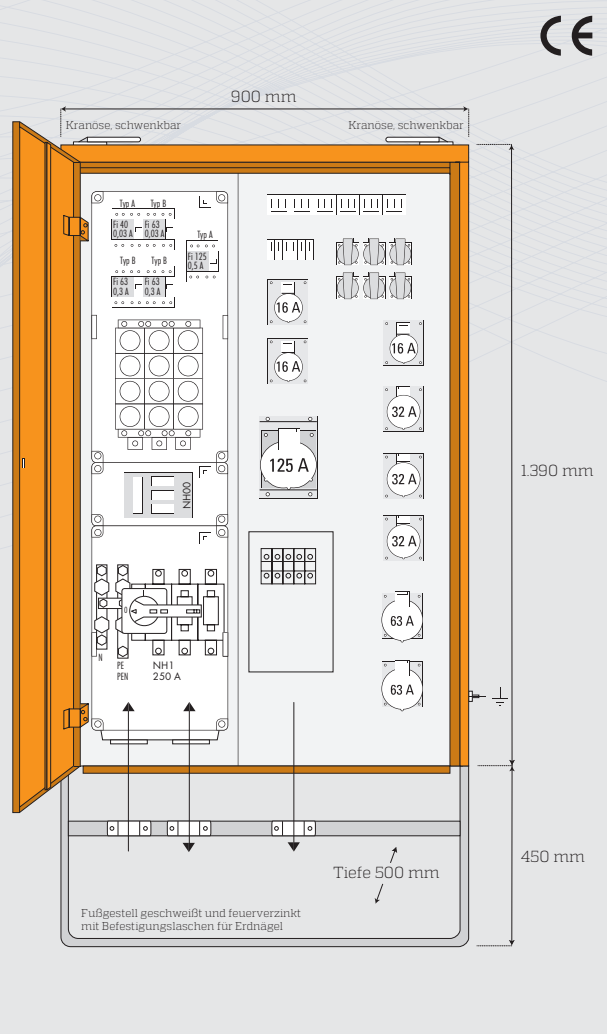

2 Kabeleinführungen 72 mm mit Zugentlastungen
1 Hauptsicherung als NH 1-Lasttrennschalter 3-pol. (abgesichert mit 250 A), L1, L2, L3, N, PE/PEN mit Bolzenanschluss M 10
1 Vorsicherung als NH 00-Lasttrenner 3-pol. (abgesichert mit 100 A)
1 FI-Schalter 125/4/0,5 A, Typ A
1 Klemmenabgang 5X70mm² 1 CEE-Steckdose 5/125 A, 400 V
3 Vorsicherungen Diazed E33, 3/63 A
2 FI-Schalter 63/4/0,3 A, allstromsensitiv, Typ B, für CEE-Steckdosen 5/63 A
1 FI-Schalter 63/4/0,03 A, allstromsensitiv, Typ B, für CEE-Steckdosen 5/16 und 5/32 A
3 CEE-Steckdosen 5/16 A, 400 V, 3 Automaten C 16 A, 3-pol.
3 CEE-Steckdosen 5/32 A, 400 V, 3 Automaten C 32 A, 3-pol.
2 CEE-Steckdosen 5/63 A, 400 V, Vorsicherungen über o. g. Diazed
1 Vorsicherung Diazed E33, 3/35 A
1 FI-Schalter 40/4/0,03 A, Typ A
6 Schukosteckdosen 3/16 A, 230 V, 6 Automaten C 16 A, 1-pol.

Leistung:	Gewicht:	Gehäuse Nr.:
173 kVA	ca. 90 kg	75

Typ: V 250.5/3321-6-K-125B

Bestell-Nr.: 7475

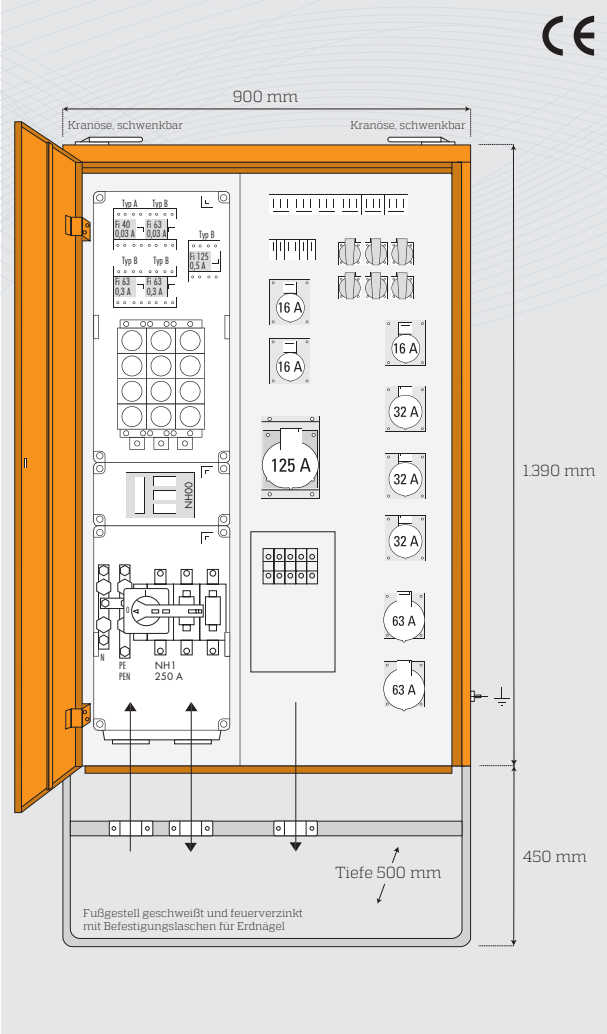

2 Kabeleinführungen 72 mm mit Zugentlastungen
1 Hauptsicherung als NH 1-Lasttrennschalter 3-pol. (abgesichert mit 250 A) L1, L2, L3, N, PE/PEN mit Bolzenanschluss M 10
1 Vorsicherung als NH 00-Lasttrenner 3-pol. (abgesichert mit 100 A)
1 FI-Schalter 125/4/0,5 A, Typ B
1 Klemmenabgang 5X70mm² 1 CEE-Steckdose 5/125 A, 400 V
3 Vorsicherungen Diazed E33, 3/63 A
2 FI-Schalter 63/4/0,3 A, allstromsensitiv, Typ B, für CEE-Steckdosen 5/63 A
1 FI-Schalter 63/4/0,03 A, allstromsensitiv, Typ B, für CEE-Steckdosen 5/16 und 5/32 A
3 CEE-Steckdosen 5/16 A, 400 V, 3 Automaten C 16 A, 3-pol.
3 CEE-Steckdosen 5/32 A, 400 V, 3 Automaten C 32 A, 3-pol.
2 CEE-Steckdosen 5/63 A, 400 V, Vorsicherungen über o. g. Diazed
1 Vorsicherung Diazed E33, 3/35 A
1 FI-Schalter 40/4/0,03 A, Typ A
6 Schukosteckdosen 3/16 A, 230 V, 6 Automaten C 16 A, 1-pol.

Leistung:	Gewicht:	Gehäuse Nr.:
173 kVA	ca. 90 kg	75

Verteiler-Schränke

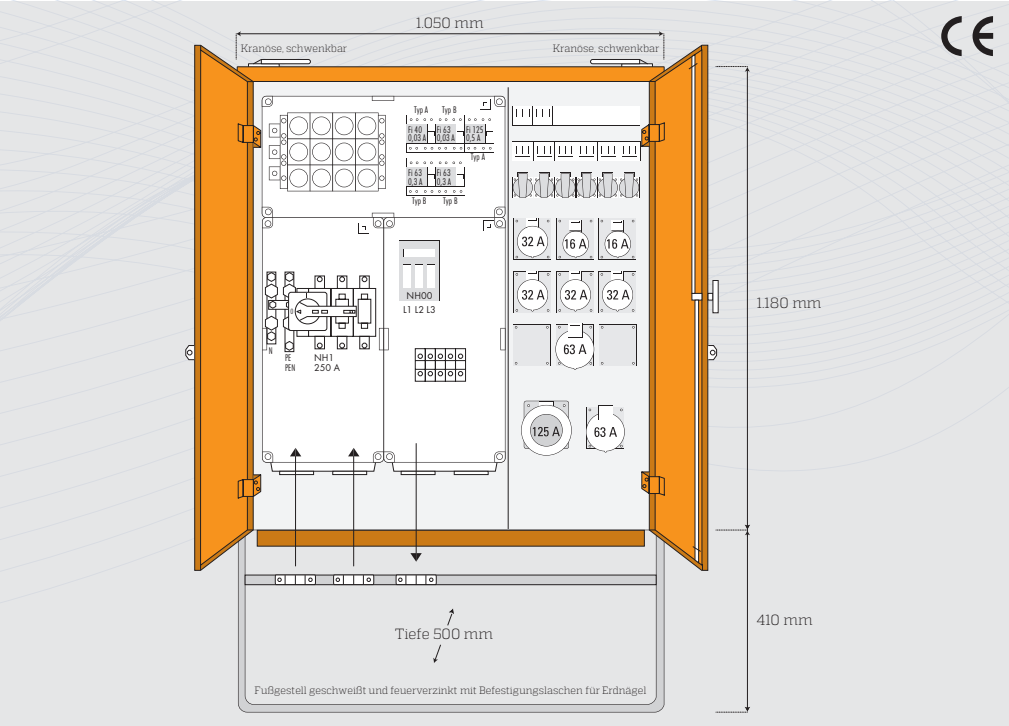

Typ: V 250.5/2421-6-K

Bestell-Nr.: 7490

- 2 Kabeleinführungen 72 mm mit Zugentlastungen
- 1 Hauptsicherung als NH 1-Lasttrennschalter 3-pol. (abgesichert mit 250 A), L1, L2, L3, N, PE/PEN mit Bolzenanschluss M 10
- 1 Vorsicherung als NH 00-Lasttrenner 3-pol. (abgesichert mit 100 A) für CEE-Steckdose 5/125 A und Klemmenabgang
- 1 FI-Schalter 125/4/0,5 A, Typ A
- 1 CEE-Steckdose 5/125 A, 400 V
- 1 Abgang als Reihenklemme 5x70 qmm
- 1 Kabelausführung 70 mm mit Zugentlastung
- 4 Vorsicherungen Diazed E 33, 3/63 A
- 2 FI-Schalter 63/4/0,3 A, allstromsensitiv, Typ B, für CEE-Steckdosen 5/63 A
- 1 FI-Schalter 63/4/0,03 A, allstromsensitiv, Typ B, für CEE-Steckdosen 5/16 und 5/32 A
- 1 FI-Schalter 40/4/0,03 A, Typ A, für Schukosteckdosen
- 2 CEE-Steckdosen 5/16 A, 400 V, 2 Automaten C 16 A, 3-pol.
- 4 CEE-Steckdosen 5/32 A, 400 V, 4 Automaten C 32 A, 3-pol.
- 2 CEE-Steckdosen 5/63 A, 400 V, Vorsicherungen über o. g. Diazed
- 6 Schukosteckdosen 3/16 A, 230 V, 6 Automaten C 16 A, 1-pol.

Leistung:	Gewicht:	Gehäuse Nr.:
173 kVA	ca. 155 kg	77.1

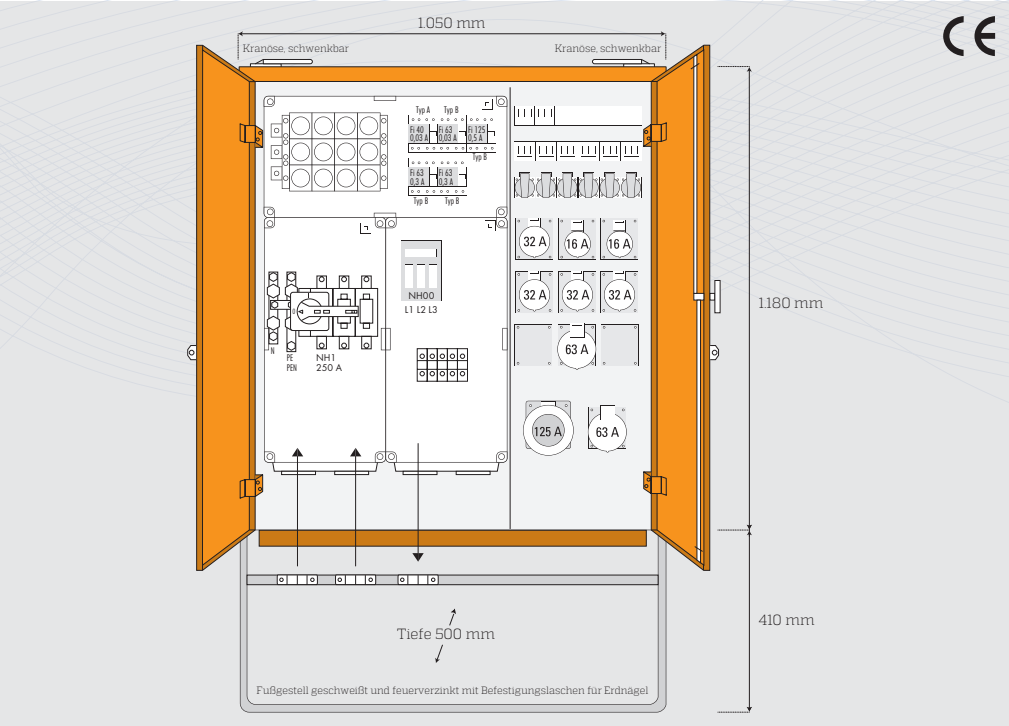

Typ: V 250.5/2421-6-K-125B

Bestell-Nr.: 7495

- 2 Kabeleinführungen 72 mm mit Zugentlastungen
- 1 Hauptsicherung als NH 1-Lasttrennschalter 3-pol. (abgesichert mit 250 A) L1, L2, L3, N, PE/PEN mit Bolzenanschluss M 10
- 1 Vorsicherung als NH 00-Lasttrenner 3-pol. (abgesichert mit 100 A) für CEE-Steckdose 5/125 A und Klemmenabgang
- 1 FI-Schalter 125/4/0,5 A, allstromsensitiv, Typ B
- 1 CEE-Steckdose 5/125 A, 400 V
- 1 Abgang als Reihenklemme 5x70 qmm
- 1 Kabelausführung 70 mm mit Zugentlastung
- 4 Vorsicherungen Diazed E 33, 3/63 A
- 2 FI-Schalter 63/4/0,3 A, allstromsensitiv, Typ B, für CEE-Steckdosen 5/63 A
- 1 FI-Schalter 63/4/0,03 A, allstromsensitiv, Typ B, für CEE-Steckdosen 5/16 und 5/32 A
- 1 FI-Schalter 40/4/0,03 A, Typ A, für Schukosteckdosen
- 2 CEE-Steckdosen 5/16 A, 400 V, 2 Automaten C 16 A, 3-pol.
- 4 CEE-Steckdosen 5/32 A, 400 V, 4 Automaten C 32 A, 3-pol.
- 2 CEE-Steckdosen 5/63 A, 400 V, Vorsicherungen über o. g. Diazed
- 6 Schukosteckdosen 3/16 A, 230 V, 6 Automaten C 16 A, 1-pol.

Leistung:	Gewicht:	Gehäuse Nr.:
173 kVA	ca. 155 kg	77.1

Verteiler-Schränke

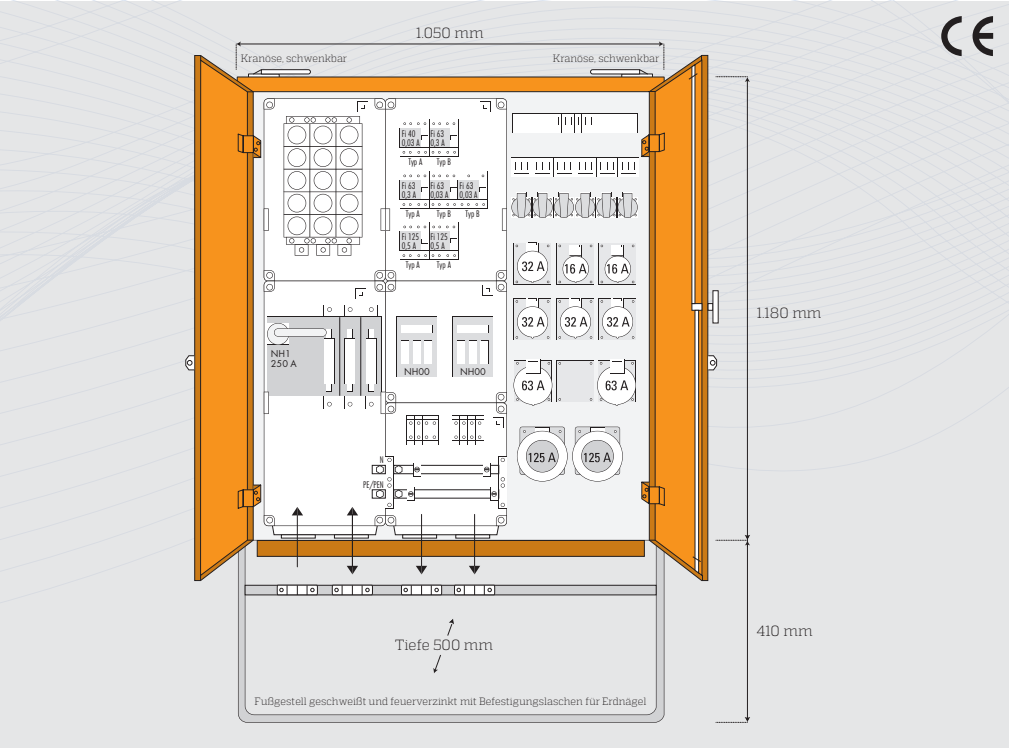

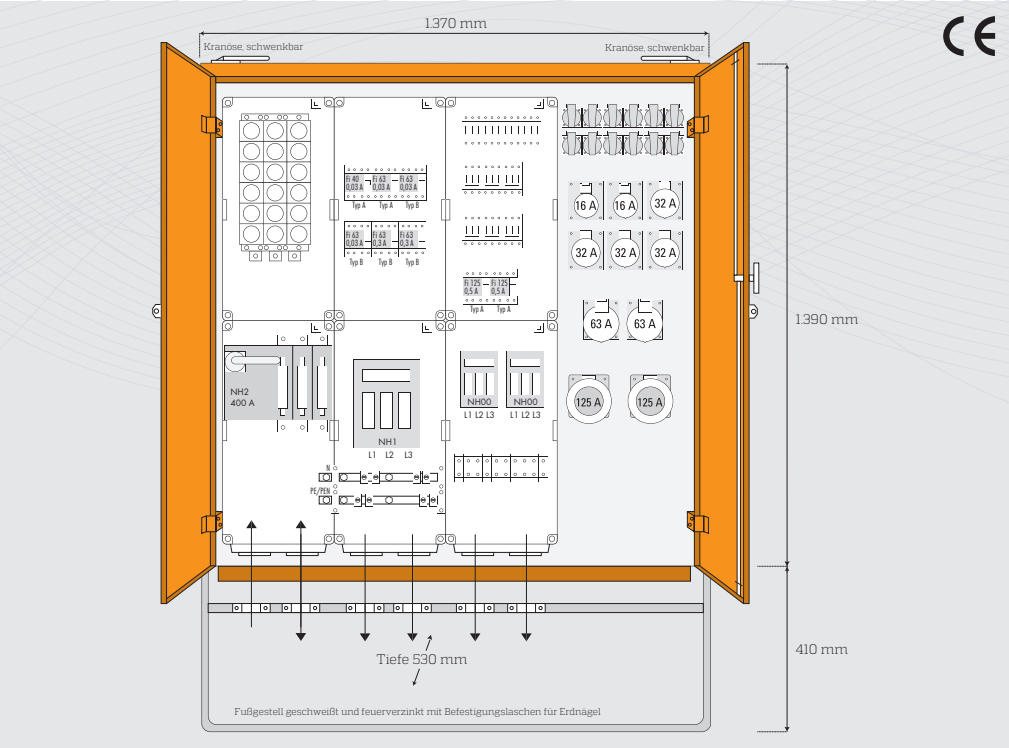

Typ: V 400.7/2422-6-K

Bestell-Nr.: 7500

1 Hauptsicherung als NH 2-Lasttrennschalter 3-pol. (abgesichert mit 400 A) L1, L2, L3, N, PE/PEN mit Bolzenanschluss M 12
2 Vorsicherungen als NH 00-Lasttrenner 3-pol. (abgesichert mit 100 A) für je 2 CEE-Steckdosen 5/125 A und Klemmenabgänge
2 FI-Schalter 125/4/0,5 A, Typ A
2 CEE-Steckdosen 5/125 A, 400 V
2 Abgänge als Reihenklemmen 5x50 qmm
2 Kabelausführungen 72 mm mit Zugentlastungen
5 Vorsicherungen Diazed E 33, 3/63 A
2 FI-Schalter 63/4/0,5 A, allstromsensitiv, Typ B, für CEE-Steckdosen 5/63 A
2 FI-Schalter 63/4/0,03 A, allstromsensitiv, Typ B, für CEE-Steckdosen 5/16 und 5/32 A
1 FI-Schalter 40/4/0,03 A, Typ A, für Schukosteckdosen
2 CEE-Steckdosen 5/16 A, 400 V, 2 Automaten C 16 A, 3-pol.
4 CEE-Steckdosen 5/32 A, 400 V, 4 Automaten C 32 A, 3-pol.
2 CEE-Steckdosen 5/63 A, 400 V, Vorsicherungen über o. g. Diazed
6 Schukosteckdosen 3/16 A, 230 V, 6 Automaten C 16 A, 1-pol.

Leistung:	Gewicht:	Gehäuse Nr.:
277 kVA	ca. 155 kg	77.1

Typ: V 400.8/2422-12-K

Bestell-Nr.: 7510

1 Hauptsicherung als NH 2-Lasttrennschalter 3-pol. (abgesichert mit 400 A) L1, L2, L3, N, PE/PEN mit Bolzenanschluss M 12
1 Abgang als NH 1-Lasttrenner 3-pol. (abgesichert mit 250 A), ohne FI-Schutz, L1, L2, L3, N, PE/PEN mit Bolzenanschluss M 10
2 Kabelausführungen 72 mm mit Zugentlastungen
2 Vorsicherungen als NH 00-Lasttrenner 3-pol. (abgesichert mit 100 A) für je 2 CEE-Steckdosen 5/125 A und Klemmenabgänge
2 FI-Schalter 125/4/0,5 A, Typ A
2 CEE-Steckdosen 5/125 A, 400 V
2 Abgänge als Reihenklemmen 5x70 qmm
2 Kabelausführungen 72 mm mit Zugentlastungen
6 Vorsicherungen Diazed, E 33, 3/63 A
2 FI-Schalter 63/4/0,5 A, allstromsensitiv, Typ B, für CEE-Steckdosen 5/63 A
2 FI-Schalter 63/4/0,03 A, allstromsensitiv, Typ B, für CEE-Steckdosen 5/16 und 5/32 A
2 FI-Schalter 40/4/0,03 A, Typ A, für Schukosteckdosen
2 CEE-Steckdosen 5/16 A, 400 V, 2 Automaten C 16 A, 3-pol.
4 CEE-Steckdosen 5/32 A, 400 V, 4 Automaten C 32 A, 3-pol.
2 CEE-Steckdosen 5/63 A, 400 V, Vorsicherungen über o. g. Diazed
12 Schukosteckdosen 3/16 A, 230 V, 12 Automaten C 16 A, 1-pol.

Leistung:	Gewicht:	Gehäuse Nr.:
277 kVA	ca. 216 kg	6.2

Kranverteiler

Informationen zu Kranverteilern mit Leistungsschaltern und FI-Schutz, Typ B, allstromsensitiv.

Fabrikat ABB, 250 A, 4-pol.:
FI-Auslösestrom einstellbar auf 0,03 A, 0,05 A, 0,1 A, 0,3 A, 0,5 A, 1 A
Leistungsschalter, Bestell-Nr.: 1SDA051306R0001
FI-Auslöser, Bestell-Nr.: 1SDA064302R0001

Fabrikat Doepke, 160 A, 4-pol.:
FI-Auslösestrom einstellbar auf 0,3 A, 0,5 A, 1 A
Typ DFL 8 160-4/X-B SK,
Bestell.Nr.: 09 189 784

Fabrikat Doepke, 250 A, 4-pol.:
FI-Auslösestrom einstellbar auf 0,3 A, 0,5 A, 1 A
Typ DFL 8 250-4/X-B SK,
Bestell.Nr.: 09 219 784

Kranverteiler mit allstromsensitiven FI-Schaltern, Typ B

Typ	Bestell-Nr.	Seite	Leistung kVA	CEE-Steckodsen 5-pol., 400 V 32A	63A	125A	Schutzkontakt-steckd. 16A, 230 V	FI-Schutzschalter Typ A 0,03A/2-p.	Typ B 0,03A/4-p.	Typ B 0,5A/4-p.	Typ B 0,3A/4-p.	Typ B 0,5A/4-p.
VK 63.1/001-0	7600	58	44	—	1	—	—	—	—	—	63A	—
VK 125.2/0011-1	7602	58	87	—	1	1	1	25A	—	—	—	125A
VK 125.2/0011-1-K	7604	59	87	—	1	1	1	25A	—	—	—	125A
VK 125.3/0111-1-K	7606	59	87	1	1	1	1	25A	40A	—	—	125A

Kranverteiler mit Leistungsschalter mit FI-Auslöser 230/400V, allstromsensitiv Typ B

Typ	Bestell-Nr.	Seite	Leistung kVA	CEE-Steckodsen 5-pol., 400 V 32A	63A	125A	Schutzkontakt-steckd. 16A, 230 V	FI-Schutzschalter Typ A 0.03A/2-p.	Typ A 0.03A/4-p.	Leistungsschalter mit Fi-Auslöser 230/400V
VK 160.1-K	7608	60	111	—	—	—	—	—	—	250A
VK 160.2/0010-1-K	7610	60	111	—	1	—	1	25A	—	250A
VK 160.2/0100-1-K	7614	61	111	1	—	—	1	—	40A	250A
VK 160.2/0011-1-K	7611	61	111	—	1	1	1	25A	—	250A
VK 250.1-K	7616	62	173	—	—	—	—	—	—	250A
VK 250.2/0100-1-K	7618	62	173	1	—	—	1	—	40A	250A

Kranverteiler mit allstromsensitiven FI-Schaltern, Typ B

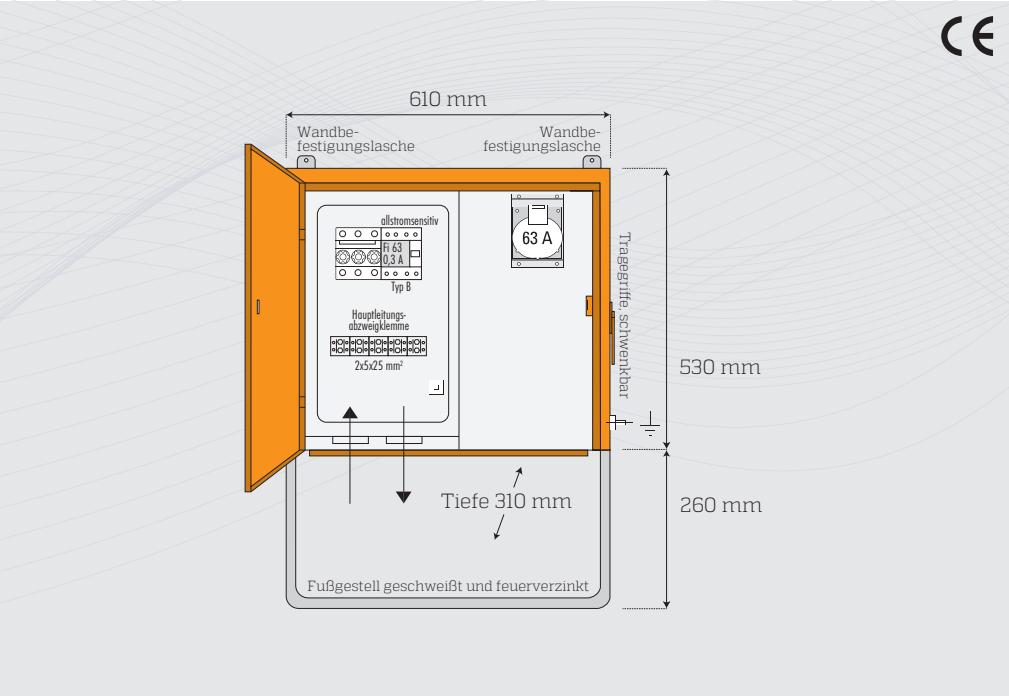

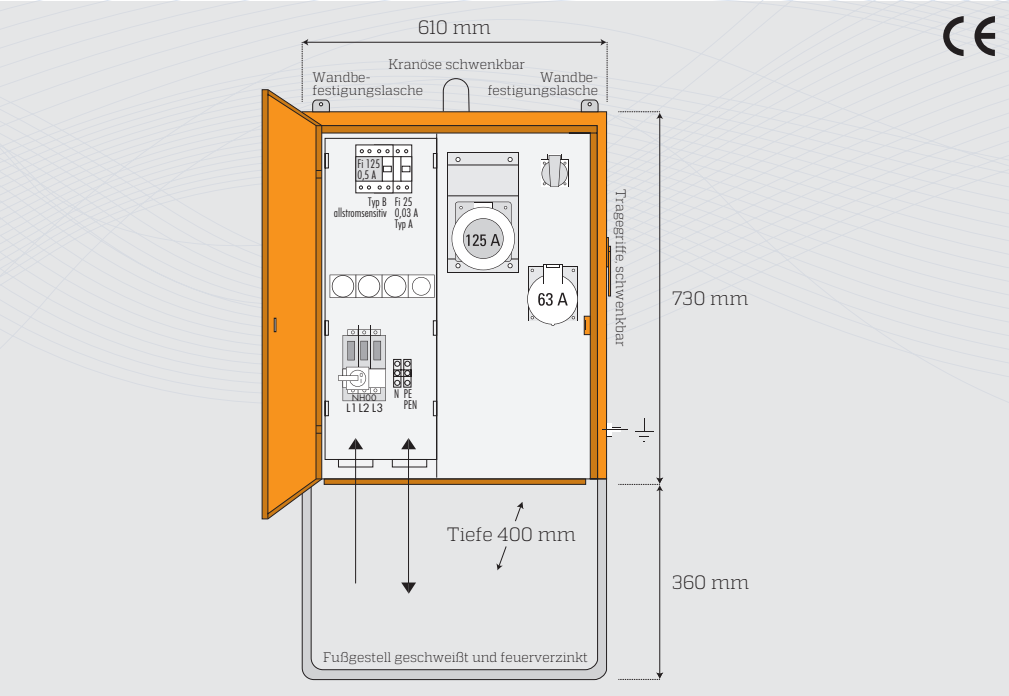

Typ: VK 63.1/001-0 **Bestell-Nr.: 7600**

2 Kabeleinführungen M 63 mit Zugentlastungen
1 Hauptsicherung als D/02-Neozed-Sicherungslasttrennschalter E18,3/63A (abgesichert mit 63A), absperrbar,
L1, L2, L3, N + PE/PEN Aderendhülsenanschluss bis max. 2X5X25 mm²

1 FI-Schalter 63/4/0,3 A, Typ B, allstromsensitiv
1 CEE-Steckdose 5/63 A, 400 V

Leistung:	Gewicht:	Gehäuse Nr.:
44 kVA	ca. 29 kg	10.1

Typ: VK 125.2/0011-1 **Bestell-Nr.: 7602**

2 Kabeleinführungen M 63 mit Zugentlastungen
1 Hauptsicherung als NH 00-Lasttrennschalter mit Sicherung 3-pol. (abgesichert mit 125 A), absperrbar,
Zuleitung L1, L2, L3,N + PE/PEN mit Bolzenanschluss M8
1 FI-Schalter 25/2/0,03 A, Typ A, für Schukosteckdose

1 CEE-Steckdose 5/63 A, 400 V, mit Vorsicherung Diazed E 33, 3/63/63 A
1 CEE-Steckdose 5/125 A, 400 V
1 Schukosteckdose 3/16 A, 230 V, mit Vorsicherung Diazed E 27, 1/25/16 A

Leistung:	Gewicht:	Gehäuse Nr.:
87 kVA	ca. 42 kg	3.1

Kranverteiler mit allstromsensitiven FI-Schaltern, Typ B

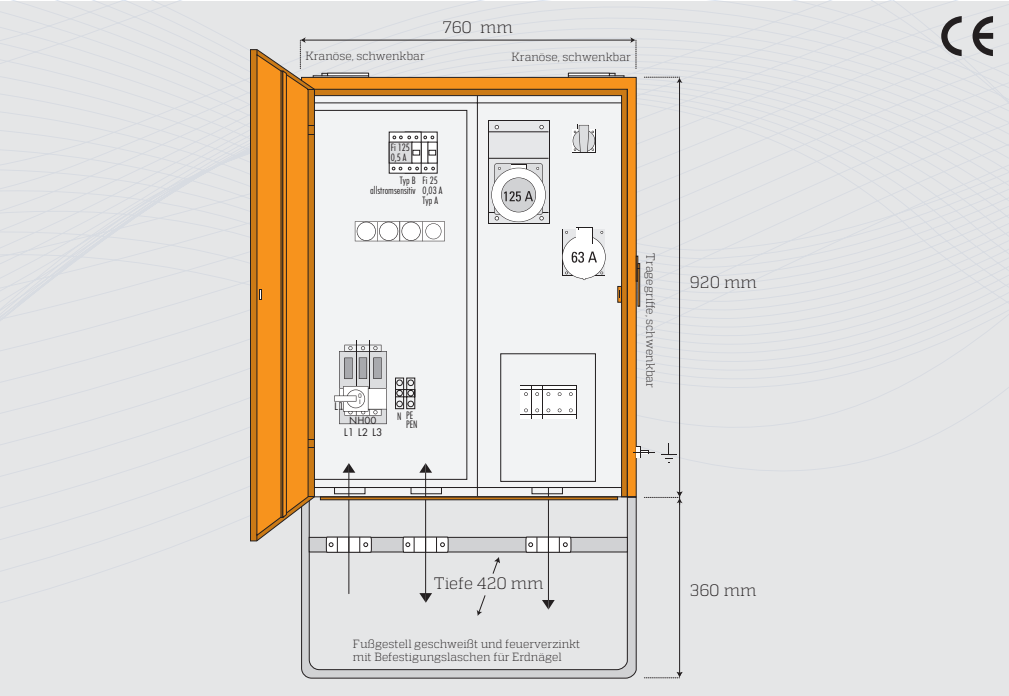

Typ: VK 125.2/0011-1-K **Bestell-Nr.: 7604**

- 2 Kabeleinführungen M 63 mit Zugentlastungen
- 1 Hauptsicherung als NH 00-Lasttrennschalter mit Sicherung 3-pol. (abgesichert mit 125 A), absperrbar, Zuleitung L1, L2, L3,N + PE/PEN mit Bolzenanschluss M8
- 1 FI-Schalter 125/4/0,5 A, Typ B, allstromsensitiv für CEE-Steckdosen 5/63 A, 5/125 A und Klemmenabgang 70 qmm
- 1 FI-Schalter 25/2/0,03 A, Typ A, für Schukosteckdose
- 1 CEE-Steckdose 5/63 A, 400 V, mit Vorsicherung Diazed E 33, 3/63/63 A
- 1 CEE-Steckdose 5/125 A, 400 V
- 1 Schukosteckdose 3/16 A, 230 V, mit Vorsicherung Diazed E 27, 1/25/16 A
- 1 Abgang als Reihenklemme 5x70 qmm
- 1 Kabelausführung 70 mm mit Zugentlastung

Leistung:	Gewicht:	Gehäuse Nr.:
87 kVA	ca. 68 kg	13.7

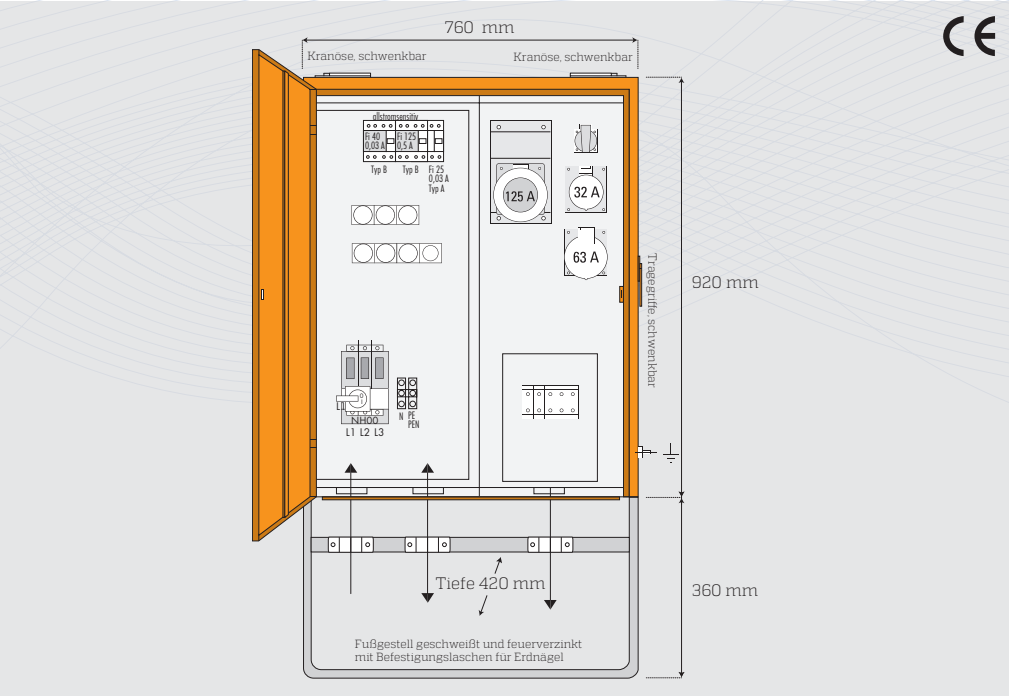

Typ: VK 125.3/0111-1-K **Bestell-Nr.: 7606**

- 2 Kabeleinführungen M 63 mit Zugentlastungen
- 1 Hauptsicherung als NH 00-Lasttrennschalter mit Sicherung 3-pol. (abgesichert mit 125 A), absperrbar, Zuleitung L1, L2, L3,N + PE/PEN mit Bolzenanschluss M8
- 1 FI-Schalter 125/4/0,5 A, Typ B, allstromsensitiv für CEE-Steckdosen 5/63 A, 5/125 A und Klemmenabgang 70 qmm
- 1 FI-Schalter 40/4/0,03 A, Typ A, für CEE-Steckdose 5/32 A
- 1 FI-Schalter 25/2/0,03 A, Typ A, für Schukosteckdose
- 1 CEE-Steckdose 5/32 A, 400 V, mit Vorsicherung Diazed E 33, 3/63/32 A
- 1 CEE-Steckdose 5/63 A, 400 V, mit Vorsicherung Diazed E 33, 3/63/63 A
- 1 CEE-Steckdose 5/125 A, 400 V
- 1 Schukosteckdose 3/16 A, 230 V, mit Vorsicherung Diazed E 27, 1/25/16 A
- 1 Abgang als Reihenklemme 5x70 qmm
- 1 Kabelausführung 70 mm mit Zugentlastung

Leistung:	Gewicht:	Gehäuse Nr.:
87 kVA	ca. 69 kg	13.7

Kranverteiler mit Leistungsschalter mit FI-Auslöser 230/400V, allstromsensitiv Typ B

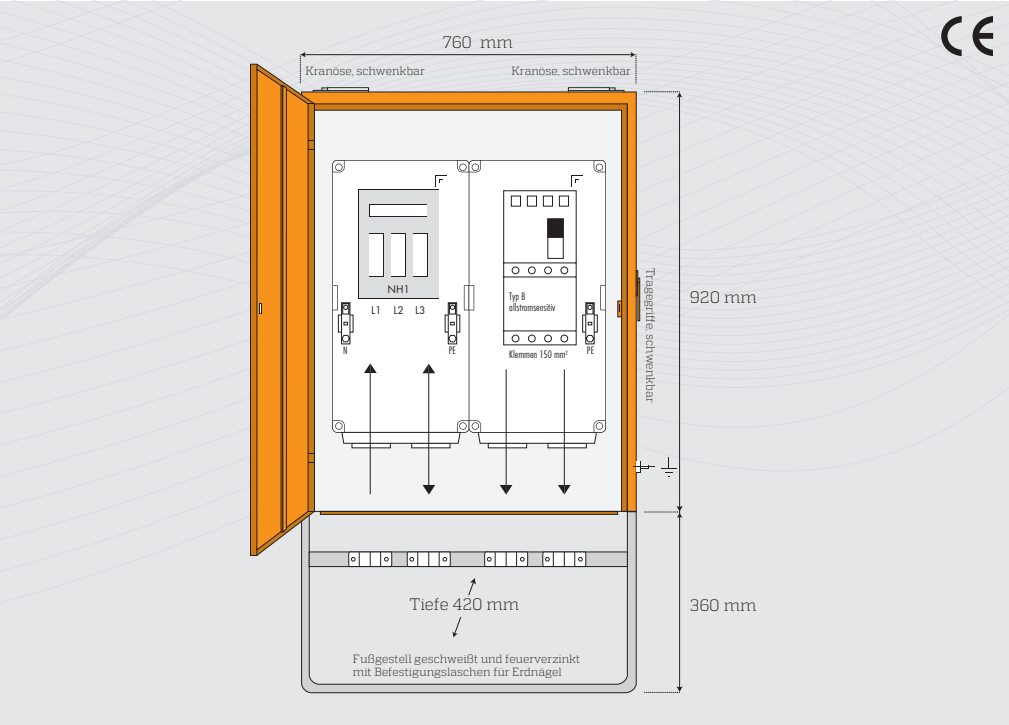

Typ VK 160.1-K

Bestell-Nr.: 7608

2 Kabeleinführungen 72 mm mit Zugentlastungen
1 Hauptsicherung als NH 1-Lasttrenner 3-pol. (abgesichert mit 160 A)
L1, L2, L3, N, PE mit Bolzenanschluss M 10
1 Leistungsschalter mit FI-Auslöser, allstromsensitiv, Typ B, 250 A, 4-pol. (FI-Auslöser werkseitig eingestellt auf 0,5 A)
Fabrikat ABB
L1, L2, L3, N mit Bolzenanschluss M 8, PE mit Bolzenanschluss M 10

2 Kabelausführungen 72 mm mit Zugentlastungen

Leistung:	Gewicht:	Gehäuse Nr.:
111 kVA	ca. 65 kg	13.2

Fabrikat Doepke auf Anfrage!

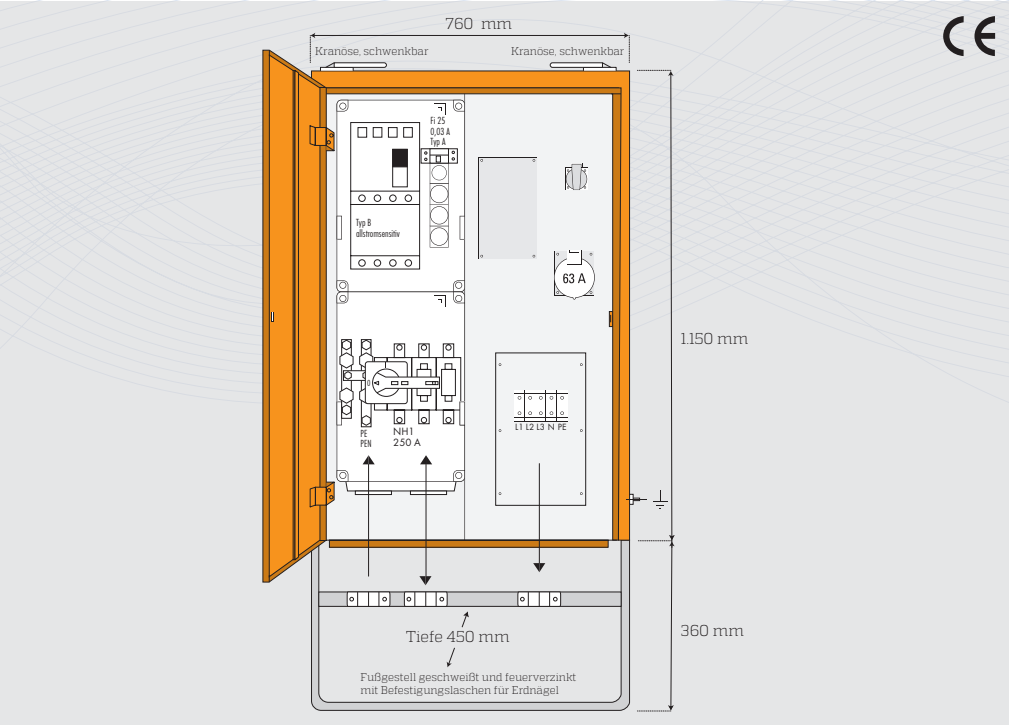

Typ: VK 160.2/0010-1-K

Bestell-Nr.: 7610

2 Kabeleinführungen 72 mm mit Zugentlastungen
1 Hauptsicherung als NH 1-Lasttrennschalter 3-pol. (abgesichert mit 160 A)
L1, L2, L3, N, PE mit Bolzenanschluss M 10
1 Leistungsschalter mit FI-Auslöser, allstromsensitiv, Typ B, 250 A, 4-pol. (FI-Auslöser werkseitig eingestellt auf 0,5 A)
Fabrikat ABB
1 Abgang als Reihenklemme 5x70 qmm

1 Kabelausführung 70 mm mit Zugentlastung
1 CEE-Steckdose 5/63 A, 400 V mit Vorsicherung Diazed E 33, 3/63/63 A
1 FI-Schalter 25/2/0,03 A, Typ A, mit Vorsicherung Diazed E 27, 1/25/16 A
1 Schukosteckdose 3/16 A, 230 V

Leistung:	Gewicht:	Gehäuse Nr.:
111 kVA	ca. 93 kg	74

Fabrikat Doepke auf Anfrage!

Kranverteiler mit Leistungsschalter mit FI-Auslöser 230/400V, allstromsensitiv Typ B

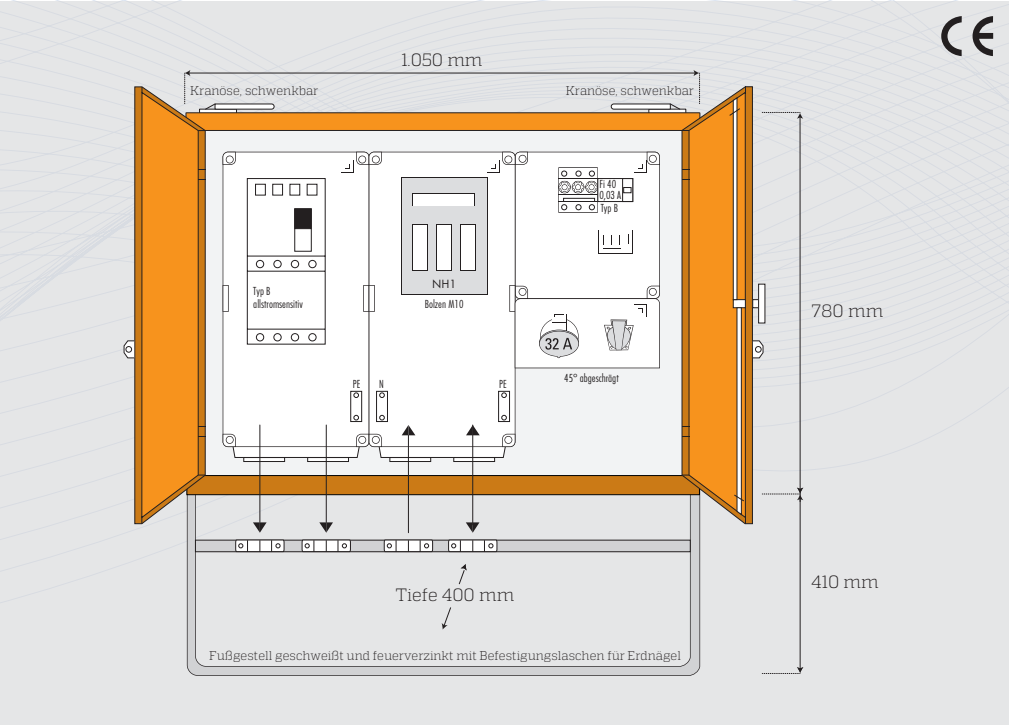

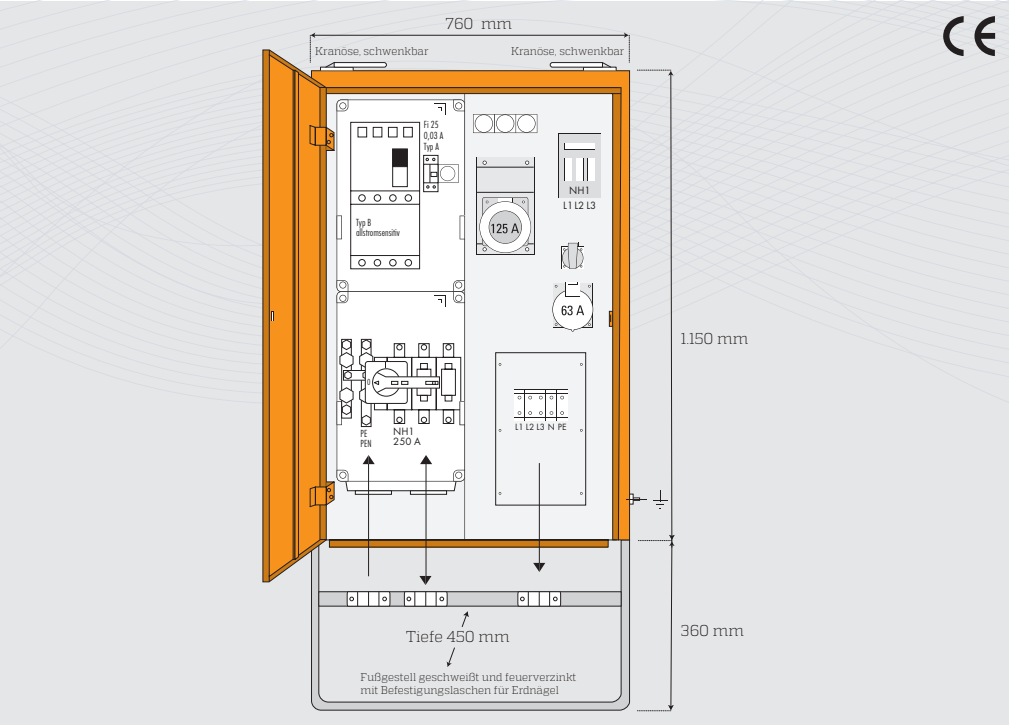

Typ: VK 160.2/0100-1-K

Bestell-Nr.: 7614

2 Kabeleinführungen 72 mm mit Zugentlastungen
1 Hauptsicherung als NH 1-Lasttrenner 3-pol. (abgesichert mit 160 A)
L1, L2, L3, N, PE mit Bolzenanschluss M 10
1 Leistungsschalter mit FI-Auslöser 230/400 V, allstromsensitiv, Typ BSK, 160 A, 4-pol. (FI-Auslöser werksseitig eingestellt auf 0,5 A)
Fabrikat ABB
L1, L2, L3, N mit Abgangs-Rahmenklemmen bis 150 qmm, PE mit Bolzenanschluss M 10
2 Kabelausführungen 72 mm mit Zugentlastungen

1 Vorsicherung als D/02-Neozed-Sicherungslasttrennschalter E18,3/63A (abgesichert mit 40A), absperrbar
1 FI-Schalter 40/4/0,03 A, Typ B
1 CEE-Steckdose 5/32 A, 400 V, 1 Automat C 25 A, 3-pol.
1 Schukosteckdose 3/16 A, 230 V, 1 Automat C 16 A, 1-pol.

Leistung:	Gewicht:	Gehäuse Nr.:
111 kVA	ca. 82 kg	79

Fabrikat Doepke auf Anfrage!

Typ: VK 160.2/0011-1-K

Bestell-Nr.: 7611

2 Kabeleinführungen 72 mm mit Zugentlastungen
1 Hauptsicherung als NH 1-Lasttrennschalter 3-pol. (abgesichert mit 160 A)
L1, L2, L3, N, PE mit Bolzenanschluss M 10
1 Leistungsschalter mit FI-Auslöser, allstromsensitiv, Typ B, 250 A, 4-pol. (FI-Auslöser werkseitig eingestellt auf 0,5 A)
Fabrikat ABB
L1, L2, L3, N mit Bolzenanschluss M 8, PE mit Bolzenanschluss M 10
1 Abgang als Reihenklemme 5x70 qmm
1 Kabelausführung 70 mm mit Zugentlastung

1 CEE-Steckdose 5/125 A, 400 V mit Vorsicherung
1 Sicherungslasttrenner NH00 (abgesichert mit 125 A) 1 CEE-Steckdose 5/63 A, 400 V
1 FI-Schalter 25/2/0,03 A, Typ A, mit Vorsicherung Diazed E 27, 1/25/16 A
1 Schukosteckdose 3/16 A, 230 V

Leistung:	Gewicht:	Gehäuse Nr.:
111 kVA	ca. 85 kg	74

Fabrikat Doepke auf Anfrage!

Kranverteiler mit Leistungsschalter mit FI-Auslöser 230/400V, allstromsensitiv Typ B

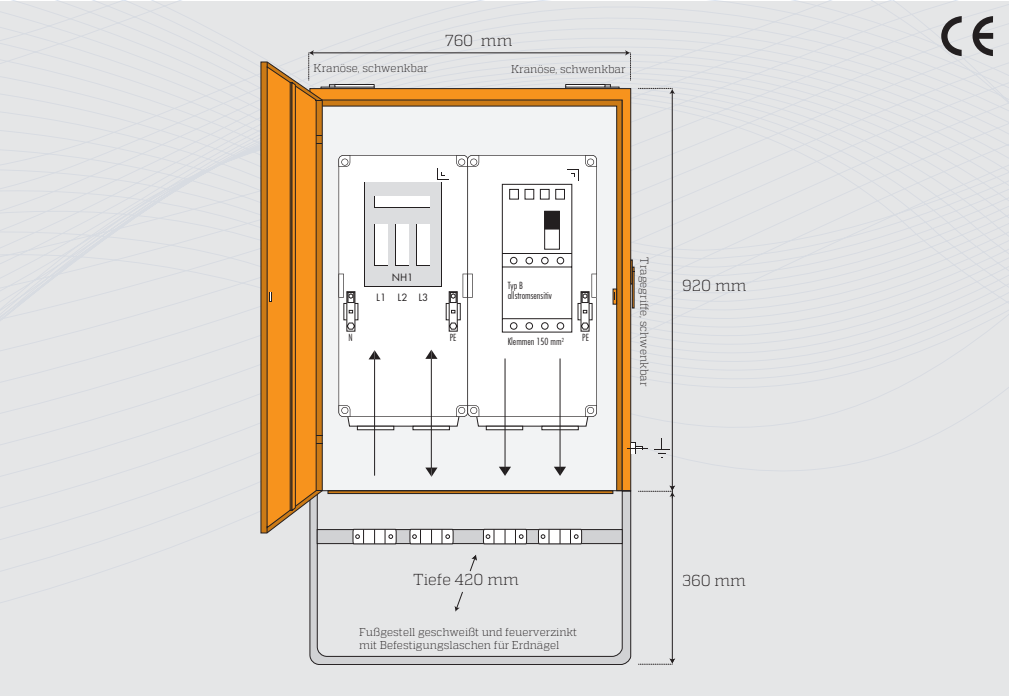

Typ: VK 250.1-K

Bestell-Nr.: 7616

2 Kabeleinführungen 72 mm mit Zugentlastungen
1 Hauptsicherung als NH 1-Lasttrennschalter 3-pol. (abgesichert mit 250 A)
L1, L2, L3, N, PE mit Bolzenanschluss M 10
1 Leistungsschalter mit FI-Auslöser, allstromsensitiv, Typ B, 250 A, 4-pol. (FI-Auslöser werkseitig eingestellt auf 0,5 A
Fabrikat ABB
L1, L2, L3, N mit Bolzenanschluss M 8, PE mit Bolzenanschluss M 10

2 Kabelausführungen 72 mm mit Zugentlastungen

Leistung:	Gewicht:	Gehäuse Nr.:
173 kVA	**ca. 65 kg**	**13.2**

Fabrikat Doepke auf Anfrage!

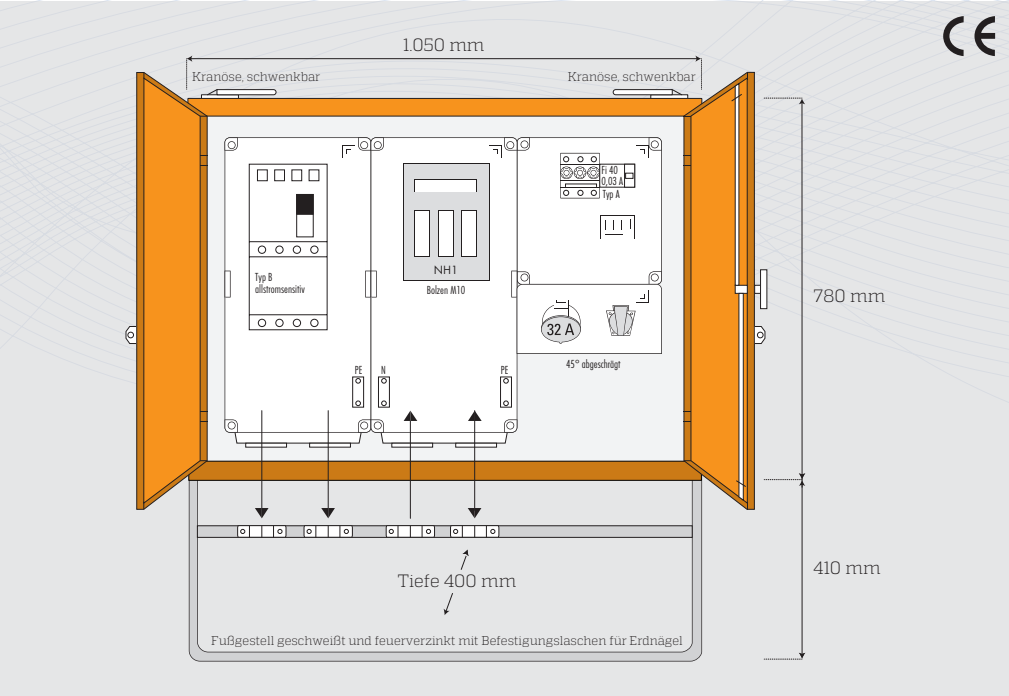

Typ: VK 250.2/0100-1-K

Bestell-Nr.: 7618

2 Kabeleinführungen 72 mm mit Zugentlastungen
1 Hauptsicherung als NH 1-Lasttrenner 3-pol. (abgesichert mit 250 A)
L1, L2, L3, N, PE mit Bolzenanschluss M 10
1 Leistungsschalter mit FI-Auslöser, allstromsensitiv, Typ B, 250 A, 4-pol. (FI-Auslöser werkseitig eingestellt auf 0,5 A)
Fabrikat ABB
L1, L2, L3, N mit Bolzenanschluss M 8, PE mit Bolzenanschluss M 10
2 Kabelausführungen 72 mm mit Zugentlastungen
1 Vorsicherung als D/02-Neozed-Sicherungslasttrennschalter E18,3/63A (abgesichert mit 40A), absperrbar

1 FI-Schalter 40/4/0,03 A, Typ A
1 CEE-Steckdose 5/32 A, 400 V,
1 Automat C 25 A, 3-pol.
1 Schukosteckdose 3/16 A, 230 V,
1 Automat C 16 A, 1-pol.

Leistung:	Gewicht:	Gehäuse Nr.:
173 kVA	**ca. 82 kg**	**79**

Fabrikat Doepke auf Anfrage!

Beleuchtungsverteiler

Alle Ausführungen entsprechen den Bestimmungen des Entwurfes der neuen DIN VDE 0100-704, Dezember 2018.

Typ	Bestell-Nr.	Seite	Leistung kVA	Klemmenabgang 3x4 mm²	4x5 mm²	5x10 mm²	Fi-Schalter Typ A 4-polig, 0,03A	Umschalter H-O-A	Schütz 3 pol.	Zeitschalt-uhr	Dämmerungs-schalter
VB 35.1/0-6-K	4804	64	24	6	——	——	40A	1	40 A	1	——
VB 50.1/0-10-K	4805	64	34	10	——	——	63A	1	63 A	1	——
VB 63.3/2-3-K	4806	65	44	3	——	2	3x40A	3	3x20A	1	1
VB 63.3/4-10-K	4808	65	44	9	4	——	2x40A + 1x63A	1	63 A	1	1

Beleuchtungsverteiler

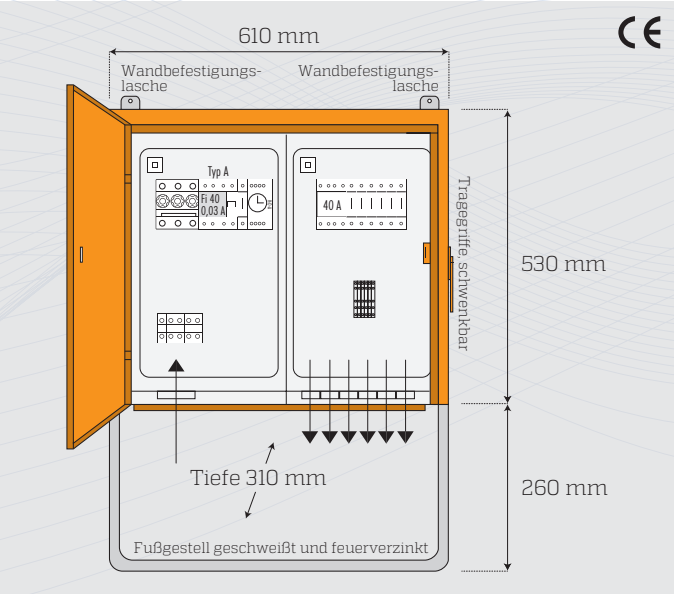

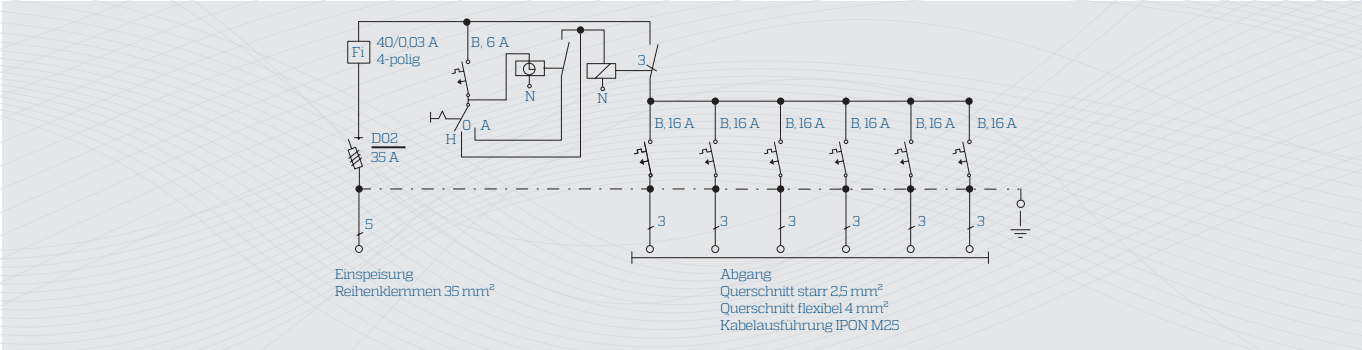

Typ: VB 35.1/0-6-K **Bestell-Nr.: 4804**

- 1 Kabeleinführung M 63 mit Zugentlastung
- 1 Klemmstein mit 5 Reihenklemmen 35 qmm
- 1 Hauptsicherung als Neozed-Lastrennschalter E 18, 3/63 A, (abgesichert mit 35 A)
- 1 FI-Schalter 40/4/0,03 A, Typ A
- 1 Automat B 6 A, 1-pol. als Steuersicherung
- 1 Umschalter H-0-A
- 1 Zeitschaltuhr, digital mit Tages- und Wochenprogramm, automatische Umstellung Sommer-/Winterzeit
- 1 Schütz 40 A, 3-pol.
- 6 Abgangsklemmen 3x4qmm, 6 Automaten B 16 A, 1-pol.
- 6 Kabelausführungen IPON M 25

Leistung: 24 kVA **Gewicht: ca. 29 kg** **Gehäuse Nr.: 10.3**

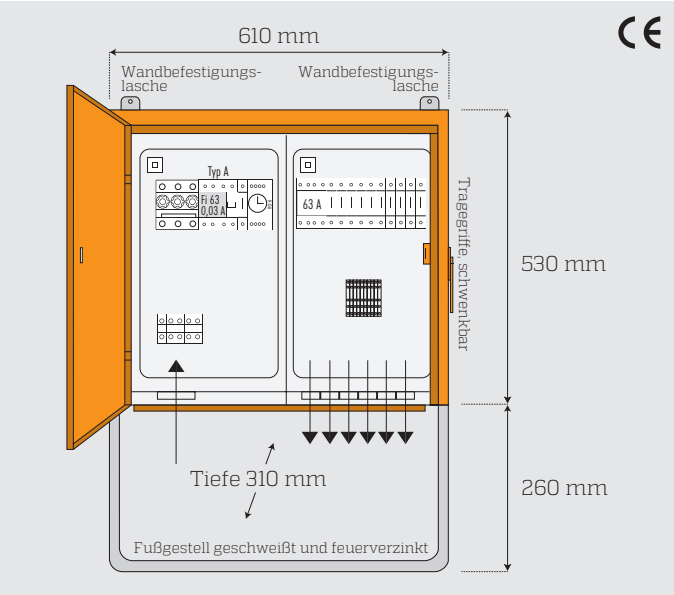

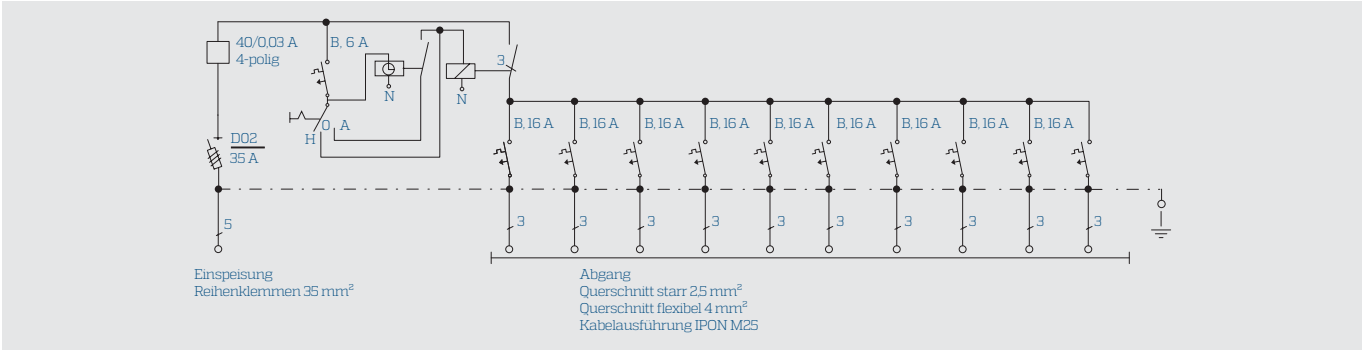

Typ: VB 50.1/0-10-K **Bestell-Nr.: 4805**

- 1 Kabeleinführung M 63 mit Zugentlastung
- 1 Klemmstein mit 5 Reihenklemmen 35 qmm
- 1 Hauptsicherung als Neozed-Lastrennschalter E 18, 3/63 A, (abgesichert mit 50 A)
- 1 FI-Schalter 63/4/0,03 A, Typ A
- 1 Automat B 6 A, 1-pol. als Steuersicherung
- 1 Umschalter H-0-A
- 1 Zeitschaltuhr, digital mit Tages- und Wochenprogramm, automatische Umstellung Sommer-/Winterzeit
- 1 Schütz 63 A, 3-pol.
- 10 Abgangsklemmen 3x4qmm, 10 Automaten B 16 A, 1-pol.
- 6 Kabelausführungen I 10 Kabelausführungen IPON M 25 PON M 25

Leistung: 34 kVA **Gewicht: ca. 29 kg** **Gehäuse Nr.: 10.3**

Beleuchtungsverteiler

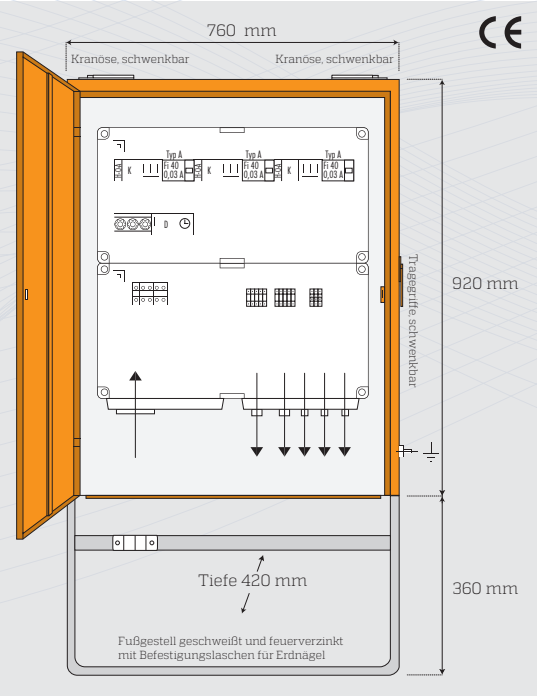

Typ: VB 63.3/2-3-K Bestell-Nr.: 4806

- 1 Kabeleinführung M 63 mit Zugentlastung
- 1 Klemmstein mit 5 Reihenklemmen 35 qmm
- 1 Hauptsicherung als Neozed-Lasttrennschalter E 18, 3/63 A, (abgesichert mit 63 A)
- 3 FI-Schutzschalter 40/4/0,03 A, Typ A
- 1 Automat B 6 A, 1-pol als Steuersicherung
- 1 Dämmerungsschalter mit separatem Lichtfänger (Lichtfänger außen links im Gehäuse eingebaut)
- 1 Zeitschaltuhr, digital mit Tages- und Wochenprogramm, automatische Umstellung Sommer-/Winterzeit
- 3 Umschalter H-O-A
- 3 Schütze, 20 A, 3-pol.
- 2 Abgangsklemmen 5x10 qmm, 2 Automaten C 16 A, 3-pol.
- 2 Kabelausführungen IPON M 40
- 3 Abgangsklemmen 3x 4 qmm, 3 Automaten B 16 A, 1-pol.
- 3 Kabelausführungen IPON M 25

Leistung:	Gewicht:	Gehäuse Nr.:
44 kVA	ca. 64 kg	13.2

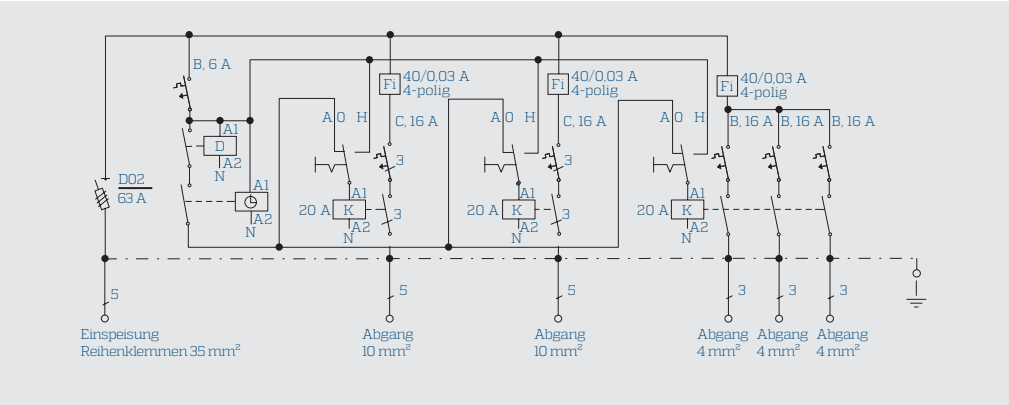

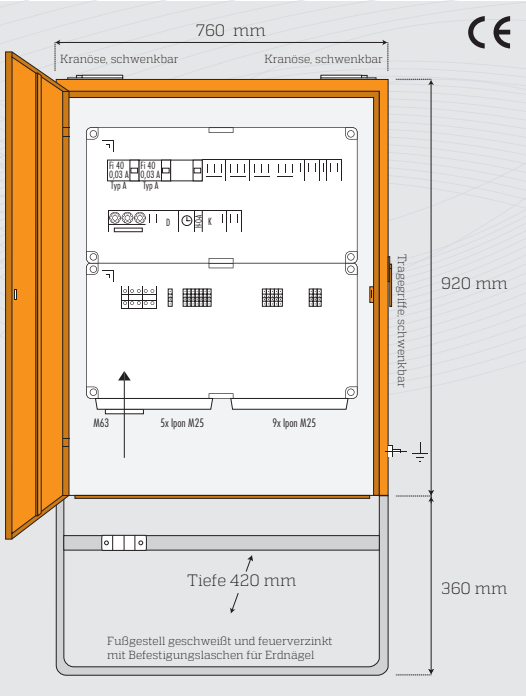

Typ: VB 63.3/4-10-K Bestell-Nr.: 4808

- 1 Kabeleinführung M 63 mit Zugentlastung
- 1 Klemmstein mit 5 Reihenklemmen 35 qmm
- 1 Hauptsicherung als Neozed-Lasttrennschalter E 18, 3/63 A, (abgesichert mit 63 A)
- 1 FI-Schutzschalter 63/4/0,03 A, Typ A
- 2 FI-Schutzschalter 40/4/0,03 A, Typ A
- 1 Automat B 6 A, 1-pol als Steuersicherung
- 1 Dämmerungsschalter mit separatem Lichtfänger (Lichtfänger außen links im Gehäuse eingebaut)
- 1 Zeitschaltuhr, digital mit Tages- und Wochenprogramm, automatische Umstellung Sommer-/Winterzeit
- 1 Umschalter H-O-A
- 4 Abgangsklemmen 5x4 qmm, 4 Automaten C 16 A, 3-pol.
- 4 Kabelausführungen IPON M 25
- 9 Abgangsklemmen 3x 4 qmm, 3 Automaten B 16 A, 1-pol.
- 9 Kabelausführungen IPON M 25
- 1 Schütz, 63 A, 3-pol.

Leistung:	Gewicht:	Gehäuse Nr.:
44 kVA	ca. 64 kg	13.2

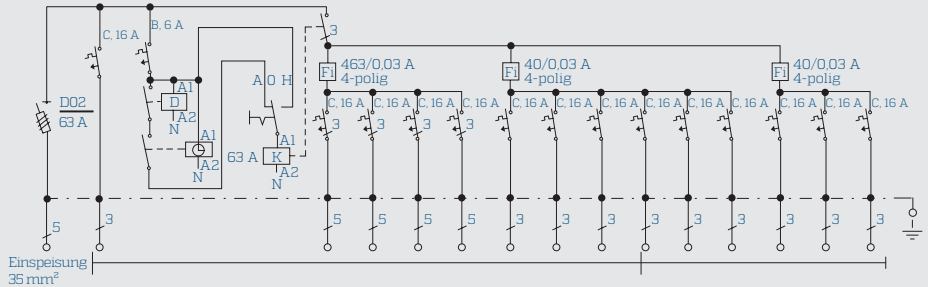

Endverteiler

Steidele-Endverteiler werden nach EN 61439-1 (VDE 0660-600-1), Ausgabe Juni 2014, nach EN 61439-4 (VDE 0660-600-4) sowie nach DIN VDE 0100-704, Ausgabe 10/2018 gefertigt und entsprechen den Anwenderregeln der Berufsgenossenschaft DGUV-Informationen 203-006, Ausgabe MAi 2012 (bisherige BGI/GUV-I-608).

- Baureihe EVZ mit Zähler für Zwischenzählung
- Baureihe EV zur Steckdosenerweiterung
- Baureihe EVS mit Kabelschleifsteckdose zur Verkettung
- Ausführung mit Fi-allstromsensitiv für Drehstromsteckdosen

Gehäuse aus elektrolytisch verzinktem Stahlblech mit schwenkbaren Kranösen und/oder Tragegriffen, Türverschluss mit Fallriegel sowie eingebauter Torsions-Rückzugsfeder zum sicheren Einrasten, verschließbar mittels Vorhängeschloss (bauseits), Pulverbeschichtung in Lackierung RAL 2004 orange, Fußgestelle feuerverzinkt.

Schutzart IP 44 (innere Bedienfront IP 21)

Die Lieferung erfolgt einschl. Sicherungszubehör und Fußgestell.

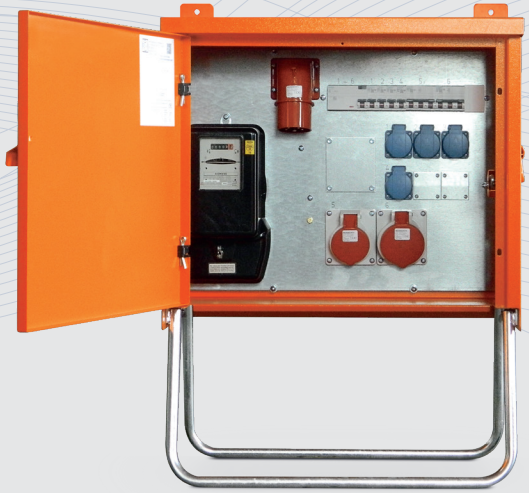

Baureihe EV zur Steckdosenerweiterung mit allstromsensitiven Fi-Schaltern (Typ B) für CEE-Steckdosen 5/16 A - 5/63 A

Typ	Bestell-Nr.	Seite	Leistung kVA	Eingang CEE-Geräte stecker	CEE-Steckodsen 5-pol., 400 V 16A	32A	63A	Schutzkontakt-steckd. 16A, 230 V	FI-Schutzschalter 0.03A	0.3A
EV 16.1/0-9	8172	68	11	16A	—	—	—	9	40A - Typ A	—
EV 16.1/2-6	8174	68	11	16A	2	—	—	6	40A	—
EV 32.1/0-12	8180	68	22	32A	—	—	—	12	40A - Typ A	—
EV 32.1/1-6	8190	68	22	32A	1	—	—	6	40A	—
EV 32.1/11-3	8200	69	22	32A	1	1	—	3	40A	—
EV 32.2/21-6	8220	69	22	32A	2	1	—	6	2x40A	—
EV 32.2/0-18	8222	69	22	32A	—	—	—	18	2x40A - Typ A	—
EV 32.2/11-12	8224	70	22	32A	1	1	—	12	2x40A	—
EV 63.2/221-6	8234	70	44	63A	2	2	1	6	63A+40A	—
EV 63.3/33-12	8236	70	44	63A	3	3	—	12	3x63A	—
EV 125.4/261-12	8242	71	87	125A	2	6	1	12	3x63A	1x63A
EV 125.4/242-6	8244	71	87	125A	2	4	2	6	2x63A	2x63A

Endverteiler

Baureihe EVS mit Kabelschleifsteckdose zur Verkettung mit allstromsensitiven Fi-Schaltern (Typ B) für CEE-Steckdosen 5/16 A - 5/63 A

Typ	Bestell-Nr.	Seite	Eingang	CEE Kabelschleife ungesichert 5-pol., 400V	Eingang CEE-Gerätestecker	CEE-Steckodsen 5-pol., 400 V			Schutzkontakt-steckd. 16A, 230 V	FI-Schutzschalter	
						16A	32A	63A		0.03A	0.3A
EVS 32.2/21-6	8322	72	22	32A	32A	2	1	—	6	2x40A	—
EVS 32.2/22-6	8324	72	22	32A	32A	2	2	—	6	2x40A	—
EVS 32.2/04-6	8326	72	22	32A	32A	—	4	—	6	2x40A	—
EVS 63.2/22-6	8340	72	44	63A	32A	2	2	—	6	63A+40A	—
EVS 63.2/04-6	8342	73	44	63A	63A	—	4	—	6	63A+40A	—
EVS 63.2/22-12	8344	73	44	63A	63A	2	2	—	12	63A+40A	—
EVS 125.3/241-6	8362	73	22	125A	125A	2	4	1	6	3x63A	1x63A

Baureihe EVZ mit herkömmlichen Drehstrom-Zähler für Zwischenzählung mit allstromsensitiven Fi-Schaltern (Typ B) für CEE-Steckdosen 5/16 A - 5/63 A

Typ	Bestell-Nr.	Seite	Leistung kVA	Eingang	CEE-Steckodsen 5-pol., 400 V			Schutzkontakt-steckd. 16A, 230 V	Fi-Schutzschalter (RCD), 4-pol. 0.03A	Zwischenzähler
					16A	32A	63A			
EVZ 32.1/11-3	8020	74	22	32A	1	1	—	3	40A	10/40A
EVZ 32.1/11-4	8030	74	22	32A	1	1	—	4	40A	10/40A
EVZ 32.1/21-6	8040	74	22	32A	2	1	—	6	40A	10/40A
EVZ 63.2/22-6	8060	74	44	63A	2	2	—	6	63A+40A	10/60A

Baureihe EVZ mit elektronischen Zähler für Zwischenzählung mit allstromsensitiven Fi-Schaltern (Typ B) für CEE-Steckdosen 5/16 A - 5/63 A

Typ	Bestell-Nr.	Seite	Leistung kVA	Eingang	CEE-Steckodsen 5-pol., 400 V			Schutzkontakt-steckd. 16A, 230 V	Fi-Schutzschalter (RCD), 4-pol. 0.03A	Zwischenzähler
					16A	32A	63A			
EVZE 32.1/11-4	8082	75	22	32A	1	1	—	4	40A	10/65A
EVZE 32.1/21-6	8084	75	22	32A	2	1	—	6	40A	10/65A
EVZE 63.2/22-6	8092	75	44	63A	2	2	—	6	63A+40A	10/65A
EVZE 63.2/221-6	8094	75	44	63A	2	2	1	6	63A+40A	10/65A

Endverteiler zur Steckdosenerweiterung

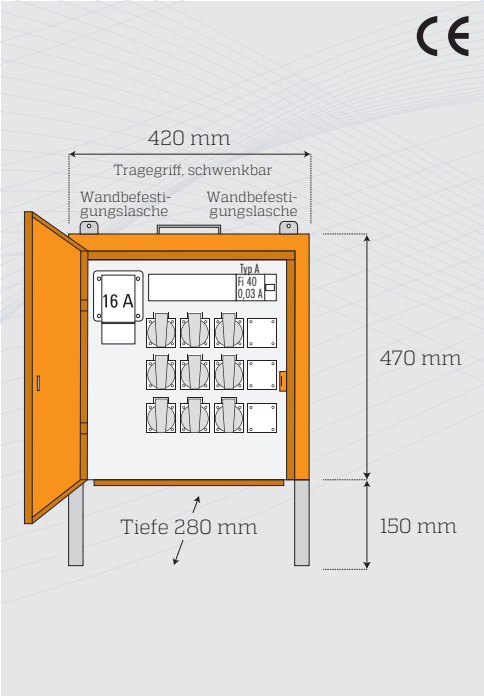

Typ: EV 16.1/0-9 **Bestell-Nr.: 8172**

1 Einspeisung als CEE-Gerätestecker ohne Phasenwender 5/16 A, 400 V
1 FI-Schalter 40/4/0,03 A, Typ A
9 Schukosteckdosen 3/16 A, 230 V, ohne Vorsicherung

Leistung:	Gewicht:	Gehäuse Nr.:
11 kVA	ca. 17 kg	67

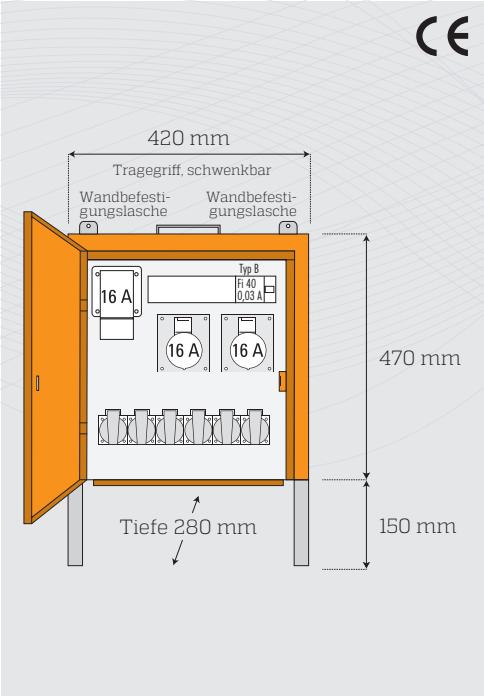

Typ: EV 16.1/2-6 **Bestell-Nr.: 8174**

1 Einspeisung als CEE-Gerätestecker ohne Phasenwender 5/16 A, 400 V
1 FI-Schalter 40/4/0,03 A, allstromsensitiv, Typ B
2 CEE-Steckdosen 5/16 A, 400 V, ohne Vorsicherung
6 Schukosteckdosen 3/16 A, 230 V, ohne Vorsicherung

Leistung:	Gewicht:	Gehäuse Nr.:
11 kVA	ca. 17 kg	67

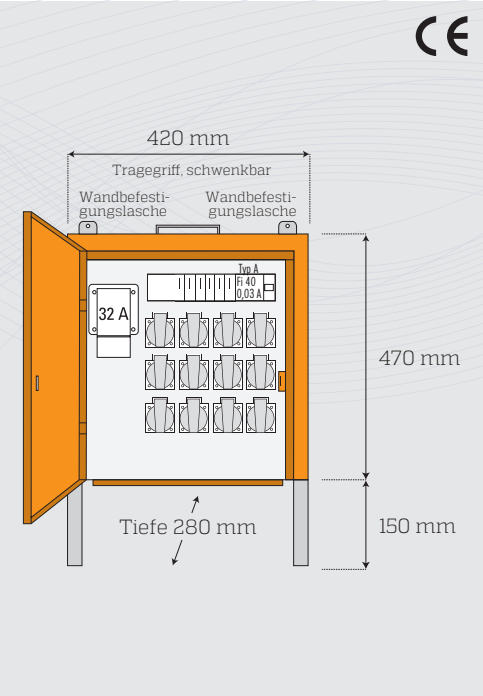

Typ: EV 32.1/0-12 **Bestell-Nr.: 8180**

1 Einspeisung als CEE-Gerätestecker mit Phasenwender 5/32 A, 400 V
1 FI-Schalter 40/4/0,03 A, Typ A
12 Schukosteckdosen 3/16 A, 230 V,
6 Automaten C 16 A, 1-pol.

Leistung:	Gewicht:	Gehäuse Nr.:
22 kVA	ca. 18 kg	67

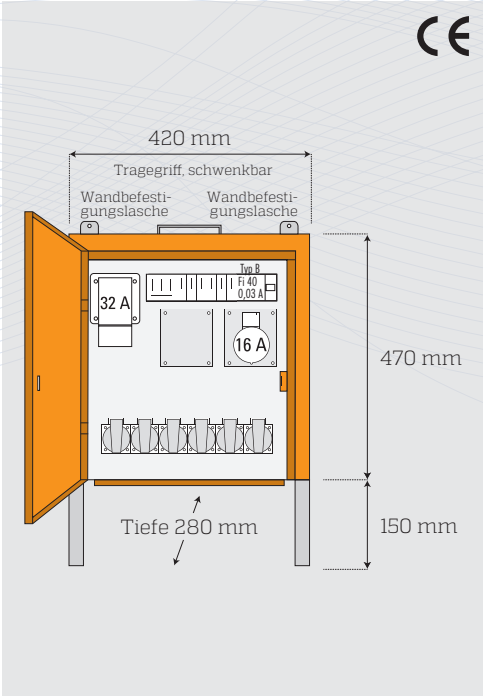

Typ: EV 32.1/1-6 **Bestell-Nr.: 8190**

1 Einspeisung als CEE-Gerätestecker mit Phasenwender 5/32 A, 400 V
1 FI-Schalter 40/4/0,03 A, allstromsensitiv, Typ B
1 CEE-Steckdose 5/16 A, 400 V, 1 Automat C 16 A, 3-pol.
6 Schukosteckdosen 3/16 A, 230 V,
6 Automaten C 16 A, 1-pol.

Leistung:	Gewicht:	Gehäuse Nr.:
22 kVA	ca. 20 kg	67

Endverteiler zur Steckdosenerweiterung

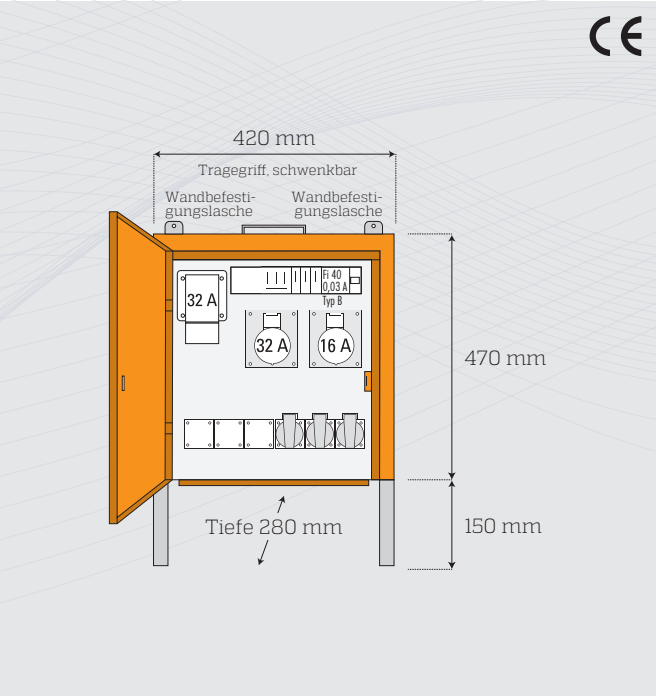

Typ: EV 32.1/11-3 **Bestell-Nr.: 8200**

1 Einspeisung als CEE-Gerätestecker mit Phasenwender 5/32 A, 400 V
1 FI-Schalter 40/4/0,03 A, allstromsensitiv, Typ B
1 CEE-Steckdose 5/16 A, 400 V, 1 Automat C 16 A, 3-pol.
1 CEE-Steckdose 5/32 A, 400 V, ohne Vorsicherung
3 Schukosteckdosen 3/16 A, 230 V, 3 Automaten C 16 A, 1-pol.

Leistung: 22 kVA **Gewicht: ca. 20 kg** **Gehäuse Nr.: 67**

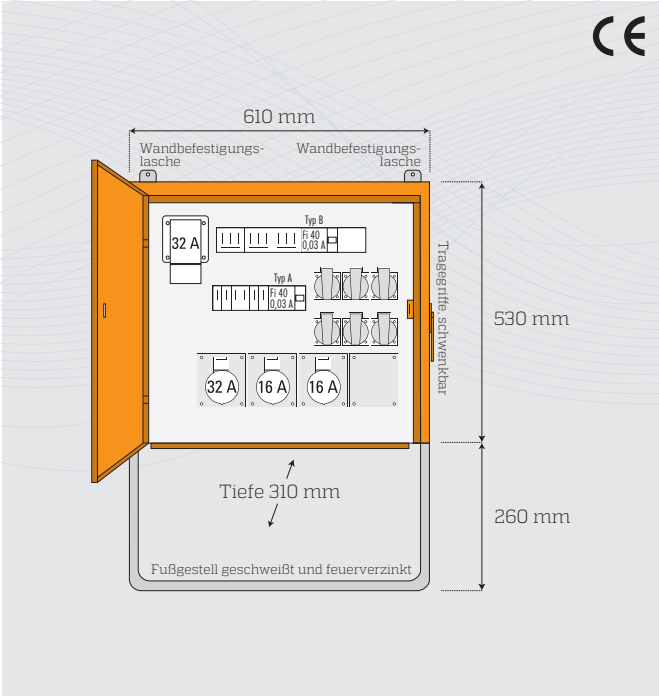

Typ: EV 32.2/21-6 **Bestell-Nr.: 8220**

1 Einspeisung als CEE-Gerätestecker mit Phasenwender 5/32 A, 400 V
1 FI-Schalter 40/4/0,03 A, allstromsensitiv, Typ B für CEE-Steckdosen
1 FI-Schalter 40/4/0,03 A, Typ A, für Schukosteckdosen
2 CEE-Steckdosen 5/16 A, 400 V, 2 Automaten C 16 A, 3-pol.
1 CEE-Steckdose 5/32 A, 400 V, 1 Automat C 25 A, 3-pol.
6 Schukosteckdosen 3/16 A, 230 V, 6 Automaten C 16 A, 1-pol.

Leistung: 22 kVA **Gewicht: ca. 28 kg** **Gehäuse Nr.: 10.2**

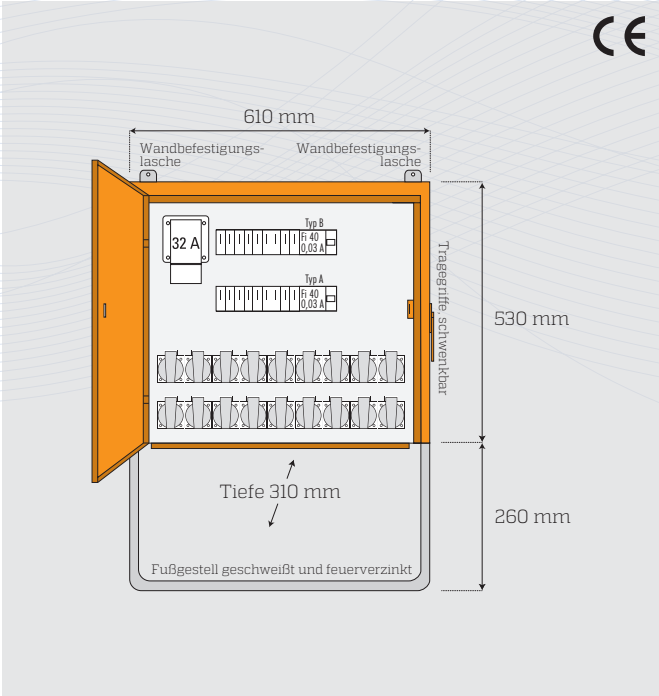

Typ: EV 32.2/0-18 **Bestell-Nr.: 8222**

1 Einspeisung als CEE-Gerätestecker mit Phasenwender 5/32 A, 400 V
2 FI-Schalter 40/4/0,03 A
18 Schukosteckdosen 3/16 A, 230 V, 18 Automaten C 16 A, 1-pol.

Leistung: 22 kVA **Gewicht: ca. 28 kg** **Gehäuse Nr.: 10.2**

Endverteiler zur Steckdosenerweiterung

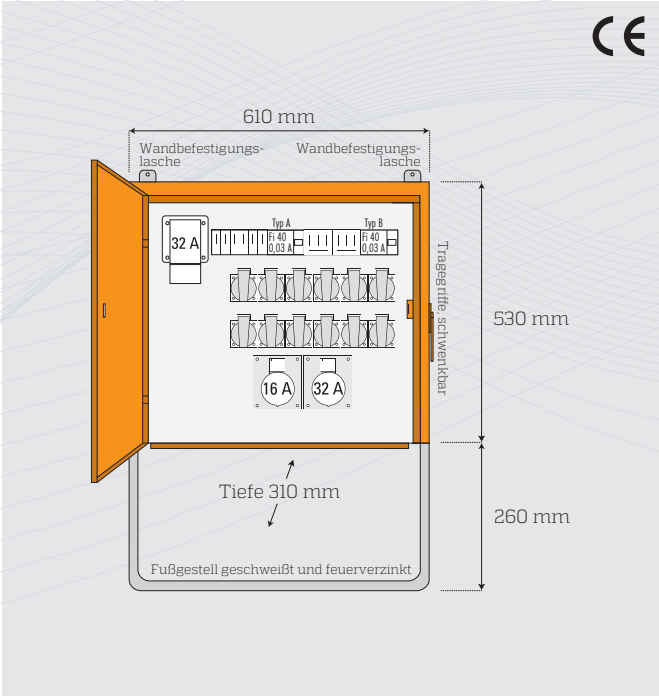

Typ: EV 32.2/11-12 **Bestell-Nr.: 8224**

1 Einspeisung als CEE-Gerätestecker mit Phasenwender 5/32 A, 400 V
1 FI-Schalter 40/4/0,03 A, allstromsensitiv, Typ B, für CEE-Steckdosen
1 FI-Schalter 40/4/0,03 A, Typ A, für Schukosteckdosen
1 CEE-Steckdose 5/16 A, 400 V, 1 Automat C 16 A, 3-pol.
1 CEE-Steckdose 5/32 A, 400 V, 1 Automat C 25 A, 3-pol.
12 Schukosteckdosen 3/16 A, 230 V, 6 Automaten C 16 A, 1-pol.

Leistung: 22 kVA **Gewicht: ca. 27 kg** **Gehäuse Nr.: 10.2**

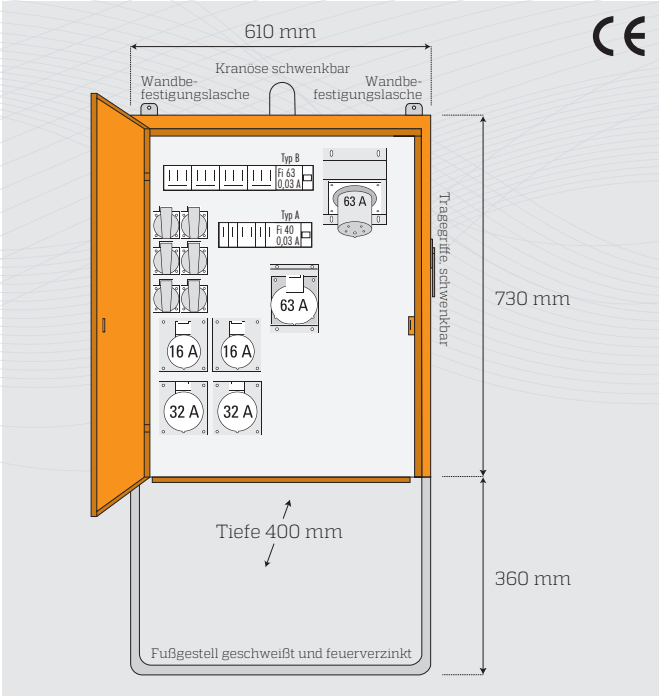

Typ: EV 63.2/221-6 **Bestell-Nr.: 8234**

1 Einspeisung als CEE-Gerätestecker 5/63 A, 400 V
1 FI-Schalter 1 FI-Schalter 63/4/0,03 A, allstromsensitiv, Typ B, für CEE-Steckdosen 40/4/0,03 A, allstromsensitiv, Typ B
1 FI-Schalter 40/4/0,03 A, Typ A, für Schukosteckdosen
2 CEE-Steckdosen 5/16 A, 400 V, 2 Automaten C 16 A, 3-pol.
2 CEE-Steckdosen 5/32 A, 400 V, 2 Automaten C 32 A, 3-pol.
1 CEE-Steckdose 5/63 A, 400 V
6 Schukosteckdosen 3/16 A, 230 V, 6 Automaten C 16 A, 1-pol.

Leistung: 44 kVA **Gewicht: ca. 40 kg** **Gehäuse Nr.: 3.2**

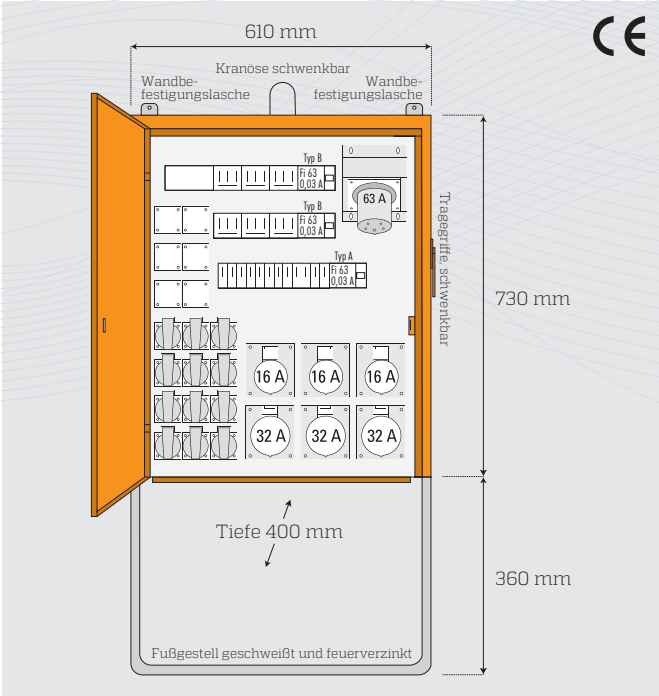

Typ: EV 63.3/33-12 **Bestell-Nr.: 8236**

1 Einspeisung als CEE-Gerätestecker 5/63 A, 400 V
2 FI-Schalter 63/4/0,03 A, allstromsensitiv, Typ B für CEE-Steckdosen
1 FI-Schalter 63/4/0,03 A, Typ A für Schukosteckdosen
3 CEE-Steckdosen 5/16 A, 400 V, 3 Automaten C 16 A, 3-pol.
3 CEE-Steckdosen 5/32 A, 400 V, 3 Automaten C 32 A, 3-pol.
12 Schukosteckdosen 3/16 A, 230 V, 12 Automaten C 16 A, 1-pol.

Leistung: 44 kVA **Gewicht: ca. 40 kg** **Gehäuse Nr.: 3.2**

Endverteiler zur Steckdosenerweiterung

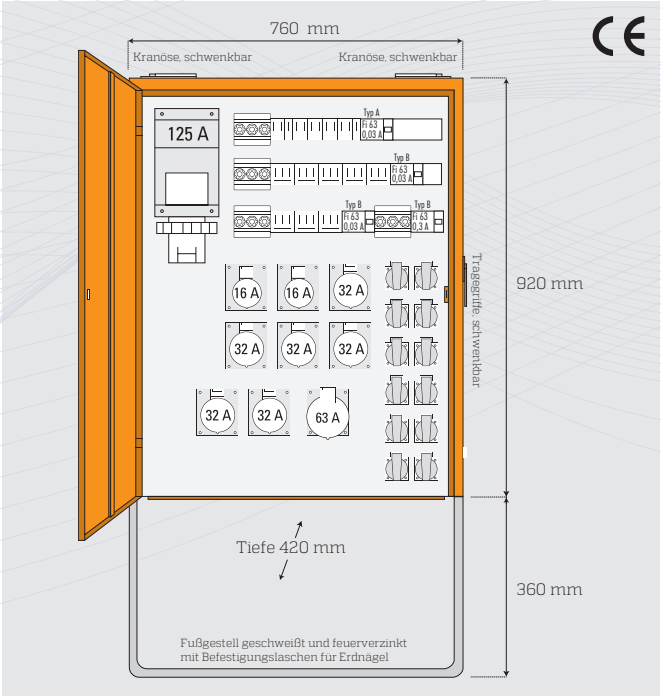

Typ: EV 125.4/261-12 **Bestell-Nr.: 8242**

1 Einspeisung als CEE-Gerätestecker 5/125 A, 400 V
4 Vorsicherungen Neozed E 18, 3/63 A, abgesichert mit 63 A als FI-Schalter-Vorsicherungen
1 FI-Schalter 63/4/0,03 A, Typ A für Schukosteckdosen 3/16 A
2 FI-Schalter 63/4/0,03 A, allstromsensitiv, Typ B für CEE-Steckdosen 5/16 A, 5/32 A und Schukosteckdosen 3/16 A
1 FI-Schalter 63/4/0,3 A, allstromsensitiv, Typ B für CEE-Steckdose 5/63 A
2 CEE-Steckdosen 5/16 A, 400 V, 2 Automaten C 16 A, 3-pol.
6 CEE-Steckdosen 5/32 A, 400 V, 6 Automaten C 32 A, 3-pol.
1 CEE-Steckdose 5/63 A, 400 V, Vorsicherung über o.g. Neozed
12 Schukosteckdosen 3/16 A, 230 V, 12 Automaten C 16 A, 1-pol.

Leistung: 87 kVA **Gewicht: ca. 76 kg** **Gehäuse Nr.: 13.8**

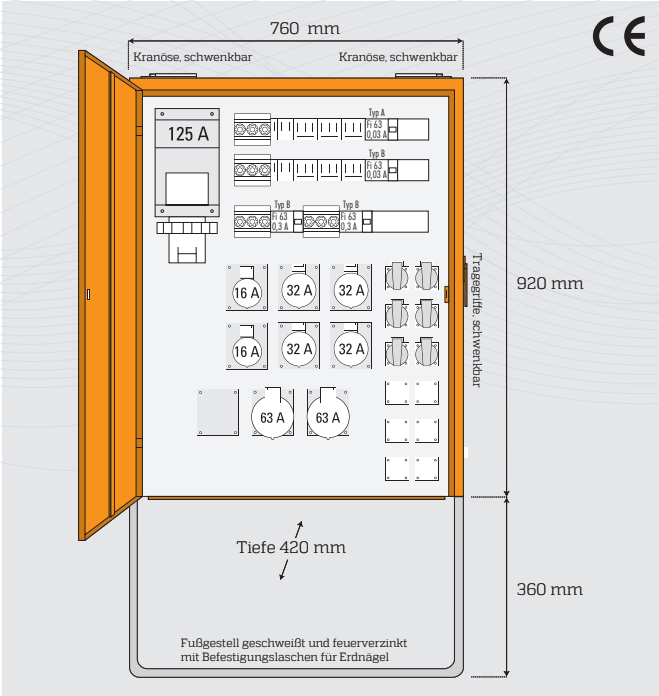

Typ: EV 125.4/242-6 **Bestell-Nr.: 8244**

1 Einspeisung als CEE-Gerätestecker 5/125 A, 400 V
4 Vorsicherungen Neozed E 18, 3/63 A, abgesichert mit 63 A als FI-Schalter-Vorsicherungen
1 FI-Schalter 63/4/0,03 A, Typ A für Schukosteckdosen 3/16 A
1 FI-Schalter 63/4/0,03 A, allstromsensitiv, Typ B für CEE-Steckdosen 5/16 A, 5/32 A
2 FI-Schalter 63/4/0,3 A, allstromsensitiv, Typ B für CEE-Steckdosen 5/63 A
2 CEE-Steckdosen 5/16 A, 400 V, 2 Automaten C 16 A, 3-pol.
4 CEE-Steckdosen 5/32 A, 400 V, 4 Automaten C 32 A, 3-pol.
2 CEE-Steckdosen 5/63 A, 400 V, Vorsicherung über o.g. Neozed
6 Schukosteckdosen 3/16 A, 230 V, 6 Automaten C 16 A, 1-pol.

Leistung: 87 kVA **Gewicht: ca. 74 kg** **Gehäuse Nr.: 13.8**

Endverteiler mit Kabelschleifsteckdose

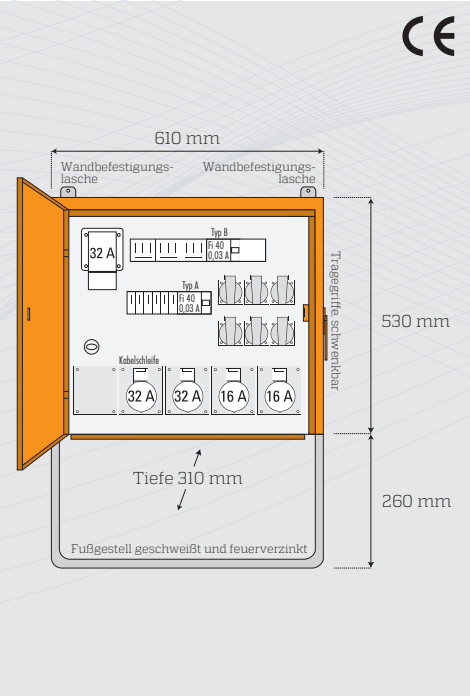

Typ: EVS 32.2/21-6 **Bestell-Nr.: 8322**

1 Einspeisung als CEE-Gerätestecker mit Phasenwender 5/32 A, 400 V
1 Kabelschleife als CEE-Steckdose 5/32 A, 400 V, ungesichert, ohne FI-Schutz
1 FI-Schalter 40/4/0,03 A, allstromsensitiv, Typ B, für CEE-Steckdosen
1 FI-Schalter 40/4/0,03 A, Typ A, für Schukosteckdosen
2 CEE-Steckdosen 5/16 A, 400 V, 2 Automaten C 16 A, 3-pol.
1 CEE-Steckdose 5/32 A, 400 V, 1 Automat C 25 A, 3-pol.
6 Schukosteckdosen 3/16 A, 230 V, 6 Automaten C 16 A, 1-pol.

Leistung:	Gewicht:	Gehäuse Nr.:
22 kVA	ca. 29 kg	10.2

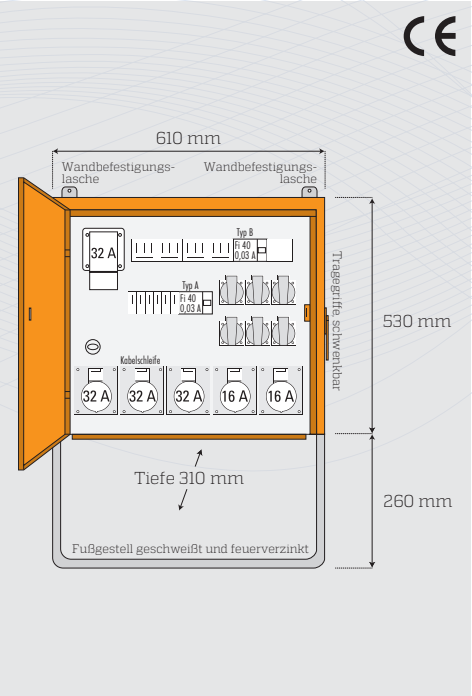

Typ: EVS 32.2/22-6 **Bestell-Nr.: 8324**

1 Einspeisung als CEE-Gerätestecker mit Phasenwender 5/32 A, 400 V
1 Kabelschleife als CEE-Steckdose 5/32 A, 400 V, ungesichert, ohne FI-Schutz
1 FI-Schalter 40/4/0,03 A, allstromsensitiv, Typ B, für CEE-Steckdosen
1 FI-Schalter 40/4/0,03 A, Typ A, für Schukosteckdosen
2 CEE-Steckdosen 5/16 A, 400 V, 2 Automaten C 16 A, 3-pol.
2 CEE-Steckdosen 5/32 A, 400 V, 2 Automaten C 25 A, 3-pol.
6 Schukosteckdosen 3/16 A, 230 V, 6 Automaten C 16 A, 1-pol.

Leistung:	Gewicht:	Gehäuse Nr.:
22 kVA	ca. 35 kg	10.2

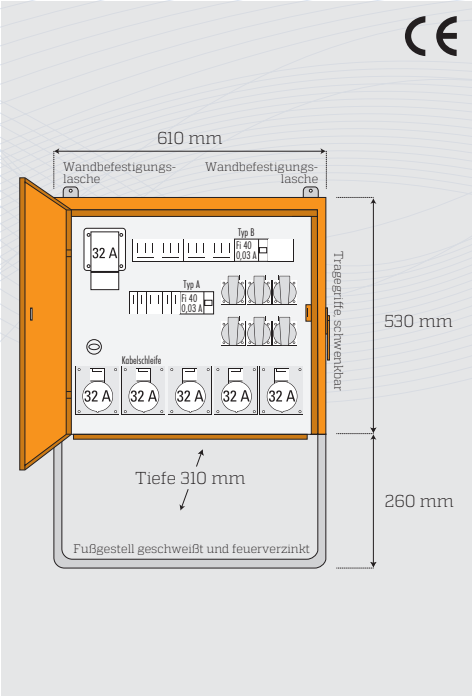

Typ: EVS 32.2/04-6 **Bestell-Nr.: 8326**

1 Einspeisung als CEE-Gerätestecker mit Phasenwender 5/32 A, 400 V
1 Kabelschleife als CEE-Steckdose 5/32 A, 400 V, ungesichert, ohne FI-Schutz
1 FI-Schalter 40/4/0,03 A, allstromsensitiv, Typ B, für CEE-Steckdosen
1 FI-Schalter 40/4/0,03 A, Typ A, für Schukosteckdosen
4 CEE-Steckdosen 5/32 A, 400 V, 4 Automaten C 25 A, 3-pol.
6 Schukosteckdosen 3/16 A, 230 V, 6 Automaten, C 16 A, 1-pol.

Leistung:	Gewicht:	Gehäuse Nr.:
22 kVA	ca. 30 kg	10.2

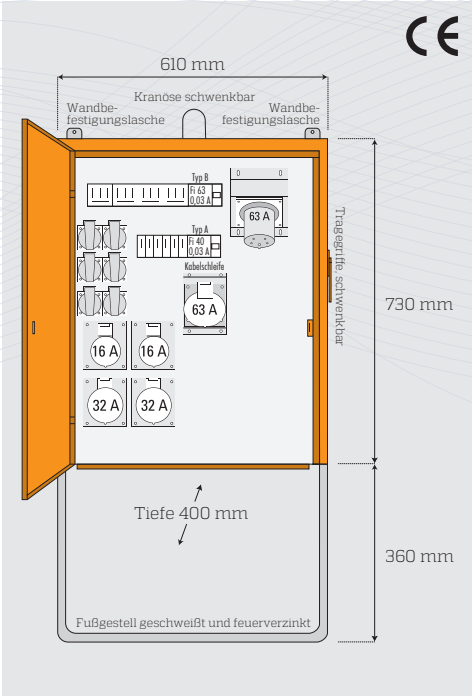

Typ: EVS 63.2/22-6 **Bestell-Nr.: 8340**

1 Einspeisung als CEE-Gerätestecker 5/63 A, 400 V
1 Kabelschleife als CEE-Steckdose 5/63 A, 400 V, ungesichert, ohne FI-Schutz
1 FI-Schalter 63/4/0,03 A, allstromsensitiv, Typ B, für CEE-Steckdosen
1 FI-Schalter 40/4/0,03 A, Typ A, für Schukosteckdosen
2 CEE-Steckdosen 5/16 A, 400 V, 2 Automaten C 16 A, 3-pol.
2 CEE-Steckdosen 5/32 A, 400 V, 2 Automaten C 32 A, 3-pol.
6 Schukosteckdosen 3/16 A, 230 V, 6 Automaten C 16 A, 1-pol.

Leistung:	Gewicht:	Gehäuse Nr.:
44 kVA	ca. 41 kg	3.2

Endverteiler mit Kabelschleifsteckdose

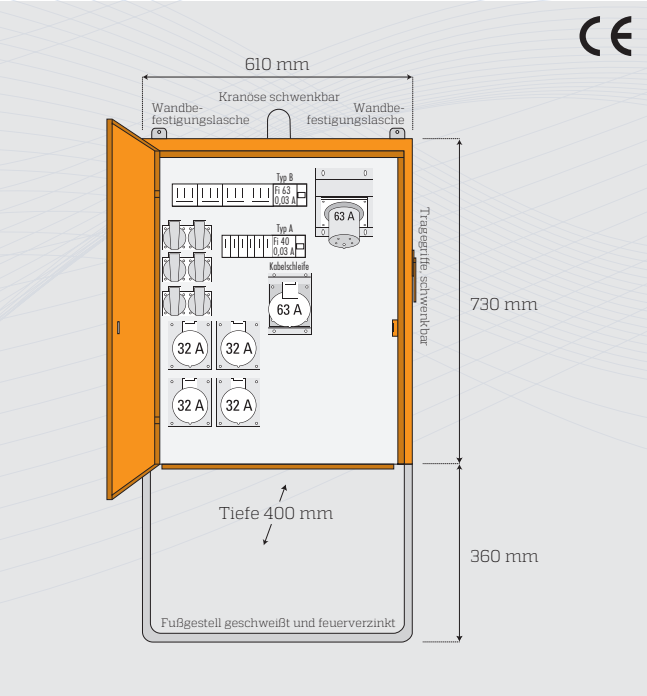

Typ: EVS 63.2/04-6 **Bestell-Nr.: 8342**

1 Einspeisung als CEE-Gerätestecker 5/63 A, 400 V
1 Kabelschleife als CEE-Steckdose 5/63 A, 400 V, ungesichert, ohne FI-Schutz
1 FI-Schalter 63/4/0,03 A, allstromsensitiv, Typ B, für CEE-Steckdosen
1 FI-Schalter 40/4/0,03 A, Typ A, für Schukosteckdosen
4 CEE-Steckdosen 5/32 A, 400 V, 4 Automaten C 32 A, 3-pol.
6 Schukosteckdosen 3/16 A, 230 V, 6 Automaten C 16 A, 1-pol.

Leistung: 44 kVA **Gewicht: ca. 41 kg** **Gehäuse Nr.: 3.2**

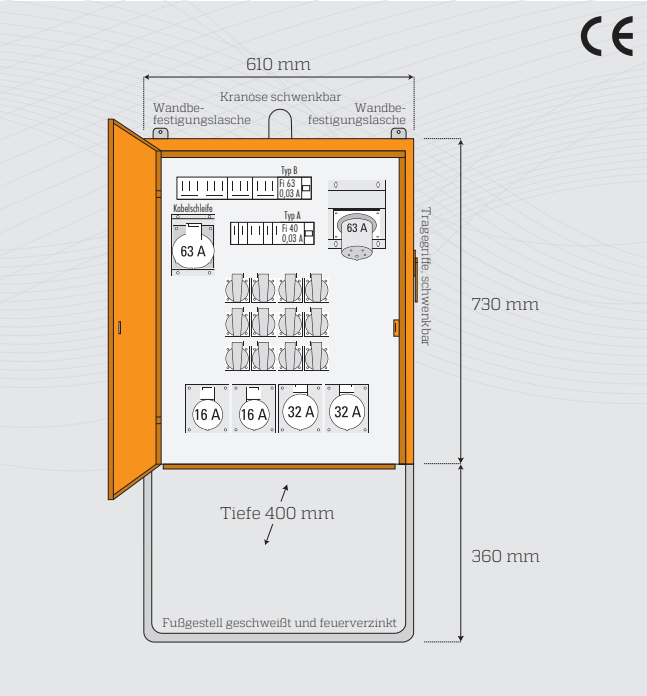

Typ: EVS 63.2/22-12 **Bestell-Nr.: 8344**

1 Einspeisung als CEE-Gerätestecker 5/63 A, 400 V
1 Kabelschleife als CEE-Steckdose 5/63 A, 400 V, ungesichert, ohne FI-Schutz
1 FI-Schalter 63/4/0,03 A, allstromsensitiv, Typ B, für CEE-Steckdosen
1 FI-Schalter 40/4/0,03 A, Typ A, für Schukosteckdosen
2 CEE-Steckdosen 5/16 A, 400 V, 2 Automaten C 16 A, 3-pol.
2 CEE-Steckdosen 5/32 A, 400 V, 2 Automaten C 32 A, 3-pol.
12 Schukosteckdosen 3/16 A, 230 V, 6 Automaten C 16 A, 1-pol.

Leistung: 44 kVA **Gewicht: ca. 40 kg** **Gehäuse Nr.: 3.2**

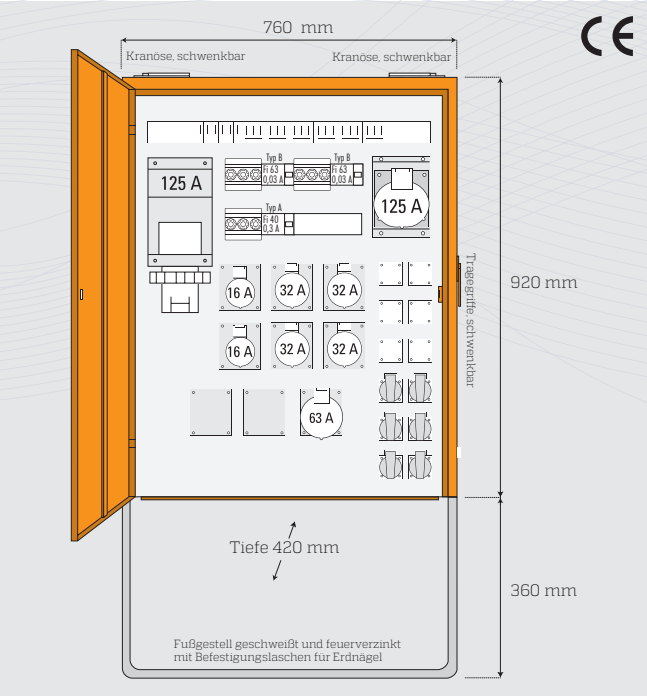

Typ: EVS 125.3/241-6 **Bestell-Nr.: 8362**

1 Einspeisung als CEE-Gerätestecker 5/125 A, 400 V
1 Kabelschleife als CEE-Steckdose 5/125 A, 400 V ungesichert, ohne FI-Schutz
1 Vorsicherung Neozed E 18, 3/63/35 A als FI-Schalter-Vorsicherungen
1 FI-Schalter 40/4/0,03 A, Typ A für Schukosteckdosen 3/16 A
2 Vorsicherungen Neozed E 18, 3/63/63 A als FI-Schalter-Vorsicherungen
1 FI-Schalter 63/4/0,03 A, allstromsensitiv, Typ B, für CEE-Steckdosen 5/16 A, 5/32 A
1 FI-Schalter 63/4/0,3 A, allstromsensitiv, Typ B, für CEE-Steckdose 5/63 A
2 CEE-Steckdosen 5/16 A, 400 V, 2 Automaten C 16 A, 3-pol.
4 CEE-Steckdosen 5/32 A, 400 V, 4 Automaten C 32 A, 3-pol.
1 CEE-Steckdose 5/63 A, 400 V, Vorsicherung über o.g. Neozed
6 Schukosteckdosen 3/16 A, 230 V, 6 Automaten C 16 A, 1-pol.

Leistung: 87 kVA **Gewicht: ca. 78 kg** **Gehäuse Nr.: 13.8**

Endverteiler mit herkömmlichen Drehstrom-Zähler

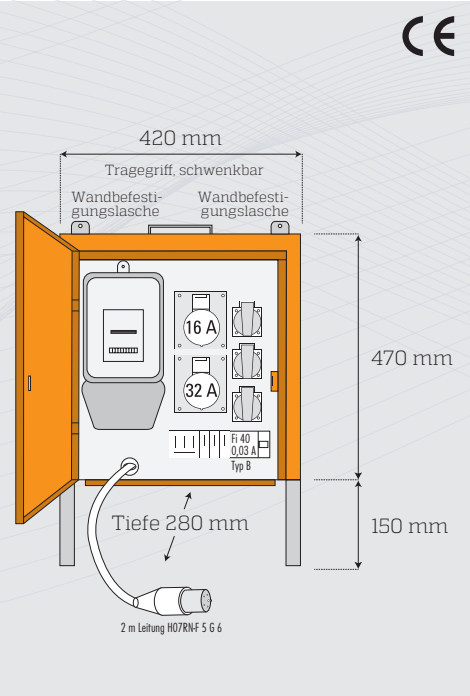

Typ: EVZ 32.1/11-3 **Bestell-Nr.: 8020**

1 Einspeisung als CEE-Stecker 5/32 A, 400 V mit 2 m Zuleitung H07RN-F 5 G 6
1 FI-Schalter 40/4/0,03 A, allstromsensitiv, Typ B
1 Drehstromzwischenzähler 10/40 A, amtl. beglaubigt, regeneriert
1 CEE-Steckdose 5/16 A, 400 V, 1 Automat C 16 A, 3-pol.
1 CEE-Steckdose 5/32 A, 400 V
3 Schukosteckdosen 3/16 A, 230 V, 3 Automaten C 16 A, 1-pol.

Leistung:	Gewicht:	Gehäuse Nr.:
22 kVA	ca. 23 kg	67

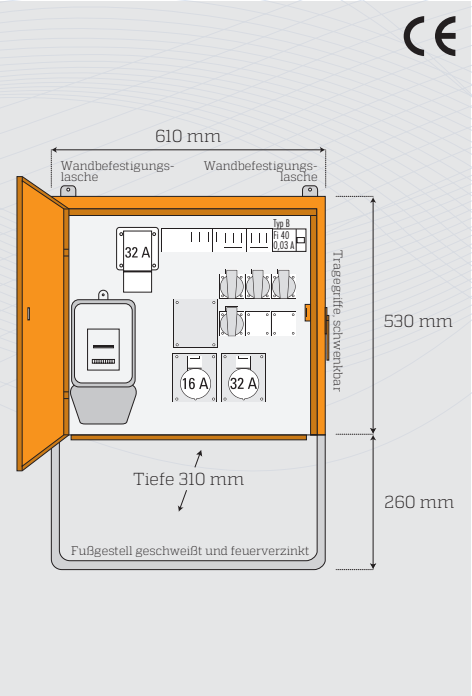

Typ: EVZ 32.1/11-4 **Bestell-Nr.: 8030**

1 Einspeisung als CEE-Gerätestecker mit Phasenwender, 5/32 A, 400 V
1 FI-Schalter 40/4/0,03 A, allstromsensitiv, Typ B
1 Drehstromzwischenzähler 10/40 A, amtl. beglaubigt, regeneriert
1 CEE-Steckdose 5/16 A, 400 V, 1 Automat C 16 A, 3-pol.
1 CEE-Steckdose 5/32 A, 400 V, 1 Automat C 25 A, 3-pol.
4 Schukosteckdosen 3/16 A, 230 V, 4 Automaten C 16 A, 1-pol.

Leistung:	Gewicht:	Gehäuse Nr.:
22 kVA	ca. 29 kg	10.2

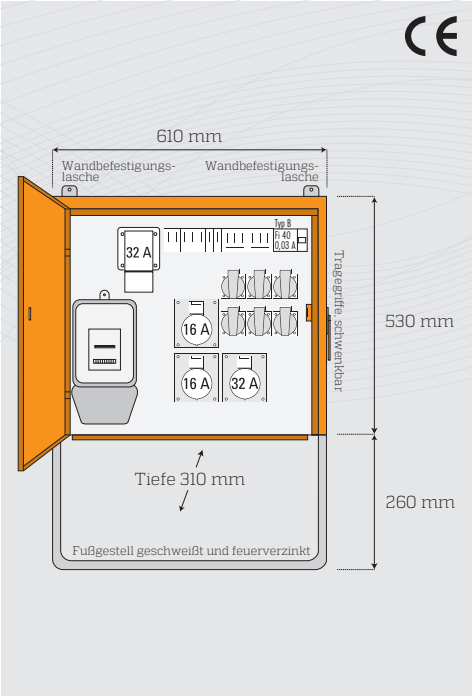

Typ: EVZ 32.1/21-6 **Bestell-Nr.: 8040**

1 Einspeisung als CEE-Gerätestecker mit Phasenwender; 5/32 A, 400 V
1 FI-Schalter 40/4/0,03 A, allstromsensitiv, Typ B
1 Drehstromzwischenzähler 10/40 A, amtl. beglaubigt, regeneriert
2 CEE-Steckdosen 5/16 A, 400 V, 2 Automaten C 16 A, 3-pol.
1 CEE-Steckdose 5/32 A, 400 V
6 Schukosteckdosen 3/16 A, 230 V, 6 Automaten C 16 A, 1-pol.

Leistung:	Gewicht:	Gehäuse Nr.:
22 kVA	ca. 33 kg	10.2

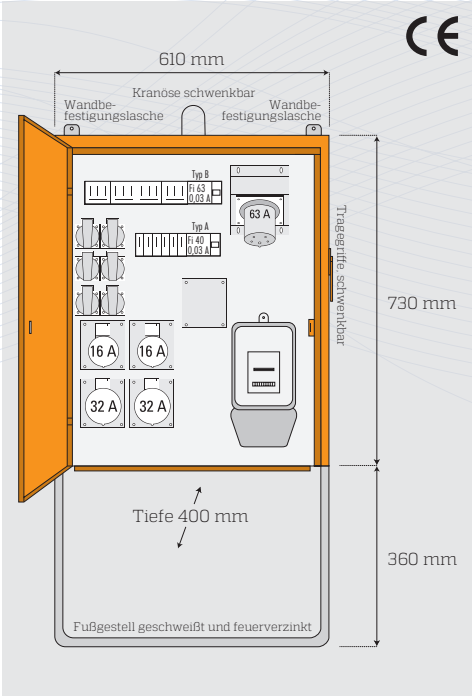

Typ: EVZ 63.2/22-6 **Bestell-Nr.: 8060**

1 Einspeisung als CEE-Gerätestecker 5/63 A, 400 V
1 FI-Schalter 63/4/0,03 A, allstromsensitiv, Typ B für CEE-Steckdosen
1 FI-Schalter 40/4/0,03 A, Typ A, für Schukosteckdosen
1 Drehstromzwischenzähler 10/60 A, amtl. beglaubigt, regeneriert
2 CEE-Steckdosen 5/16 A, 400 V, 2 Automaten C 16 A, 3-pol.
2 CEE-Steckdosen 5/32 A, 400 V, 2 Automaten C 32 A, 3-pol.
6 Schukosteckdosen 3/16 A 230 V, 6 Automaten C 16 A, 1-pol.

Leistung:	Gewicht:	Gehäuse Nr.:
44 kVA	ca. 44 kg	3.2

Endverteiler mit elektronischen Zähler

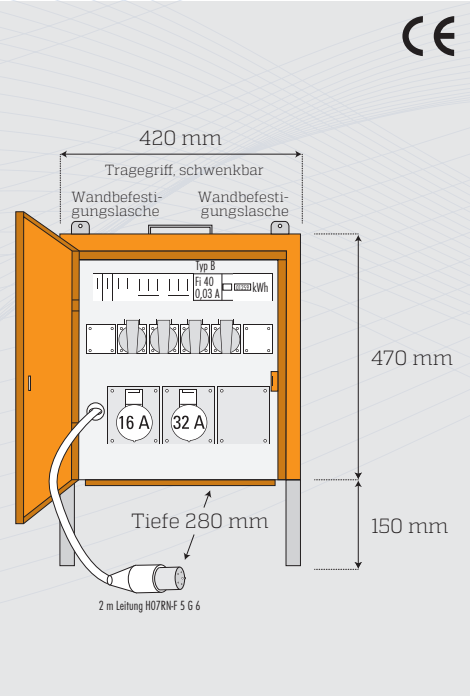

Typ: EVZE 32.1/11-4 **Bestell-Nr.: 8082**

1 Einspeisung als CEE-Stecker 5/32 A, 400 V mit 2 m Leitung H07RN-F 5 G 6
1 FI-Schalter 40/4/0,03 A, allstromsensitiv, Typ B
1 Drehstromzwischenzähler elektronisch, amtl.beglaubigt, 10(65)A, neu
1 CEE-Steckdose 5/16 A, 400 V, 1 Automat C 16 A, 3-pol.
1 CEE-Steckdose 5/32 A, 400 V, 1 Automat C 25 A, 3-pol.
4 Schukosteckdosen 3/16 A, 230 V, 4 Automaten C 16 A, 1-pol.

Leistung:	Gewicht:	Gehäuse Nr.:
22 kVA	ca. 20 kg	67

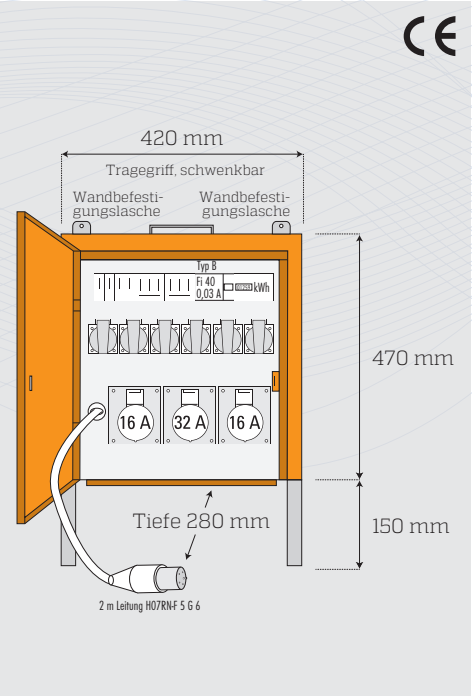

Typ: EVZE 32.1/21-6 **Bestell-Nr.: 8084**

1 Einspeisung als CEE-Stecker 5/32 A, 400 V mit 2 m Leitung H07RN-F 5 G 6
1 FI-Schalter 40/4/0,03 A, allstromsensitiv, Typ B
1 Drehstromzwischenzähler elektronisch, amtl. beglaubigt, 10(65)A, neu
2 CEE-Steckdosen 5/16 A, 400 V, 2 Automaten C 16 A, 3-pol.
1 CEE-Steckdose 5/32 A, 400 V
6 Schukosteckdosen 3/16 A, 230 V, 4 Automaten C 16 A, 1-pol.

Leistung:	Gewicht:	Gehäuse Nr.:
22 kVA	ca. 20 kg	67

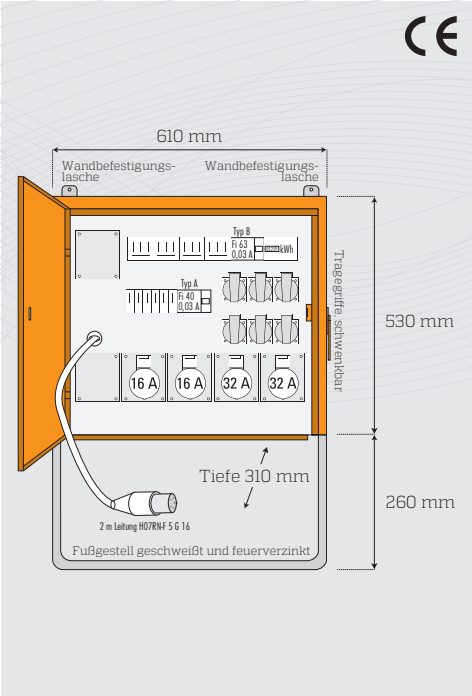

Typ: EVZE 63.2/22-6 **Bestell-Nr.: 8092**

1 Einspeisung als CEE-Stecker 5/63 A, 400 V mit 2 m Leitung H07RN-F 5 G 16
1 FI-Schalter 63/4/0,03 A, allstromsensitiv, Typ B, für CEE-Steckdosen
1 FI-Schalter 40/4/0,03 A, Typ A, für Schukosteckdosen
1 Drehstromzwischenzähler elektronisch, amtl. beglaubigt, 10(65)A, neu
2 CEE-Steckdosen 5/16 A, 400 V, 2 Automaten C 16 A, 3-pol.
2 CEE-Steckdosen 5/32 A, 400 V, 2 Automaten C 32 A, 3-pol.
6 Schukosteckdosen 3/16 A, 230 V, 6 Automaten C 16 A, 1-pol.

Leistung:	Gewicht:	Gehäuse Nr.:
44 kVA	ca. 34 kg	10.2

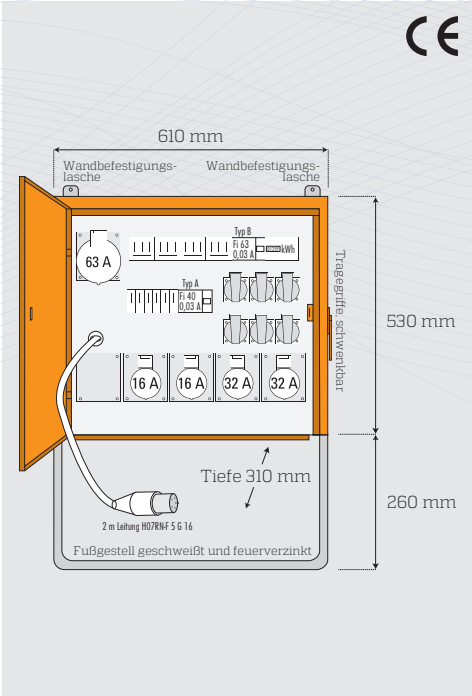

Typ: EVZE 63.2/221-6 **Bestell-Nr.: 8094**

1 Einspeisung als CEE-Stecker 5/63 A, 400 V mit 2 m Leitung H07RN-F 5 G 16
1 FI-Schalter 63/4/0,03 A, allstromsensitiv, Typ B, für CEE-Steckdosen
1 FI-Schalter 40/4/0,03 A, Typ A, für Schukosteckdosen
1 Drehstromzwischenzähler elektronisch, amtl. beglaubigt, 10(65)A, neu
2 CEE-Steckdosen 5/16 A, 400 V, 2 Automaten C 16 A, 3-pol.
2 CEE-Steckdosen 5/32 A, 400 V, 2 Automaten C 32 A, 3-pol.
1 CEE-Steckdose 5/63 A, 400 V
6 Schukosteckdosen 3/16 A, 230 V, 6 Automaten C 16 A, 1-pol.

Leistung:	Gewicht:	Gehäuse Nr.:
44 kVA	ca. 34 kg	10.2

Containerverteiler

Alle Ausführungen entsprechen den Bestimmungen des Entwurfes der neuen DIN VDE 0100-704, Dezember 2018.

Typ	Bestell-Nr.	Seite	Leistung kVA	CEE-Steckodsen 5-pol., 400 V 16A	32A	63A	Schutzkontakt-steckd. 16A, 230 V	FI-Schutzschalter 0.03A	0.3A
VC 80.2/04-0	7670	77	55	—	4	—	—	2x63A	—
VC 100.3/06-6	7672	77	69	—	6	—	6	3x63A	—
VC 160.4/09-6	7674	77	111	—	9	—	6	3x63A+40A	—
VC 200.5/0-10-3	7676	78	138	—	10	—	3	5x63A	—
VC 250.6/0-12-1-6	7678	78	173	—	12	1	6	4x63A+40A	63A

Containerverteiler

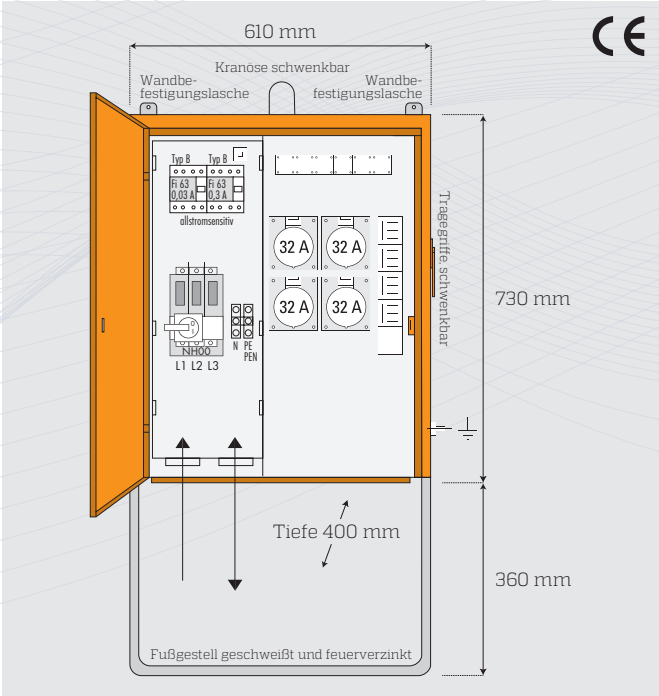

Typ: VC 80.2/04-0 **Bestell-Nr.: 7670**

2 Kabeleinführungen M 63 mit Zugentlastungen
1 Hauptsicherung als NH 00-Lasttrennschalter mit Sicherung 3-pol. (abgesichert mit 80 A), absperrbar
Zuleitung L1, L2, L3, N + PE/PEN mit Aderendhülsenanschluss bis max. 2X5X35 mm²
2 FI-Schalter 63/4/0,03 A, Typ B
4 CEE-Steckdosen 5/32 A, 400 V, 4 Automaten C 32 A, 3-pol.

Leistung: 55 kVA **Gewicht: ca. 40 kg** **Gehäuse Nr.: 3.1**

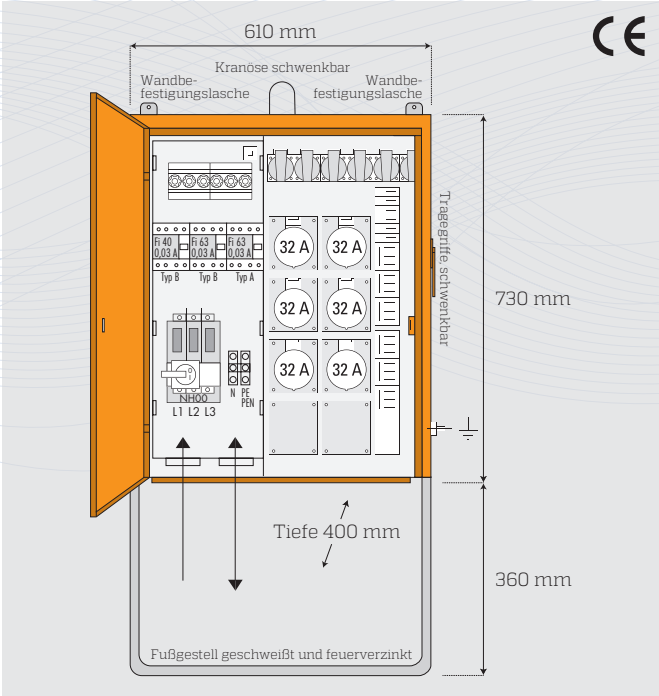

Typ: VC 100.3/06-6 **Bestell-Nr.: 7672**

2 Kabeleinführungen M 63 mit Zugentlastungen
1 Hauptsicherung als NH 00-Lasttrennschalter mit Sicherung 3-pol. (abgesichert mit 100 A), absperrbar
Zuleitung L1, L2, L3, N + PE/PEN mit Bolzenanschluss M8
2 Vorsicherungen Neozed E 18, 3/63/63 A
2 FI-Schalter 63/4/0,03 A, Typ B für CEE-Steckdosen
6 CEE-Steckdosen 5/32 A, 400 V, 6 Automaten C 32 A, 3-pol.
1 FI-Schalter 40/4/0,03 A, Typ A für Schukosteckdosen
6 Schukosteckdosen 3/16 A, 230 V, 6 Automaten C 16 A, 1-pol.

Leistung: 69 kVA **Gewicht: ca. 44 kg** **Gehäuse Nr.: 3.1**

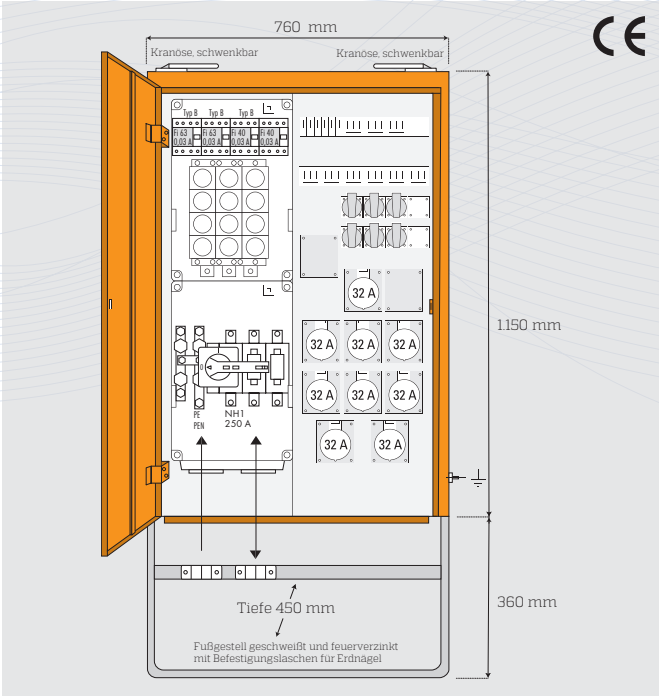

Typ: VC 160.4/09-6 **Bestell-Nr.: 7674**

2 Kabeleinführungen 72 mm mit Zugentlastungen
1 Hauptsicherung als NH 1-Lasttrennschalter 3-pol. (abgesichert mit 160 A), L1, L2, L3, N + PE/PEN mit Bolzenanschluss M 10
4 Vorsicherungen Diazed E 33, 3/63/63 A als FI-Schalter-Vorsicherungen
3 FI-Schalter 63/4/0,03 A, Typ B, für CEE-Steckdosen 5/32 A
1 FI-Schalter 40/4/0,03 A, Typ A, für Schukosteckdosen
9 CEE-Steckdosen 5/32 A, 400 V, 9 Automaten C 32 A, 3-pol.
6 Schukosteckdosen 3/16 A, 230 V, 6 Automaten C 16 A, 1-pol.

Leistung: 111 kVA **Gewicht: ca. 88 kg** **Gehäuse Nr.: 74**

Containerverteiler

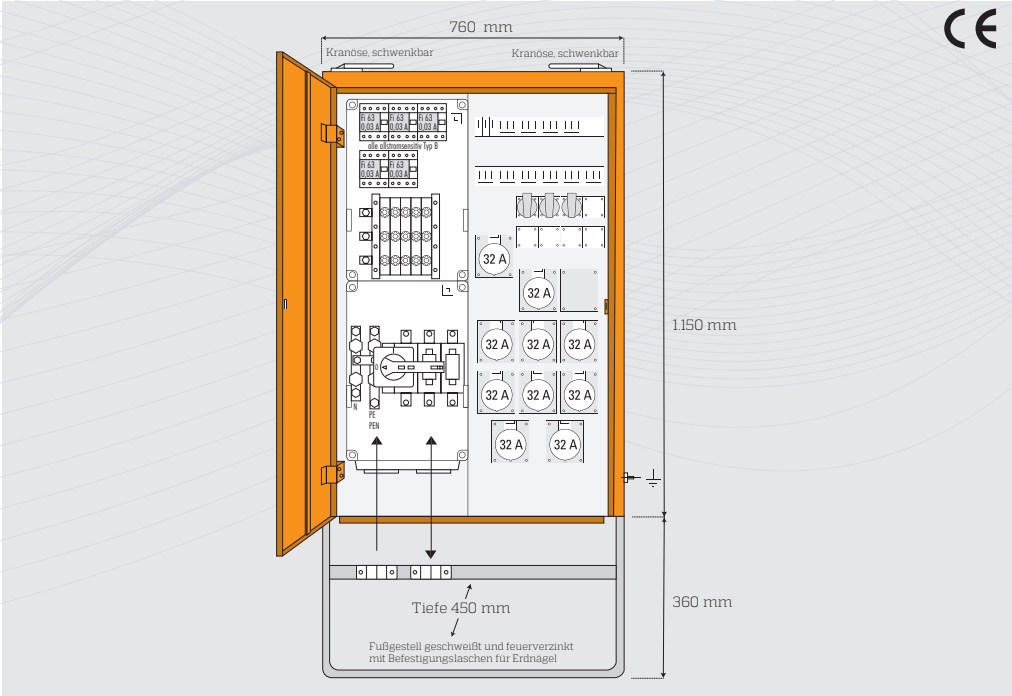

Typ: VC 200.5/0-10-3

Bestell-Nr.: 7676

2 Kabeleinführungen 72 mm mit Zugentlastungen
1 Hauptsicherung als NH 1-Lasttrennschalter 3-pol. (abgesichert mit 200 A), L1, L2, L3, N + PE/PEN mit Bolzenanschluss M 10
5 Vorsicherungen Neozed E 18, 3/63/63 A als FI-Schalter-Vorsicherungen
5 FI-Schalter 63/4/0,03 A, Typ B
10 CEE-Steckdosen 5/32 A, 400 V, 10 Automaten C 32 A, 3-pol.
3 Schukosteckdosen 3/16 A, 230 V, 3 Automaten C 16 A, 1-pol.

Leistung:	Gewicht:	Gehäuse Nr.:
138 kVA	ca. 88 kg	74

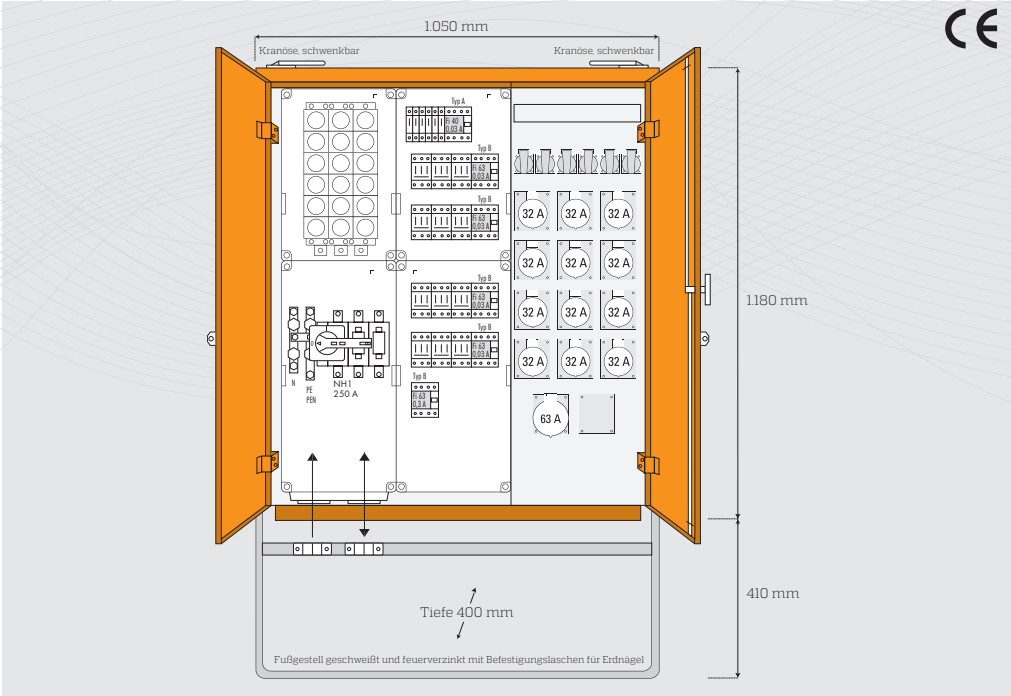

VC 250.6/0-12-1-6

Bestell-Nr.: 7678

2 Kabeleinführungen 72 mm mit Zugentlastungen
1 Hauptsicherung als NH 1-Lasttrennschalter 3-pol. (abgesichert mit 250 A), L1, L2, L3, N + PE/PEN mit Bolzenanschluss M 10
6 Vorsicherungen Diazed E 33, 3/63/63 A als FI-Schalter-Vorsicherungen
4 FI-Schalter 63/4/0,03 A, Typ B, für CEE-Steckdosen 5/32 A
1 FI-Schalter 63/4/0,3 A, Typ B, für CEE-Steckdose 5/63 A
1 FI-Schalter 40/4/0,03 A, Typ A, für Schukosteckdosen
12 CEE-Steckdosen 5/32 A, 400 V, 12 Automaten C 32 A, 3-pol.
1 CEE-Steckdose 5/63 A, 400 V
6 Schukosteckdosen 3/16 A, 230 V, 6 Automaten C 16 A, 1-pol.

Leistung:	Gewicht:	Gehäuse Nr.:
173 kVA	ca. 144 kg	77.1

Besondere Ausführungen – Vattenfall / HEW

Anschluss-Verteiler

Typ	Bestell-Nr.	Leistung kVA	Hauptsich. 3-pol.	CEE-Steckdosen 5-pol., 400 V				Schutzkontakt-steckd. 16A, 230 V	Fi-Schutzschalter (RCD), 4-pol.		
				16A	32A	63A	125A		0,03A	0,3A	0,5A
AV 40.1/21-6-V	1541	28	40A	2	1	—	—	6	40A	—	—
AV 63.1/21-6-V	1561	44	63A	2	1	—	—	6	63A	—	—
AV 63.2/21-6-V	1571	44	63A	2	1	—	—	6	63A+40A	—	—
AV 63.2/22-6-V	1591	44	63A	2	2	—	—	6	63A+40A	—	—
AV 63.2/211-6-V	1621	44	63A	2	1	1	—	6	63A	63A	—
AV 63.2/221-6-V	1641	44	63A	2	2	1	—	6	63A	63A	—
AV 80.2/321-6-V	1681	55	80A	3	2	1	—	6	63A	63A	—

Anschuss-Schränke

Typ	Bestell-Nr.	Leistung kVA	Meßeinrichtung		Hauptsicherung und Abgang	weitere Abgänge		
			Wandlerplatz	Zählerplatz		NH00	NH1	NH2
A 80-V	2002	55	—	1	NH00/80A	—	—	—
A 250-A-VB	2102	173	1	1	NH1/250A	—	—	—
A 250-A-VHH	2104	173	1	1	NH1/250A	—	—	—
A 315-A-VHH	2105	216	1	1	NH2/315A	—	—	—

Weitere Ausführungen auf Anfrage!

CEE-Adapter (Kunststoff)

Typ: 16-S **Bestell-Nr.: 13042**

Eingang:
1 CEE-Gerätestecker 16A, 5-pol., 400V

Ausgang:
1 Schutzkontaktsteckdose 16A, 230V

Maße: 133x74 mm **Gewicht: 0,22 kg**

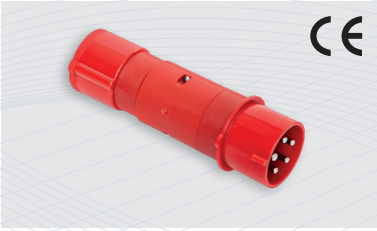

Typ: SL3037 **Bestell-Nr.: 13044**

Eingang:
1 CEE-Phasenwender-Stecker 16A, 5-pol., 400V

Ausgang:
1 CEE-Dose 32A, 5-pol., 400V
Sicherung: keine
Phasenwender: ja, Schutzart: IP44

Maße: 225x96 mm **Gewicht: 0,46 kg**

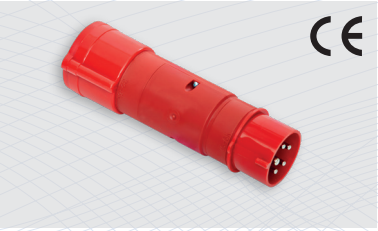

Typ: SL3038 **Bestell-Nr.: 13048**

Eingang:
1 CEE-Phasenwender-Stecker 32A, 5-pol., 400V

Ausgang:
1 CEE-Dose 16A, 5-pol., 400V
Sicherung: 3 X Feinsicherung 16A träge
Phasenwender: ja, Schutzart: IP44

Maße: 225x86 mm **Gewicht: 0,48 kg**

Typ: SL3033 A **Bestell-Nr.: 13049**

Eingang:
1 CEE-Stecker 63A, 5-pol., 400V

Ausgang:
1 CEE-Kupplung 32A, 400V
3 X 15A Sicherungsautomat
Phasenwender: nein, Schutzart: IP20

Maße: 327x89 mm **Gewicht: 1,18 kg**

Typ: SL3034 A **Bestell-Nr.: 13050**

Eingang:
1 CEE-Stecker 63A, 5-pol., 400V

Ausgang:
1 CEE-Kupplung 16A, 5-pol., 400V
3 X 15A Sicherungsautomat
Phasenwender: nein, Schutzart: IP20

Maße: 320x83 mm **Gewicht: 1,10 kg**

Typ: SL3039 A **Bestell-Nr.: 13051**

Eingang:
1 CEE-Stecker 63A, 5-pol., 400V

Ausgang:
1 CEE-Kupplung 32A, 5-pol., 400V
3 X 30A Sicherungsautomat
Phasenwender: nein, Schutzart: IP20

Maße: 327x89 mm **Gewicht: 1,16 kg**

Typ: SL3040 **Bestell-Nr.: 13052**

Eingang:
1 CEE-Phasenwender-Stecker 32A, 5-pol., 400V

Ausgang:
1 CEE-Kupplung 63A, 400V
Sicherung: keine
Phasenwender: ja, Schutzart: IP44

Maße: 305x110 mm **Gewicht: 1,08 kg**

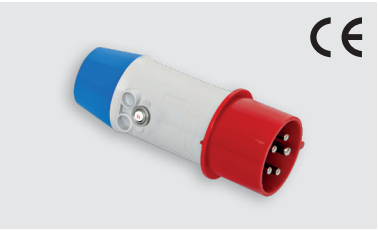

Typ: SL3035 A **Bestell-Nr.: 13053**

Eingang:
1 CEE-Stecker 32A, 5-pol., 400V

Ausgang:
1 Schutzkontakt-Kupplung 16A, 3-pol., 230V
Sicherung: 1 X 15 A Sicherungsautomat
Phasenwender: nein, Schutzart: IP20

Maße: 175x80 mm **Gewicht: 0,30 kg**

CEE-Adapter Vollgummi mit Aufhängebügel

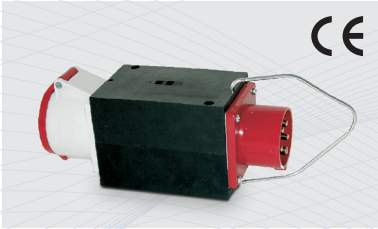

Typ: VA 16/32 Bestell-Nr.: 91864

Eingang:

1 CEE-Gerätestecker mit Phasenwender 16A, 5-pol., 400V

Ausgang:

1 CEE-Steckdose 32A, 5-pol., 400V

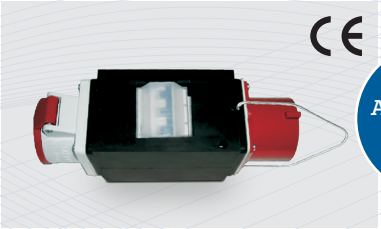

Mit Automaten C 16A, 3-pol.

Typ: VA 32/16 Bestell-Nr.: 91865

Eingang:

1 CEE-Gerätestecker mit Phasenwender 32A, 5-pol., 400V

Ausgang:

1 CEE-Steckdose 16A, 5-pol., 400V
1 Automat C 16A, 3-pol.

Steckdosenverteiler

Steidele-Steckdosenverteiler werden nach EN 61439-1 (VDE 0660-600-01), Ausgabe Juni 2014, nach EN 61439-4 (VDE0660-600-4) sowie nach DIN VDE 0100-704, Ausgabe Juni 2007 gefertigt und entsprechen den Anwenderregeln der Berufsgenossenschaft DG UV-Information 203-006,

Ausgabe Mai 2012 (bisherige BGI/GUV-I-608). Schutzart IP 44.

Die Geräte sind auch für weitere mobile Einsatzbereiche verwendbar.

Steckdosenverteiler ohne Fehlerstromschutzschalter entsprechen den Bestimmungen, sofern diese an Steckdosen vorgeschalteter Baustromverteiler angeschlossen werden, die bereits über einen Auslösestrom von max. 30 mA (bzw. 0,03A) verfügen.

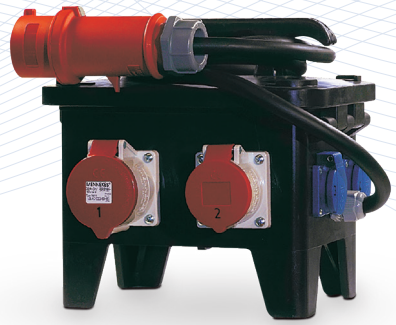

Vollgummi-Steckdosenverteiler mit erhöhter Anzahl an Schukosteckdosen, Einspeisung CEE-Gerätestecker, mit Fi-Schalter allstromsensitiv, Typ B für Drehstromsteckdosen

Typ	Bestell-Nr.	Leistung kVA	Eingang	CEE-Steckdosen 5-pol., 400V 16A	CEE-Steckdosen 5-pol., 400V 32A	Schuko-steckdosen 16A, 230V	Fi-Schalter (RCD), 4-p. 0,03A	Vorsicherung Automaten, 3-p. C16	Vorsicherung Automaten, 3-p. C32	Vorsicherung Automaten, 3-p. C16,1-p.	Gewicht ca. kg
SVG 16.1/3-6	9010	11	16A	3	—	6	40A	—	—	—	7,2
SVG 32.1/0-12	9020	22	32A	—	—	12	40A - Typ A	—	—	12	8,6
SVG 32.1/03-6	9022	22	32A	—	3	6	40A	—	—	3	7,2
SVG 32.1/12-6	9026	22	32A	1	2	6	40A	1	—	3	8,0
SVG 32.1/21-6	9028	22	32A	2	1	6	40A	2	—	3	8,3

Steckdosenverteiler, Einspeisung CEE-Gerätestecker mit Fi-Schalter allstromsensitiv, Typ B für Drehstromsteckdosen

Typ	Bestell-Nr.	Leistung kVA	Eingang	CEE-Steckdosen 5-pol., 400V 16A	CEE-Steckdosen 5-pol., 400V 32A	Schuko-steckdosen 16A, 230V	Fi-Schalter (RCD), 4-p. 0,03A	Vorsicherung Automaten, 3-p. C16	Vorsicherung Automaten, 3-p. C32	Vorsicherung Automaten, 3-p. C16,1-p.	Gewicht ca. kg
SVG 16.1/0-6	9100	11	16A	—	—	6	40A - Typ A	—	—	—	5,8
SVG 16.1/2-4	9120	11	16A	2	—	4	40A	—	—	—	6,0
SVG 32.1/0-6	9140	22	32A	—	—	6	40A - Typ A	—	—	6	7,0
SVG 32.1/02-3	9160	22	32A	—	2	3	40A	—	—	3	6,9
SVG 32.1/11-3	9180	22	32A	1	1	3	40A	1	—	3	7,2
SVG 32.1/21-3	9200	22	32A	2	1	3	40A	1	—	3	7,1
SVG 32.1/12-3	9220	22	32A	1	2	3	40A	1	—	3	7,1
SVG 32.1/22-2	9240	22	32A	2	2	2	40A	2	—	2	8,2
SVG 63.1/22-2	9260	22	63A	2	2	2	63A	2	2	2	9,2

Steckdosenverteiler

Steckdosenverteiler, Einspeisung CEE-Gerätestecker ohne Fi-Schalter

Typ	Bestell-Nr.	Leistung kVA	Eingang	CEE-Steckdosen 5-pol., 400V 16A	CEE-Steckdosen 5-pol., 400V 32A	Schuko-steckdosen 16A, 230V	Fi-Schalter (RCD), 4-p. 0,03A	Vorsicherung Automaten, 3-p. C16	Vorsicherung Automaten, 3-p. C32	Vorsicherung Automaten, 3-p. C16,1-p.	Gewicht ca. kg
SVG 16.0/0-6	9110	11	16A	—	—	6	40A	—	—	—	5,5
SVG 16.0/2-4	9130	11	16A	2	—	4	40A	—	—	—	5,7
SVG 32.0/0-6	9150	22	32A	—	—	6	40A	—	—	6	6,7
SVG 32.0/02-3	9170	22	32A	—	2	3	40A	—	—	3	6,6
SVG 32.0/11-3	9190	22	32A	1	1	3	40A	1	—	3	6,9
SVG 32.0/21-3	9210	22	32A	2	1	3	40A	1	—	3	8,3
SVG 32.0/12-3	9230	22	32A	1	2	3	40A	1	—	3	7,1
SVG 32.0/22-2	9250	22	32A	2	2	2	40A	2	—	2	8,3

Steckdosenverteiler, Einspeisung CEE-Stecker mit 2 m Kabel, mit Fi-Schalter allstromsensitiv, Typ B für Drehstromsteckdosen

Typ	Bestell-Nr.	Leistung kVA	Eingang	CEE-Steckdosen 5-pol., 400V 16A	CEE-Steckdosen 5-pol., 400V 32A	Schuko-steckdosen 16A, 230V	Fi-Schalter (RCD), 4-p. 0,03A	Vorsicherung Automaten, 3-p. C16	Vorsicherung Automaten, 3-p. C32	Vorsicherung Automaten, 3-p. C16,1-p.	Gewicht ca. kg
SVG 16.1/0-6/STE	9300	11	16A	—	—	6	40A - Typ A	—	—	—	6,6
SVG 16.1/2-4/STE	9310	11	16A	2	—	4	40A	—	—	—	6,8
SVG 32.1/0-6/STE	9320	22	32A	—	—	6	40A - Typ A	—	—	6	7,9
SVG 32.1/02-3/STE	9330	22	32A	—	2	3	40A	—	—	3	7,8
SVG 32.1/11-3/STE	9340	22	32A	1	1	3	40A	1	—	3	8,1
SVG 32.1/21-3/STE	9350	22	32A	2	1	3	40A	1	—	3	8,0
SVG 32.1/12-3/STE	9360	22	32A	1	2	3	40A	1	—	3	8,0
SVG 32.1/22-2/STE	9370	22	32A	2	2	2	40A	2	—	2	8,3

Steckdosenverteiler, Einspeisung CEE-Stecker mit 2 m Kabel, ohne Fi-Schalter

Typ	Bestell-Nr.	Leistung kVA	Eingang	CEE-Steckdosen 5-pol., 400V 16A	CEE-Steckdosen 5-pol., 400V 32A	Schuko-steckdosen 16A, 230V	Vorsicherung Automaten, 3-p. C16	Vorsicherung Automaten, 3-p. C32	Vorsicherung Automaten, 3-p. C16,1-p.	Gewicht ca. kg
SVG 16.0/0-6/STE	9500	11	16A	—	—	6	—	—	—	6,3
SVG 16.0/2-4/STE	9510	11	16A	2	—	4	—	—	—	6,5
SVG 32.0/0-6/STE	9520	22	32A	—	—	6	—	—	6	7,6
SVG 32.0/02-3/STE	9530	22	32A	—	2	3	—	—	3	7,5
SVG 32.0/11-3/STE	9540	22	32A	1	1	3	1	—	3	7,8
SVG 32.0/21-3/STE	9550	22	32A	2	1	3	1	—	3	7,7
SVG 32.0/12-3/STE	9560	22	32A	1	2	3	1	—	3	7,7
SVG 32.0/22-2/STE	9570	22	32A	2	2	2	2	—	2	8,0

Vollgummi-Steckdosenleisten

Vollgummi-Steckdosenleisten, Einspeisung CEE-Stecker mit 2 m Kabel

Typ	Bestell-Nr.	Leistung kVA	Eingang	CEE-Steckdosen 5-pol., 400V 16A	CEE-Steckdosen 5-pol., 400V 32A	Schuko-steckdosen 16A, 230V	Fi-Schalter (RCD), 4-p. 0,03A	Gewicht ca. kg
SLV 16.1/0-3	8400	3,7	16A	1 (230V)	—	2	25A, 2-pol. - Typ A	3,8
SLV 16.1/0-4	8420	11	16A	—	—	4	40A - Typ A	4,0
SLVZ 16.1/0-4*	8425	11	16A/Schuko	—	—	4	25A, 2-pol. - Typ A	4,0
SLV 16.0/3-0	8440	11	16A	3	—	—	—	4,1
SLV 16.1/2-2	8460	11	16A	2	—	2	40A - Typ B	4,0
SLV 32.0/03-0	8480	22	32A	—	3	—	—	4,8

* = mit eingebautem Wechselstromzähler

Steckdosenverteiler

Typ: SVG 63/001-B **Bestell-Nr.: 6060**

2 m Zuleitung H07RN-F 5 G 16, **ohne Stecker**
1 Automat C 63 A, 3-pol.
1 Fi-Schutzschalter Typ B, 63/4/0,3 A **-allstromsensitiv-**
1 CEE-Steckdose 5/63 A, 400 V

Leistung: 44 kVA **Gewicht: ca. 8,8 kg**

Typ: WSVG 63/001-B **Bestell-Nr.: 6070**

2 m Zuleitung H07RN-F 5 G 16, **ohne Stecker**
1 Automat C63 A, 3-pol.
1 Fi-Schutzschalter Typ B 63/4/0,3 A **-allstromsensitiv-**
1 CEE-Steckdose 5/63 A, 400V

Leistung: 44 kVA **Gewicht: ca. 9,1 kg**

Vollgummi-Steckdosenverteiler für Wandmontage

NICHT FÜR BAUSTELLENEINSATZ ZUGELASSEN!

Typ: WSVG 2-3 **Bestell-Nr.: 6810**

Klemmstein für 2 Kabel bis 5x16 qmm
1 FI-Schalter 40/4/0,03 A, Typ A
2 CEE-Steckdosen 5/16 A, 400V
3 Schuko-Steckdosen 16 A, 230V
2 Automaten C 16 A, 3-pol.
2 Automaten C 16 A, 1-pol.

Gewicht: ca. 9,0 kg

Typ: WSVG 11-3 **Bestell-Nr.: 6820**

Klemmstein für 2 Kabel bis 5x16 qmm
1 FI-Schalter 63/4/0,03 A, Typ A
1 CEE-Steckdosen 5/16 A, 400V
1 CEE-Steckdosen 5/32 A, 400V
3 Schuko-Steckdosen 16 A, 230V
1 Automaten C 16 A, 3-pol.
1 Automaten C 32 A, 3-pol.
2 Automaten C 16 A, 1-pol.

Gewicht: ca. 9,0 kg

Typ: WSVG 21-4 **Bestell-Nr.: 6840**

Klemmstein für 2 Kabel bis 5x16 qmm
1 FI-Schalter 63/4/0,03 A, Typ A
2 CEE-Steckdosen 5/16 A, 400V
1 CEE-Steckdosen 5/32 A, 400V
4 Schuko-Steckdosen 16 A, 230V
2 Automaten C 16 A, 3-pol.
1 Automaten C 32 A, 3-pol.
3 Automaten C 16 A, 1-pol.

Gewicht: ca. 11,0 kg

Typ: WSVG 12-4 **Bestell-Nr.: 6850**

Klemmstein für 2 Kabel bis 5x16 qmm
1 FI-Schalter 63/4/0,03 A, Typ A
1 CEE-Steckdosen 5/16 A, 400V
2 CEE-Steckdosen 5/32 A, 400V
4 Schuko-Steckdosen 16 A, 230V
1 Automaten C 16 A, 3-pol.
2 Automaten C 32 A, 3-pol.
3 Automaten C 16 A, 1-pol.

Gewicht: ca. 11,0 kg

Kunststoff-Steckdosenverteiler Modell Carry

NICHT FÜR BAUSTELLENEINSATZ ZUGELASSEN!

+ Gehäuse aus hochbruchfestem Kunststoff mit Kabelaufwickler und Tragegriff
+ Schutzart IP 44, für die Verwendung im Freien

Kunststoff-Steckdosenverteiler CARRY, Einspeisung Stecker mit 2 m Kabel H07RN-F

Typ	Bestell-Nr.	Leistung kVA	Eingang	CEE-Steckdosen 5-pol., 400V 16A	CEE-Steckdosen 5-pol., 400V 32A	Schuko-steckdosen 16A, 230V	Fi-Schalter (RCD) 0,03A	Vorsicherung Automaten, 3-p. C 16, 3-p.	Vorsicherung Automaten, 3-p. C 16, 1-p.
C16-0204 RCCB D	46212211	11	16A, 400V	2	—	4	40A, 4-pol.	—	—
C16-0204 D	46211211	11	16A, 400V	2	—	4	—	—	—
C32-1104 MCB/RCCB D	46352211	22	32A, 400V	1	1	4	40A, 4-pol.	1	2
C32-1104 MCB D	46351211	22	32A, 400V	1	1	4	—	1	2

Steidele-Stromverteiler GmbH
Winterbruckenweg 24
86316 Friedberg
Telefon: 0821 27974-0
Telefax: 0821 782573
Mail: service@steidele-stromverteiler.de
steidele-stromverteiler.de

STEIDELE
Stromverteiler

Ihre Vertretung